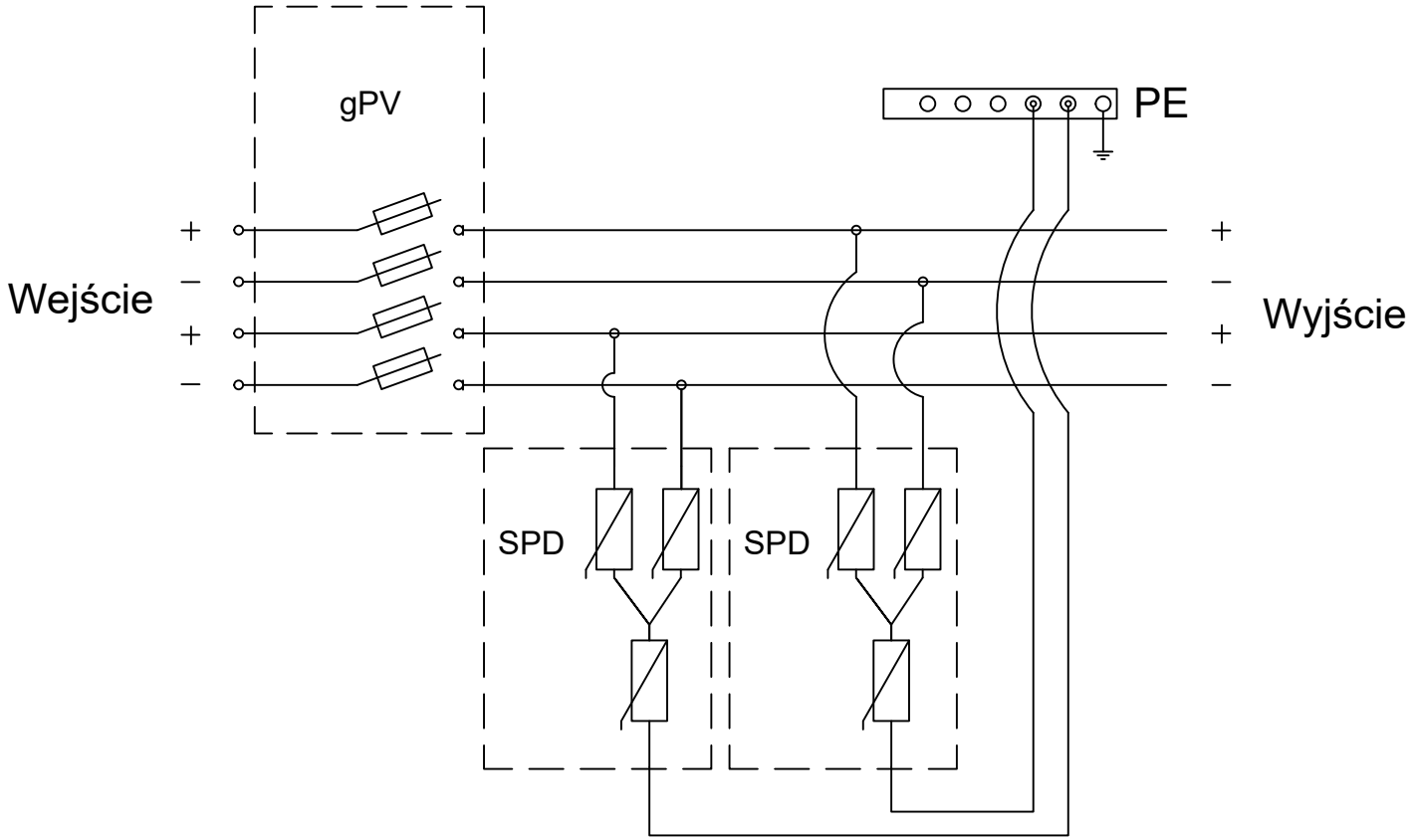
gPV
PE
Wejście
Wyjście
+
−
+
−
SPD
SPD
+
−
+
−