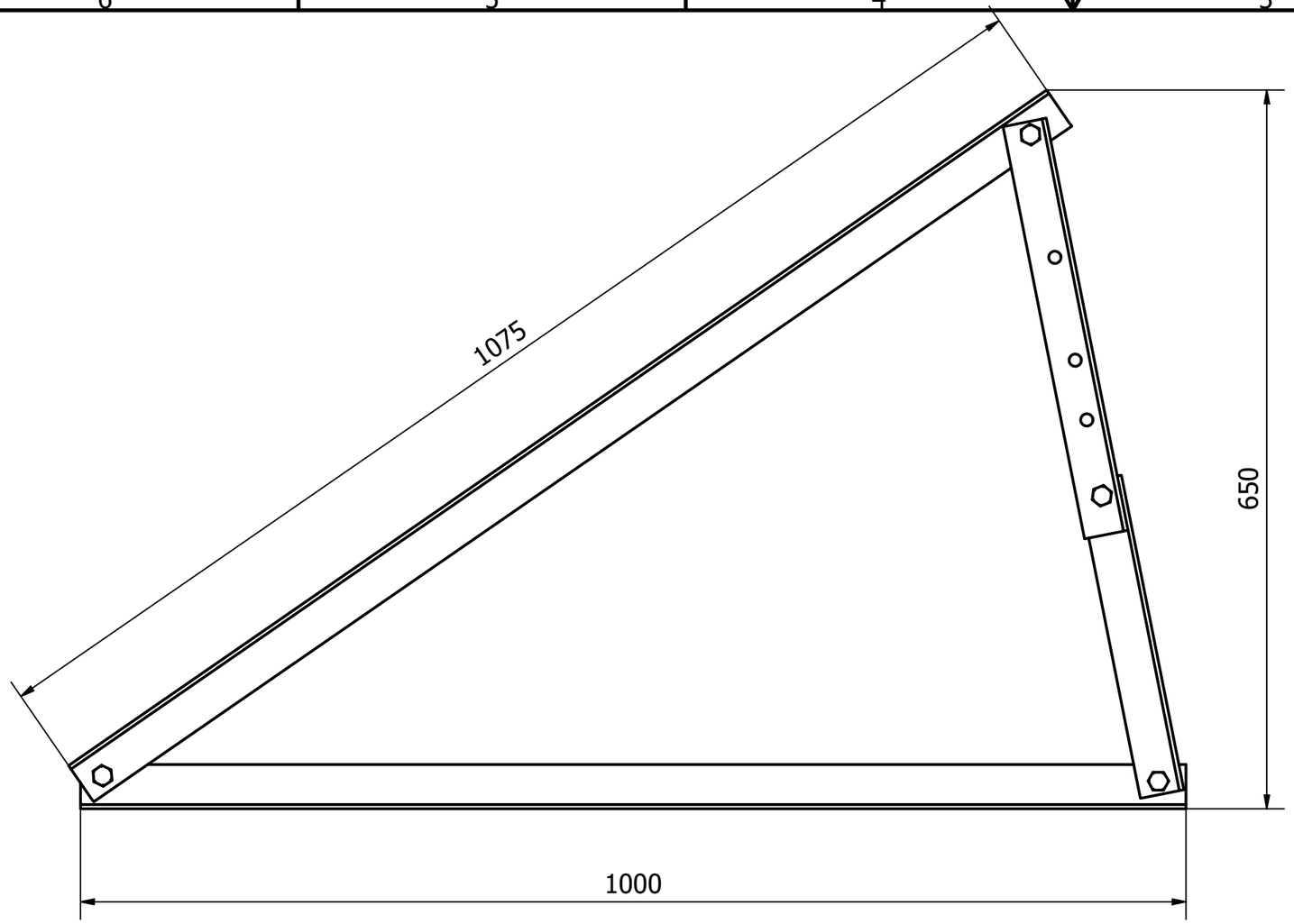

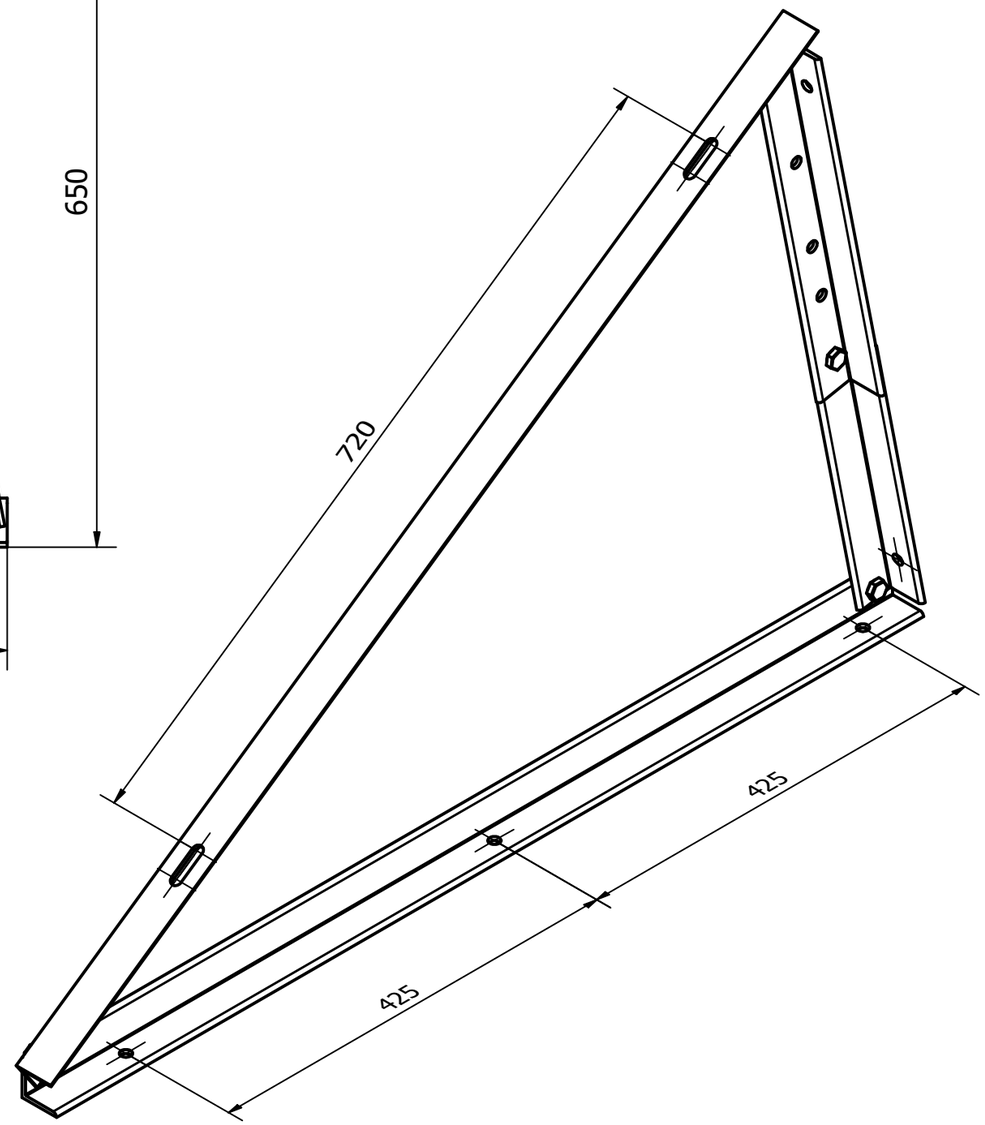

Zaprojektowany przez	Materiał	Masa	Data
Michał Fulczyk		Nie dotyczy	07.09.2020

KENO Sp. z o.o. Ul. Daszyńskiego 609, 44-151 Gliwice NIP PL6312671983	K-07-M-RN (Small triangle)		
	K-07-M-RN-00_v1.0_07.09.2020_(Small triangle)_Customer.idw	SKALA 1 : 5	Arkusz 1 / 1