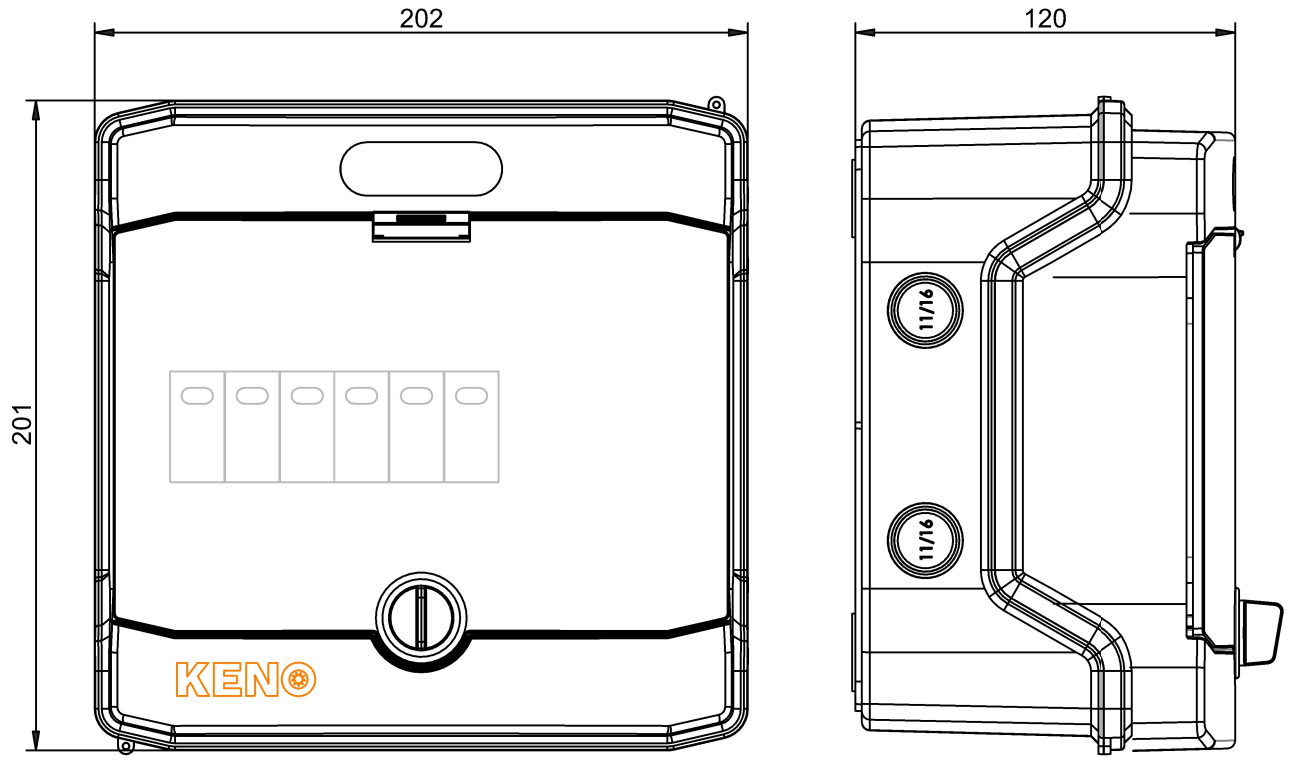

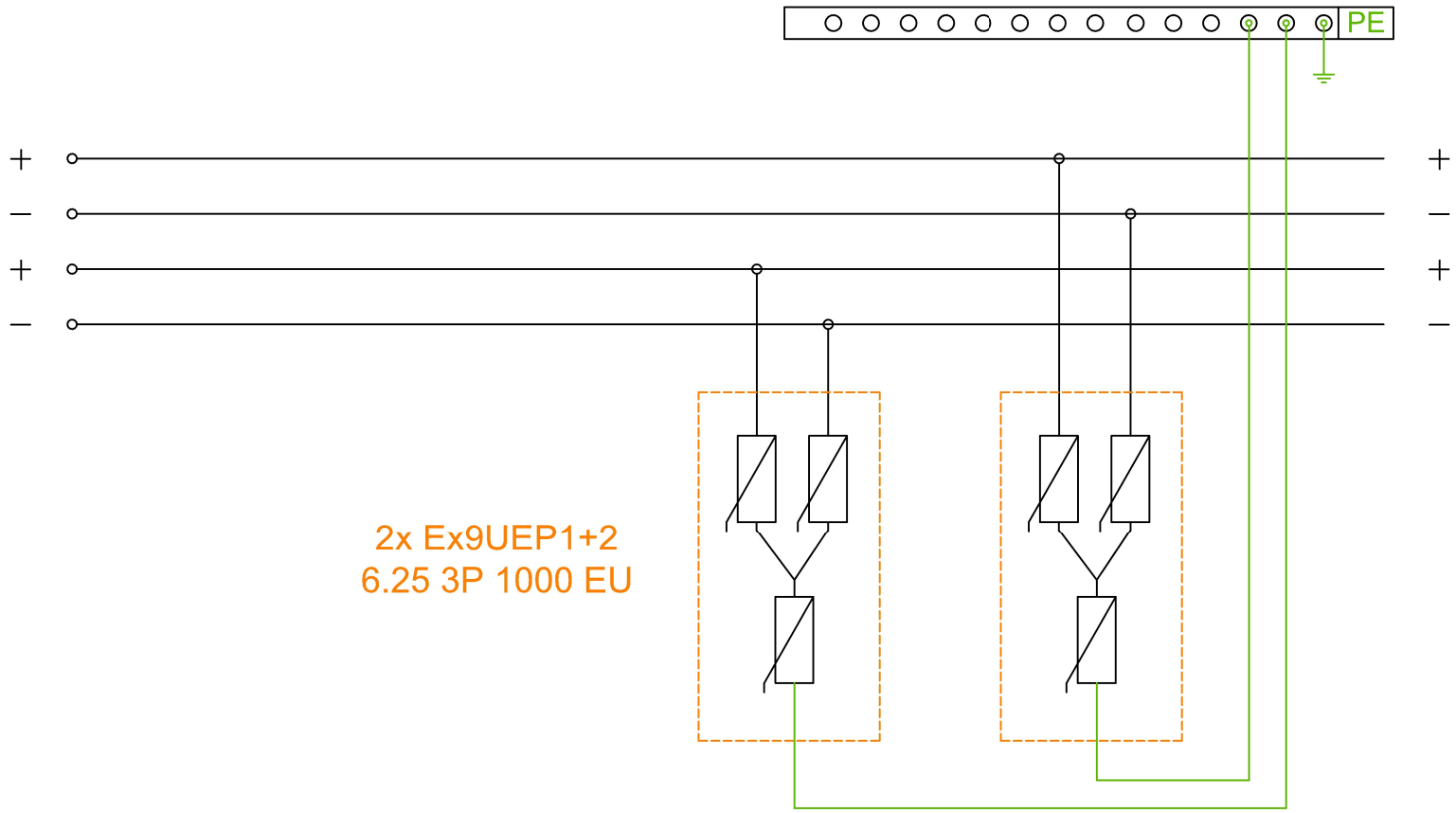

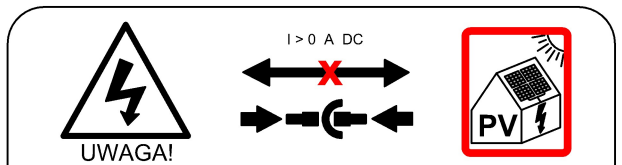

Schemat rozdzielnicy DC	
Indeks	SHN-6 DC
Nazwa	Rozdzielnica przyłączeniowa DC z ogranicznikiem przepięć Noark DC 1000V typu 1+2, 2x łańcuch PV, 2x MPPT

KENO Sp. z o.o.
ul. Daszyńskiego 609,
44-151 Gliwice
NIP: PL6312671983

Data: 09/2024