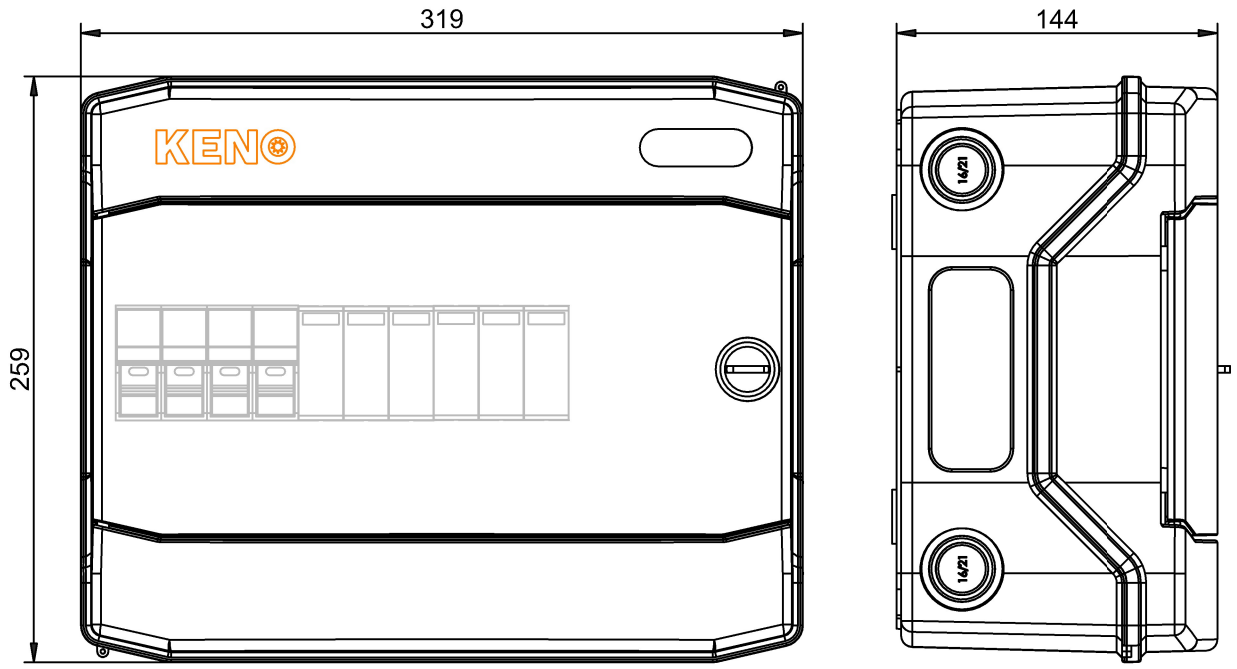

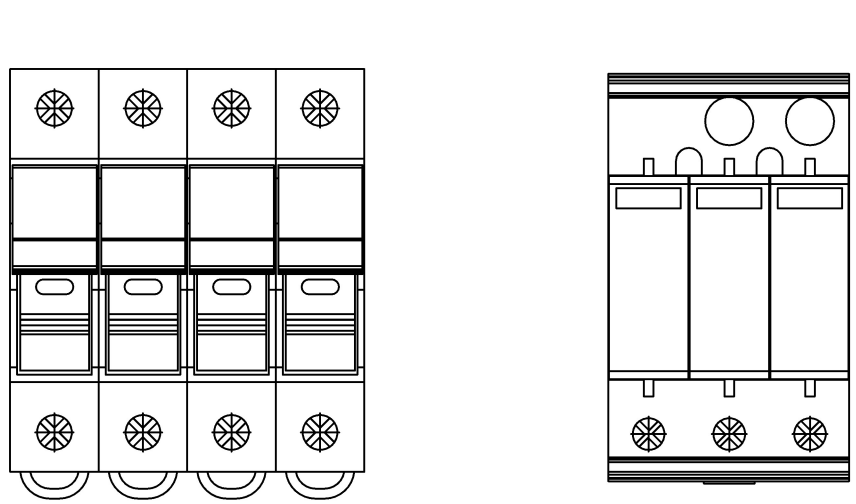

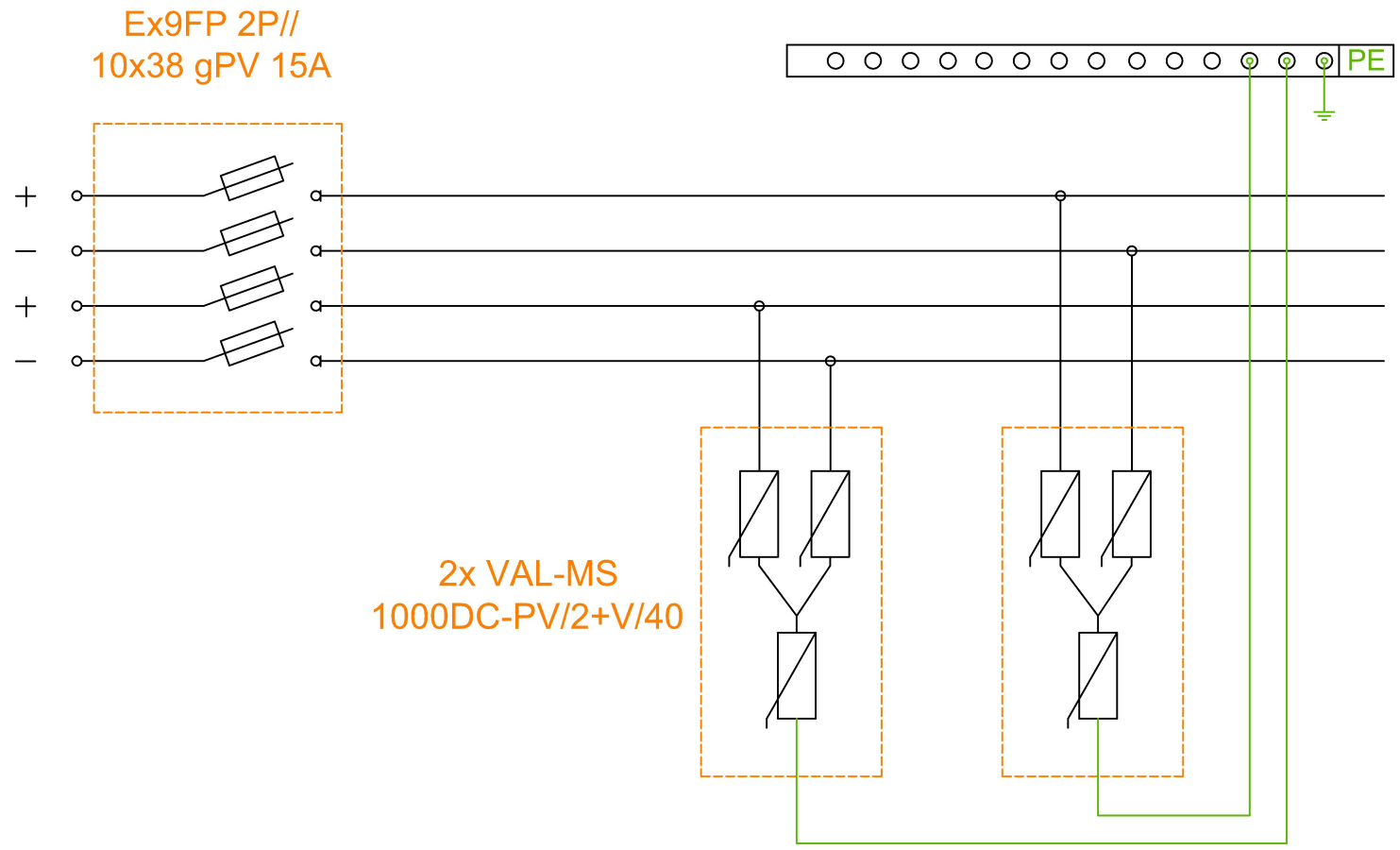

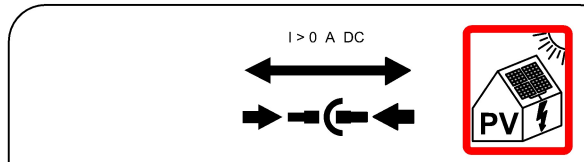

AKTYWNE CZĘŚCI TYCH MODUŁÓW POZOSTAJĄ POD NAPIĘCIEM RÓWNIEŻ PO ODŁĄCZENIU ICH OD FALOWNIKA

Schemat rozdzielnicy DC	
Indeks	SH-464 DC
Nazwa	Rozdzielnica przyączeniowa DC z ogranicznikiem przepięć 1000V typu 2, 2x łańcuch PV, 2x MPPT, 4x zab. przet. 20A

KENO Sp. z o.o.
ul. Daszyńskiego 609,
44-151 Gliwice
NIP: PL6312671983

Data: 10/2022