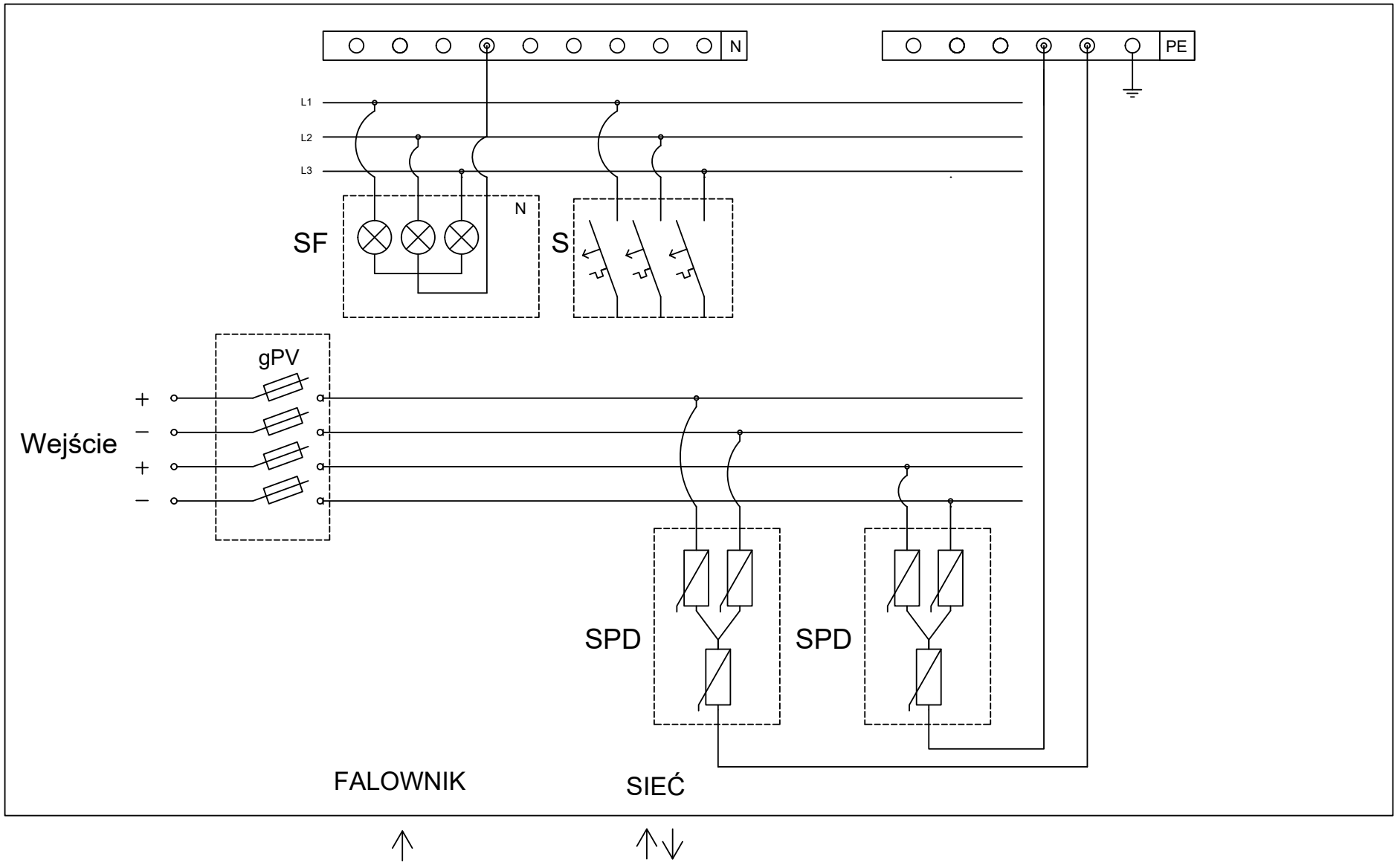
N
PE
L1
L2
L3
N
SF
S
gPV
+
−
+
−
Wejście
SPD
SPD
FALOWNIK
SIEĆ