Złącze wtykowe - PV-CF-S 2,5-6 (+)

1774674

https://www.phoenixcontact.com/pl/produkty/1774674

Dane zawarte w tym dokumencie PDF zostały wygenerowane z naszego katalogu online. Kompletne dane znajdują się w dokumentacji użytkownika. Obowiązują ogólne warunki użytkowania dla materiałów pobieranych.



Złacze wtykowe fotowoltaiczne, Rodzina produktów: Sunclix, Złącze wtykowe, materiał obudowy: PPE, kolor: czarny, liczba biegunów: 1, przekrój żyły min.: 2,5 mm^2, przekrój żyły maks.: 6 mm^2, napięcie znamionowe: 1100 V DC, prąd obliczeniowy: 40 A, Rodzaj przyłącza: Siła sprężyny, Rodzaj styku: Gniazdo, średnica przewodu min.: 5,5 mm, średnica przewodu maks.: 8 mm. Zamiennikiem jest 1386381

Korzyści

- Komfortowe i bezpieczne przyłącze sprężynowe
- Wysokie uzyski dzięki posrebrzanym stykom
- Wygodne odblokowanie bez konieczności użycia specjalnego narzędzia
- Jednoczęściowe złącze DC

Dane handlowe

Numer artykułu	1774674
Jednostka opakowania	50 Szt.
Minimalne zamówienie	50 Szt.
Klucz sprzedaży	ABLBBA
Klucz produktu	ABLBBA
Strona katalogu	Strona 422 (C-2-2013)
GTIN	4046356480208
Waga jednej sztuki (z opakowaniem)	11,58 g
Waga jednej sztuki (bez opakowania)	11,22 g
Numer taryfy celnej	85359000
Kraj pochodzenia	DE

Dane techniczne

Wskazówki

Wskazówka do zamówienia:	Zamiennikiem jest 1386381

Uwaga dotycząca bezpieczeństwa

Uwaga dotycząca bezpieczeństwa	• OSTRZEŻENIE: Używać wyłącznie produktów będących w nienagannym stanie. Należy regularnie sprawdzać produkty, czy nie są uszkodzone. Uszkodzone produkty należy natychmiast wycofać z eksploatacji. Uszkodzone produkty należy wymienić. Nie wolno ich naprawiać.
	• OSTRZEŻENIE: Produkt może być instalowany i eksploatowany wyłącznie przez personel wykwalifikowany w zakresie elektrotechniki zgodnie z poniższymi uwagami dotyczącymi bezpieczeństwa. Wykwalifikowany personel musi znać podstawy elektrotechniki. Musi on być w stanie rozpoznawać zagrożenia oraz ich unikać. Odpowiedni symbol umieszczony na opakowaniu oznacza, że do instalacji i eksploatacji produktu wymagany jest personel wykwalifikowany w zakresie elektrotechniki.
	OSTRZEŻENIE: Złączy nie wolno podłączać ani odłączać pod obciążeniem. Nieprzestrzeganie oraz niewłaściwe użytkowanie może prowadzić do obrażeń ciała i/lub szkód materialnych.
	• Produkty są przeznaczone do zastosowań w budowie instalacji, sterowników i wyposażenia elektrycznego.
	• Nie wolno dokonywać manipulacji ani otwierać nieprawidłowo produktów konfekcjonowanych.
	• Używać wyłącznie wtyczek przeciwnych określonych w normach podanych w danych technicznych (np. wtyczki podane na stronie phoenixcontact.pl w dziale akcesoriów danego produktu).
	• W przypadku bezpośredniego używania produktu w połączeniu z produktami innych producentów odpowiedzialność spoczywa na użytkowniku.
	• Przy napięciu roboczym > 50 VAC przewodzące obudowy złączy muszą być uziemione
	• Zwrócić uwagę na prawidłowe podłączenie uziemienia ochronnego i funkcyjnego.
	• Przestrzegać odpowiednich danych technicznych. Informacje te można znaleźć w następujących miejscach: o Na produkcie o Na etykiecie na opakowaniu o W dołączonej dokumentacji o Na stronie internetowej phoenixcontact.pl przy produkcie
	• Przestrzegać instrukcji montażu/dokumentacji projektowej dostępnych do pobrania na stronie phoenixcontact.pl przy odpowiednim produkcie.
	• Niepodłączone złącza zabezpieczać osłonką. Odpowiednie akcesoria można znaleźć na stronie phoenixcontact.pl przy odpowiednim produkcie
	• Złącze nagrzewa się podczas normalnej pracy. W zależności od warunków otoczenia powierzchnia złącza może się znacznie nagrzewać. W takim przypadku użytkownik jest odpowiedzialny za umieszczenie odpowiednich ostrzeżeń (np. DIN EN ISO

	13732-1:2008-12).
	• Podczas używania złącza musi być ono całkowicie wetknięte i zablokowane.
	• Podczas układania przewodu zwrócić uwagę na to, aby obciążenie ciągnące działające na złącze nie przekraczało określonych w normach dozwolonych wartości granicznych.
	• Przestrzegać minimalnego promienia gięcia przewodu. Ułożyć przewód bez skręcania.

Właściwości produktu

Typ produktu	Złacze wtykowe fotowoltaiczne
Liczba biegunów	1
Wymiar rastra	0 mm

Właściwości izolacji

Klasa ochrony	II
Stopień zabrudzenia	2

Parametry elektryczne

napięcie znamionowe (II/2)	1000 V
Napięcie znamionowe (III/2)	1100 V
Napięcie znamionowe ATD	1100 V DC (II/2) wg IEC 62852:2014/AMD1:2020
Znamionowe napięcie udarowe	12,8 kV
znamionowe napięcie udarowe (II/2)	12 kV
Znamionowe napięcie udarowe (III/2)	12 kV
Znamionowe napięcie udarowe (III/3)	12,8 kV
Prąd znamionowy (6,0 mm²)	40 A (wg IEC 62852:2014-11)
Prąd znamionowy (4,0 mm²)	35 A (wg IEC 62852:2014-11)
Prąd znamionowy (2,5 mm²)	27 A (wg IEC 62852:2014-11)
Opór przejścia	≤ 0,45 mΩ
Rezystancja przejścia	≤ 0,45 mΩ (w stanie wetkniętym (bez przewodu))

Wymiary

Rysunek wymiarowy	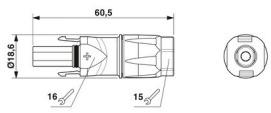
Szerokość	19 mm
Wysokość	19 mm
Długość	60,9 mm
Wymiar rastra	0 mm

Dane materiału

Kolor	czarny
Kolor części obudowy	czarny

Materiał	PPE (Obudowa)
Klasa palności wg UL 94	V0
Grupa materiału izolacyjnego	III
Materiał izolacyjny	mPPE
Materiał uszczelki kabla	EPDM
materiał styku	Stop miedzi
materiał powierzchni styku	Ag
materiał uchwytu styków	PA 6.6 V0
materiał uszczelki toroidalnej	EPDM
Materiał dławnicy gwintowanej	PPE
Materiał obudowy	PPE

Złącze

Liczba cykli wtykania	100 (Specyfikacja badań: IEC 60512-9-1:2010-03)

Kabel/przewód

Typ przewodu	Przewody H1Z2Z2-K
Zewnętrzna średnica przewodu	5,5 mm ... 8 mm
	5,5 mm ... 8 mm
pojedyncze żyły, przekrój	2,5 mm² 6 mm²
Długość odizolowania przewodów jednożyłowych	15 mm
Siła wyciągania przewodu	> 330 N

Parametry mechaniczne

Dane mechaniczne

Siła wcisku	45 N ±10 N
Siła ciągnienia	250 N ±50 N (po zablokowaniu)

Warunki środowiskowe i żywotność

Warunki otoczenia

Stopień ochrony (po połączeniu)	IP66 / IP68 (2 m / 24 h)
Stopień ochrony (niepołączony)	IP20
Stopień ochrony	IP66 / IP68 (2 m / 24 h)
Temperatura otoczenia (praca)	-40 °C ... 85 °C (W zależności od krzywej redukcyjnej)
Temperatura otoczenia (montaż)	-5 °C ... 50 °C

Rysunki

Rysunek wymiarowy

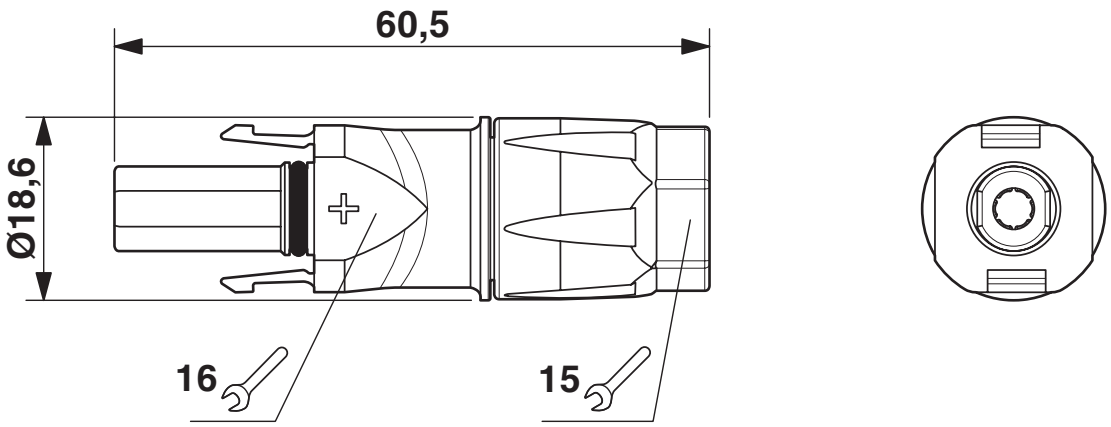

Dopuszczenia

EAC
ID dopuszczenia: B.01687

TÜV Rheinland
ID dopuszczenia: R 60126961

Klasyfikacje

ECLASS

ECLASS-9.0	27440103
ECLASS-10.0.1	27440109
ECLASS-11.0	27440109

ETIM

ETIM 8.0	EC003569

UNSPSC

UNSPSC 21.0	39121400

Environmental Product Compliance

China RoHS	Okres użytkowania zgodnie z przeznaczeniem: nieograniczony = EFUP-e
	Brak substancji niebezpiecznych powyżej wartości progowych

Akcesoria

Osłonka

Osłonka - PV-C PROTECTION CAP - 1785430

https://www.phoenixcontact.com/pl/produkty/1785430



Złacze wtykowe fotowoltaiczne, Rodzina produktów: Sunclix, Osłonka, kolor: czarny. samouszczelniające, bez blokady, zawartość zestawu: 1 osłonka strony wtyku i 1 osłonka strony złącza

Wkrętak

Wkrętak - SZF 1-0,6X3,5 - 1204517

https://www.phoenixcontact.com/pl/produkty/1204517



Urządzenie do wyzwalania, do zacisków ST, zdatne do użycia również jako wkrętak płaski, rozmiar: 0,6×3,5×100 mm, rękojeść 2-komp. z zabezp. przed zsuwaniem się

Szczypce do usuwania izolacji

Szczypce do usuwania izolacji - QUICK WIREFOX 6 SC - 1207637

https://www.phoenixcontact.com/pl/produkty/1207637



Szczypce do zdejm. izolacji, do przew. odpornych na zwarcia, zakres zdejm. izolacji: 1,5 do 6 mm^2, cięcie drutu do 6 mm^2, stoper kabla do 18 mm^2

Narzędzie do zdejmowania izolacji

Narzędzie do zdejmowania izolacji - WIREFOX-D SR 6-1 - 1212511

https://www.phoenixcontact.com/pl/produkty/1212511



Narzędzie do zdejmowania izolacji, do dostęp. w handlu przew. solarnych 2,5, 4 i 6 mm^2, z 15 mm ruchomym ogranicznikiem dł., do wtyków pol. SUNCLIX

Złącze wtykowe - PV-CF-S 2,5-6 (+)

1774674

https://www.phoenixcontact.com/pl/produkty/1774674

Zaślepka

Zaślepka - PV-C PLUG - 1775631

https://www.phoenixcontact.com/pl/produkty/1775631



Złącze wtykowe fotowoltaiczne, Rodzina produktów: Sunclix, Zaślepka, kolor: czarny

Phoenix Contact 2022 © - Wszelkie prawa zastrzeżone
https://www.phoenixcontact.com

PHOENIX CONTACT Sp. z o.o.
ul. Bierutowska 57-59, Budynek nr 3/A
51-317 Wrocław
71/ 39 80 410
pxcpl@phoenixcontact.pl