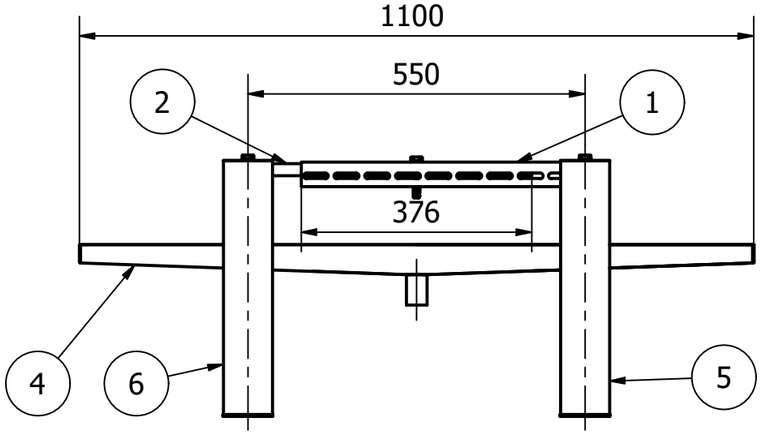

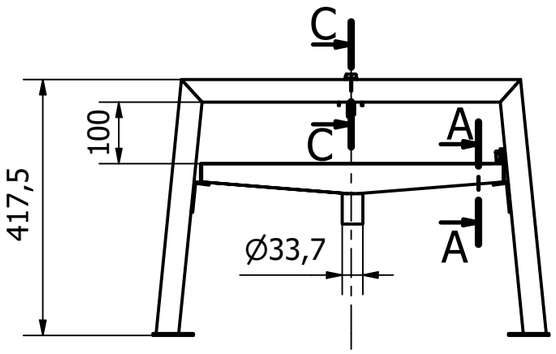

B-B
(1 : 5)

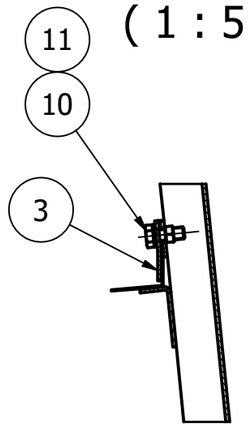

A-A
(1 : 5)

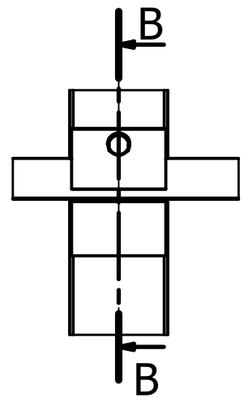

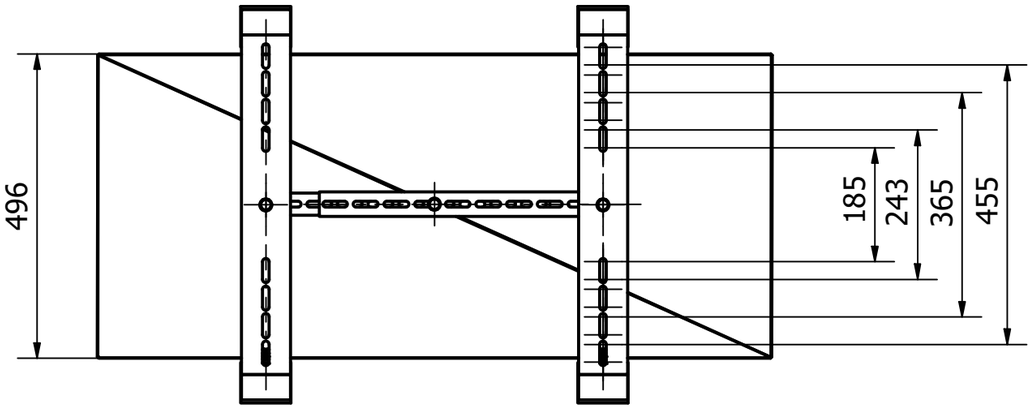

C-C
(1 : 5)

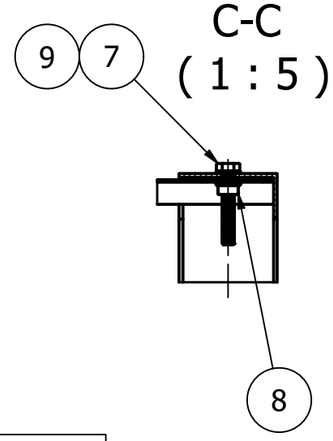

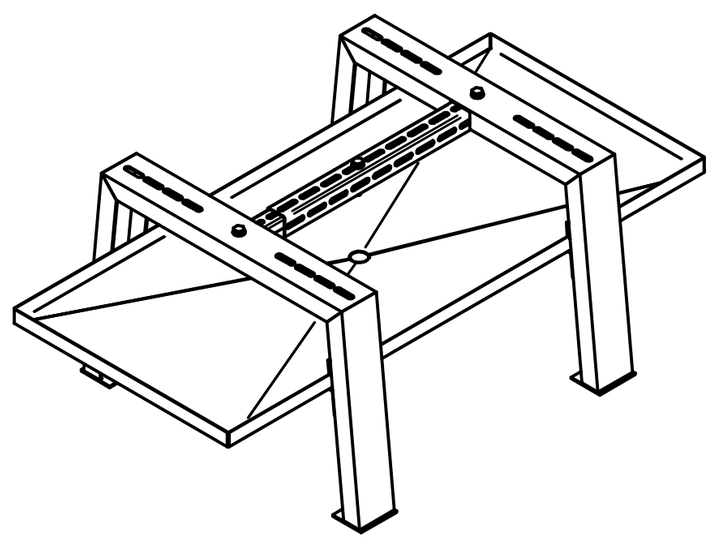

LISTA CZĘŚCI						
POZ.	NUMER CZĘŚCI	OPIS	ILOŚĆ POZYCJI	MATERIAŁ	MASA [kg]	SUMA MAS [kg]
1	P-05-02	ŁĄCZNIK	1	Wg rys.	0,73	0,73
2	P-05-03	ŁĄCZNIK	1	Wg rys.	0,49	0,49
3	P-05-04	PODKŁADKA	2	S 235	0,09	0,17
4	P-05-05	ZŁOŻENIE WANNY	1	Wg rys.	5,07	5,07
5	P-05-10	STOJAK PRAWY	1	Wg rys.	5,14	5,14
6	P-05-11	STOJAK LEWY	1	Wg rys.	5,14	5,14
7	K-31 (Śruba M10)	Śruba	3	A2-70	0,04	0,13
8	K-21 Nakretka M-10	Nakrętka	4	A2-70	0,01	0,05
9	K-51	Podkładka	3	A2-70	0	0,01
10	ISO 4017 - M10 x 25	Śruba	2	Wg normy	0,03	0,05
11	DIN 128 - A10	Podkładka	2	Wg normy	0	0

Materiał:

Zaprojektowany przez	Sprawdzony przez	Zatwierdzony przez	Data	Masa	Data	Skala
Keno - Konstruktor				Nie dotyczy	16.08.2022	1 : 10

KENO GROUP

KONSTRUKCJA POD POMPĘ CIEPŁA

P-05-00	Wydanie	Arkusz
		1 / 1