KONSTRUKCJA WOLNOSTOJĄCA
JENDOPODPOROWA WSCHÓD/ZACHÓD

CHARAKTERYSTYKA

Firma Keno sp. z o.o. ma przyjemność zaprezentować rozwiązanie przeznaczone do instalacji naziemnych, wykorzystujące konstrukcję jednoramienną z pojedynczym wspornikiem.



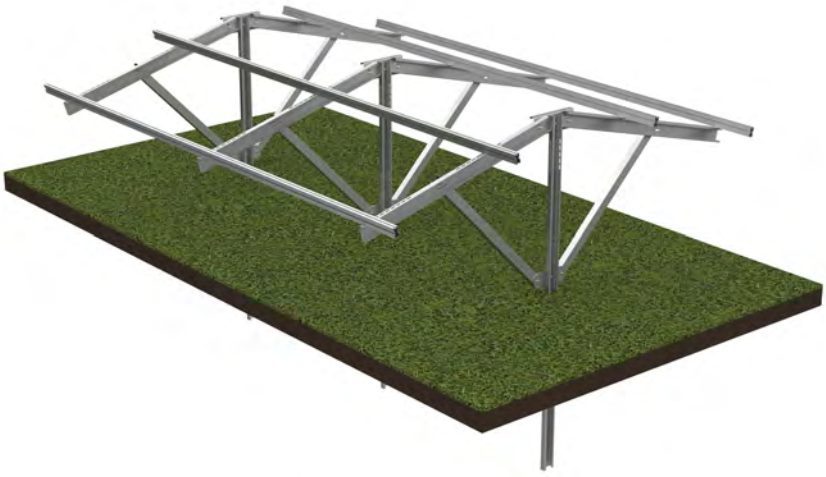

- KOMPATYBILNOŚĆ Z MODUŁAMI OD 1700 mm DO 2384 mm DŁUGOŚCI
- MONTAŻ PIONOWY W JEDNYM RZĘDZIE
- POWŁOKA CYNKOWO-MAGNEZOWA

ZOBACZ KATALOG

OPIS KONSTRUKCJI

Firma Keno sp. z o.o. udziela na powyższą konstrukcję 10-letniej gwarancji z możliwością jej wydłużenia o kolejne 5 lat. Konstrukcja została pokryta powłoką cynkowo-magnezową, co oznacza że gwarancja na samą powłokę może wynosić nawet 25 lat. Konstrukcja pozwala na montaż modułów w układzie 2 rzędów pionowo. Maksymalna długość pojedynczego stołu może wynosić 20 metrów.

KONSTRUKCJA WOLNOSTOJĄCA JENDOPODPOROWA WSCHÓD/ZACHÓD

RYSUNEK TECHNICZNY

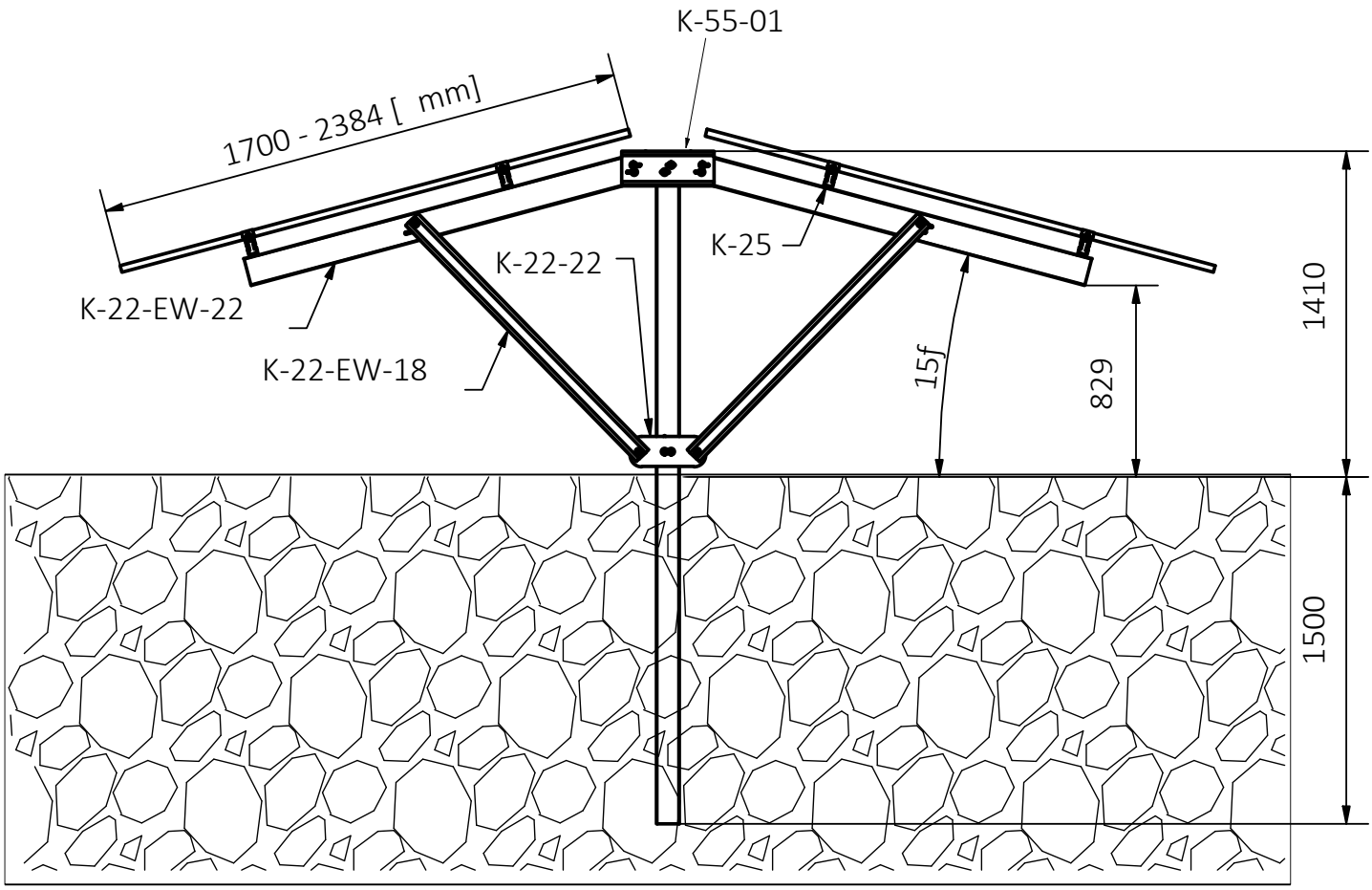

Fig. 1 Wymiary konstrukcyjne

DLA MODUŁÓW O DŁUGOŚCI W ZAKRESIE OD **1700 mm DO 2384 mm**

KENO Sp. z o.o.
ul. Daszyńskiego 609 44-151 Gliwice NIP: PL6312671983 BDO: 000006820

+48 32 230 25 71
biuro@keno-energy.com
www.keno-energy.com