K-102-H
ALUMINIOWY UCHWYT MONTAŻOWY
DEDYKOWANY DO DACHÓWKI CERAMICZNEJ

CHARAKTERYSTYKA

Firma Keno sp. z o.o. ma przyjemność zaprezentować Państwu rozwiązanie do zastosowania na wszystkich dachach pokrytych dachówką ceramiczną. Element dociskowy grip mocuje profil montażowy K-59 bez śruby typu „T”, a podwójna regulacja dopasowuje go do dachu.

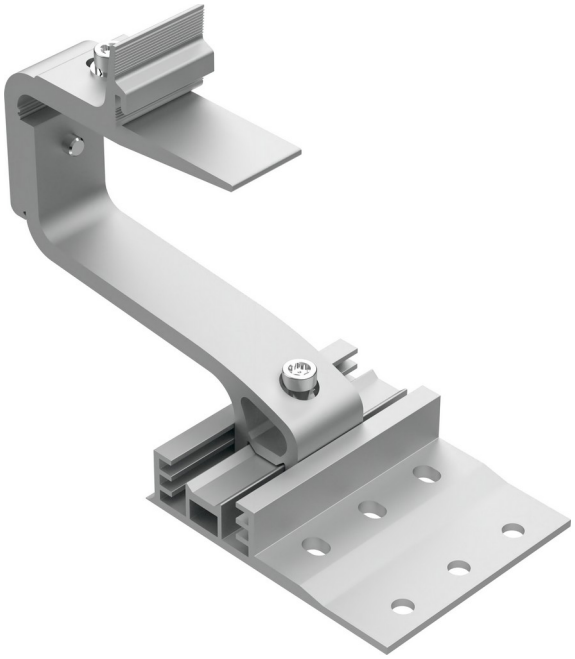

- ELEMENT DOCISKOWY GRIP
- MONTAŻ PROFILU BEZ ŚRUBY TYPU „T”
- SZEROKA MOŻLIWOŚĆ REGULACJI WZGLĘDEM DACHU
- KOMPATYBILNY WYŁĄCZNIE Z PROFILEM K-59
- MONTAŻ JEDNYM BITEM TORX T40

ZOBACZ KATALOG

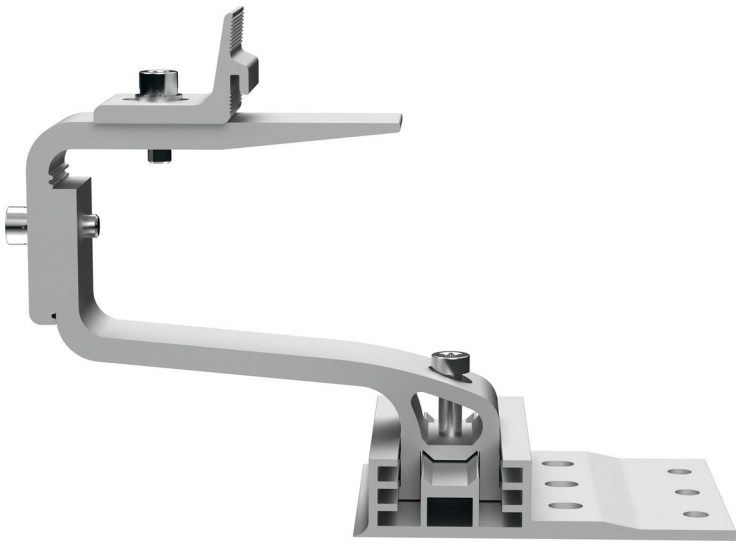

OPIS KONSTRUKCJI Z WYKORZYSTANIEM ELEMENTU K-102-H

Uchwyt został wykonany z największą starannością i dbałością o jakość. Firma Keno sp. z o.o. udziela na powyższą konstrukcję 10-letniej gwarancji z możliwością wydłużenia o kolejne 5 lat ze względu na wykonanie elementu z wysokiej jakości aluminium. Wzmocniona budowa pozwala utwierdzić uchwyt do krokwi dachowych przy użyciu minimum dwóch wkrętów ze specjalnie zaprojektowanym gwintem do drewna. Dzięki podwójnej regulacji hak można dopasować do większości standardowych dachówek dostępnych na rynku. Połączenie z profilem realizuje element dociskowy grip z ząbkowaną powierzchnią, dociskający profil w dowolnym punkcie – bez śruby typu „T-owego". Uchwyt jest kompatybilny wyłącznie z profilem K-59, a cały montaż wykonuje się jednym bitem Torx T40.

RYSUNEK TECHNICZNY

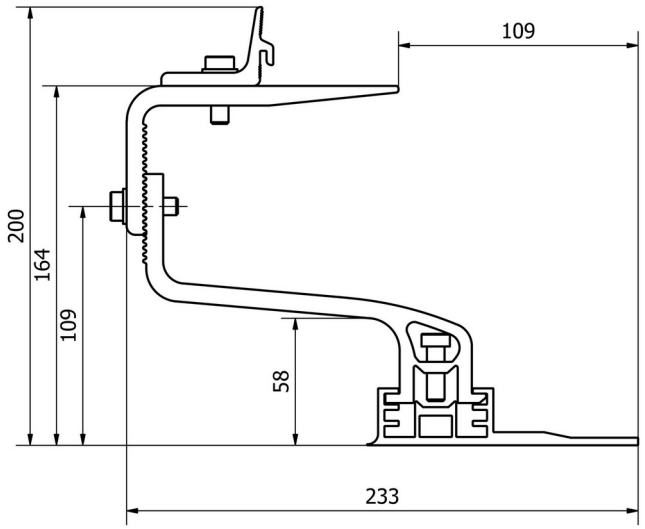

Rys.1 Pozycja górna

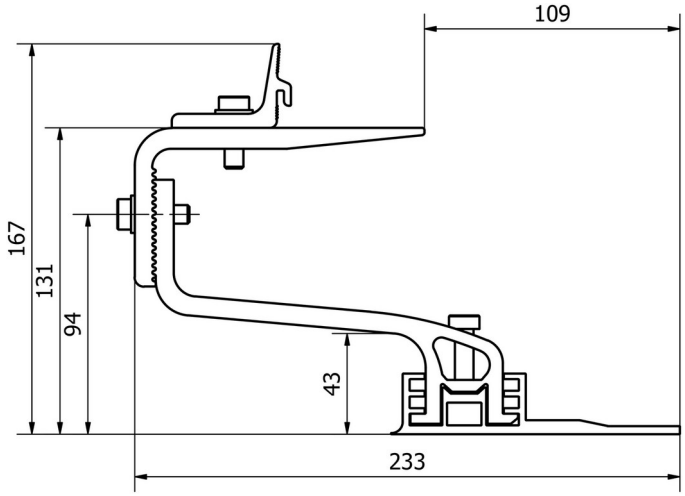

Rys.2 Pozycja dolna

KENO Sp. z o.o.
ul. Daszyńskiego 609 44-151 Gliwice
NIP: PL6312671983 BDO: 000006820
+48 32 230 25 71
biuro@keno-energy.com
www.keno-energy.com