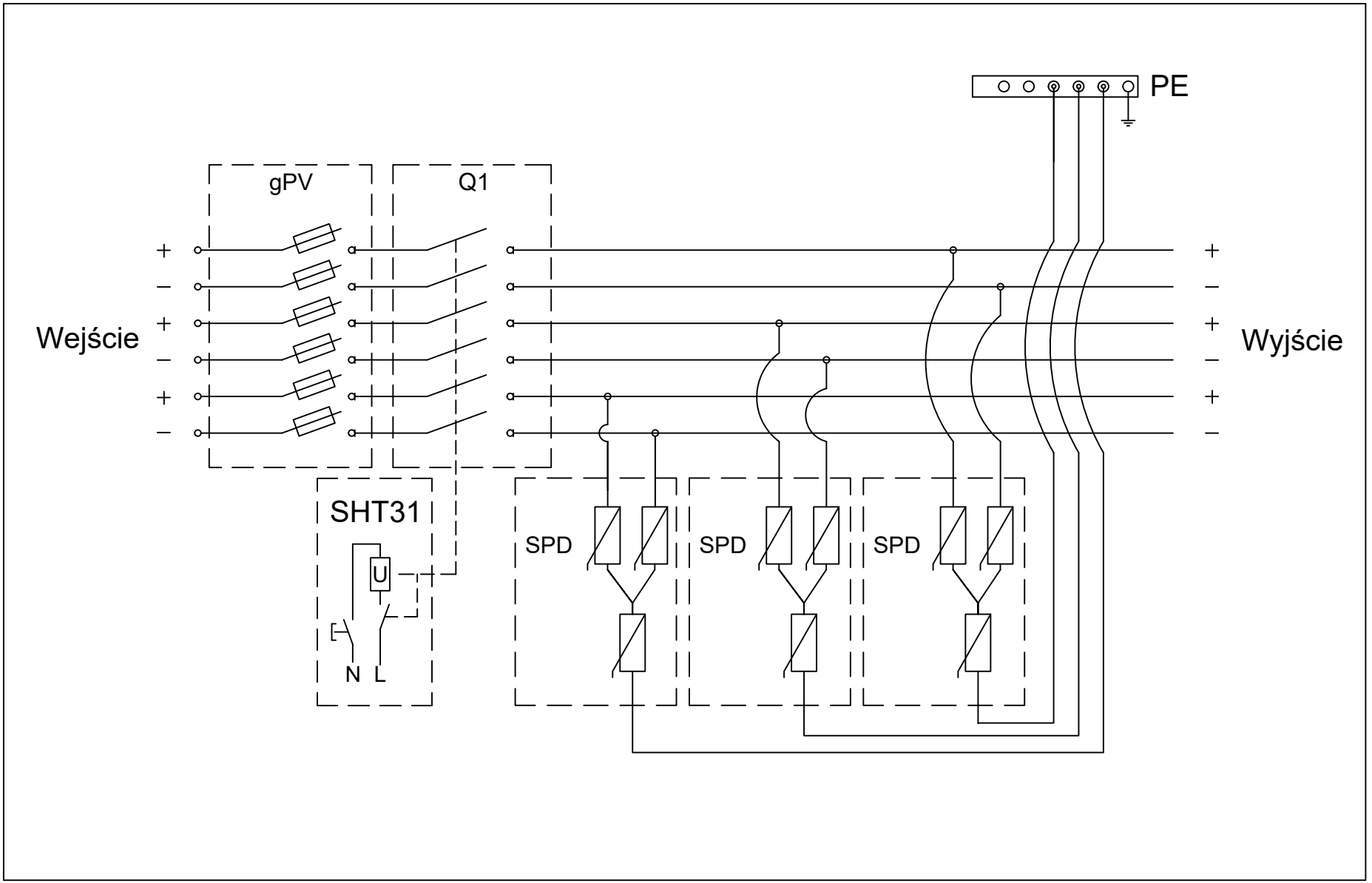
PE
gPV
Q1
Wejście
Wyjście
SHT31
U
N L
SPD
SPD
SPD