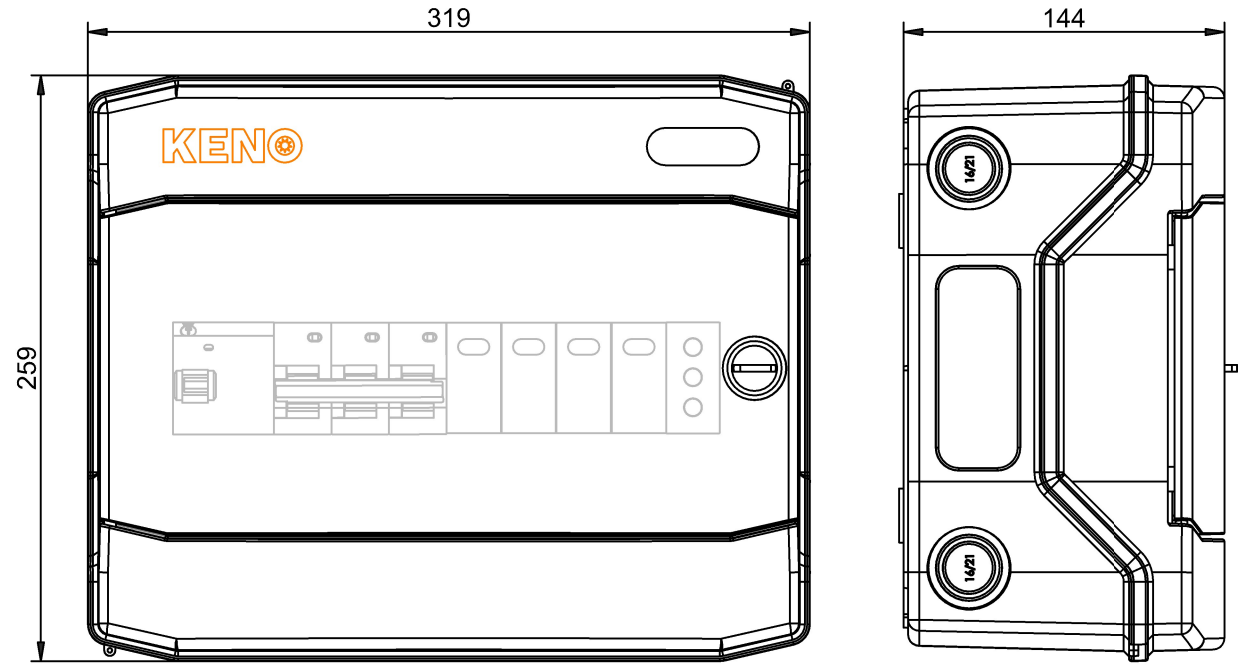

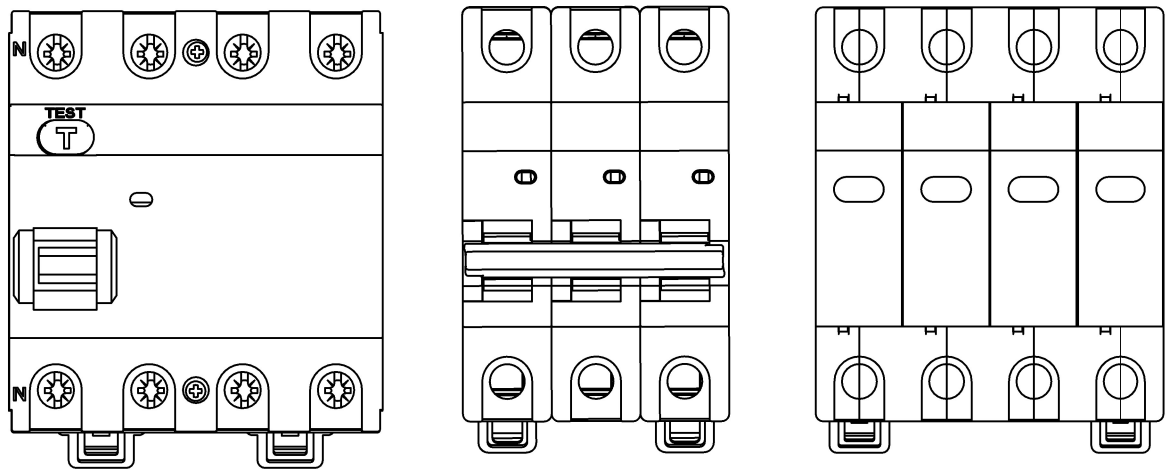

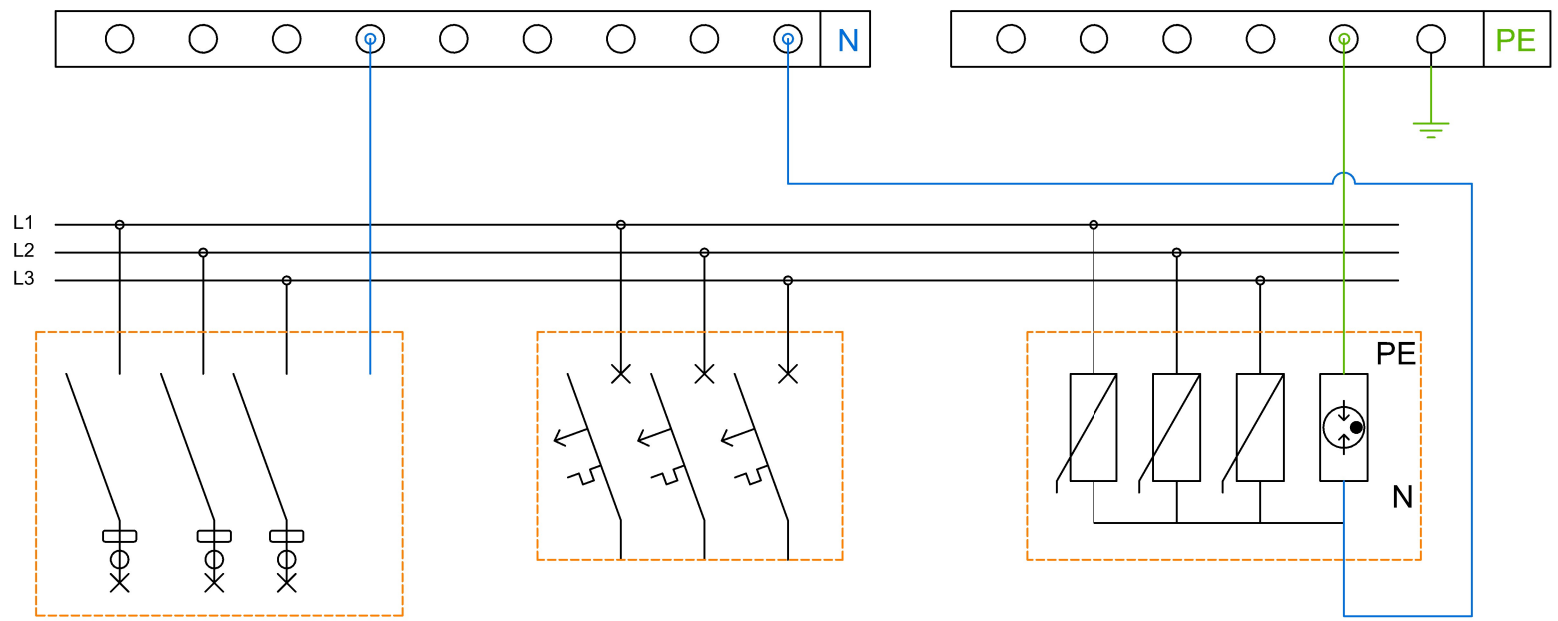

Ex9L-N 4P 40A
A 100mA

Ex9BN 3P B16

Ex9UE2 20 3PN 275

Schemat rozdzielnicy AC		
Indeks	SH-121 AC	
Nazwa	Rozdzielnica przyłączeniowa AC z ogranicznikiem przepięć typ 2, 16A 3-F, RCD 100mA typ A, sygn. faz.	
KENO	KENO Sp. z o.o. ul. Daszyńskiego 609, 44-151 Gliwice NIP: PL6312671983	Data 10/2022