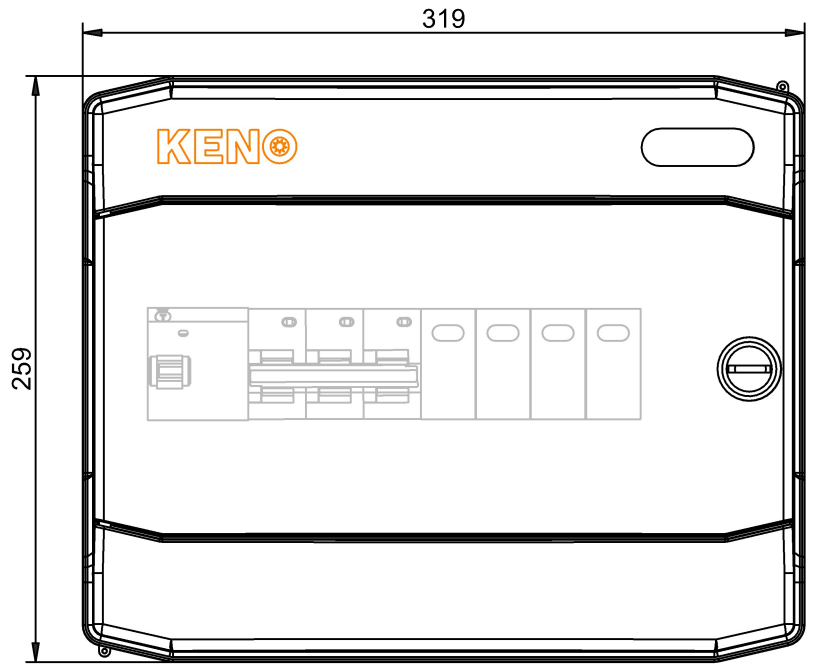


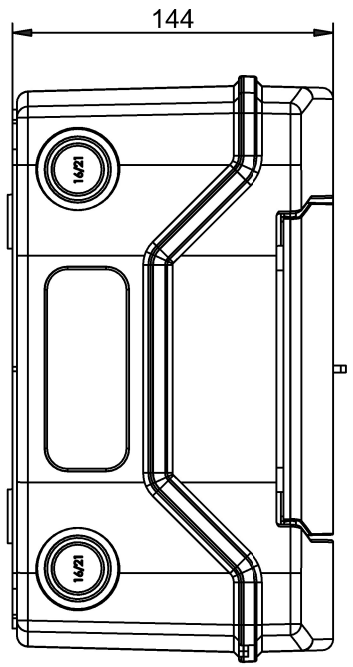


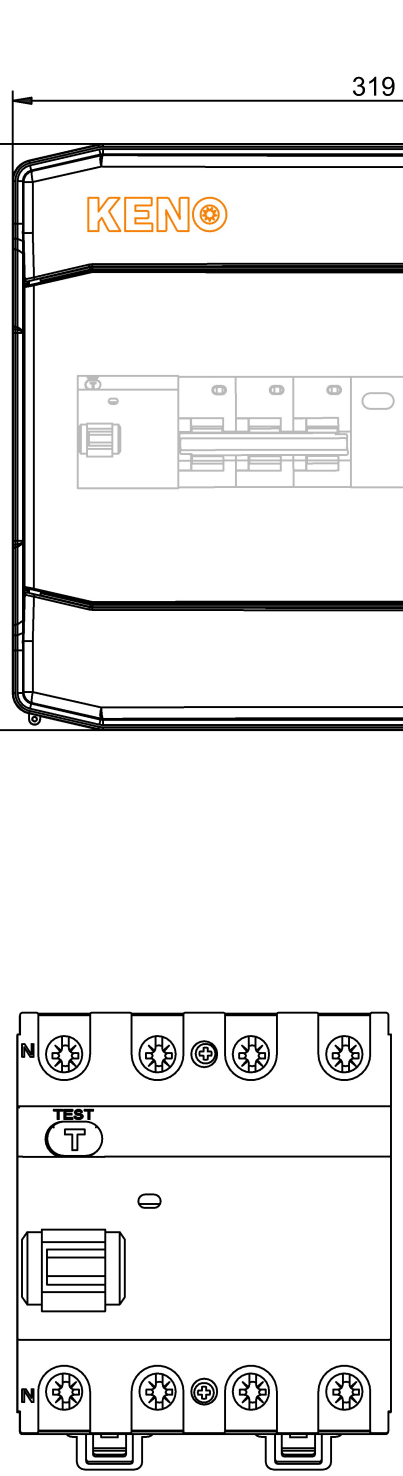


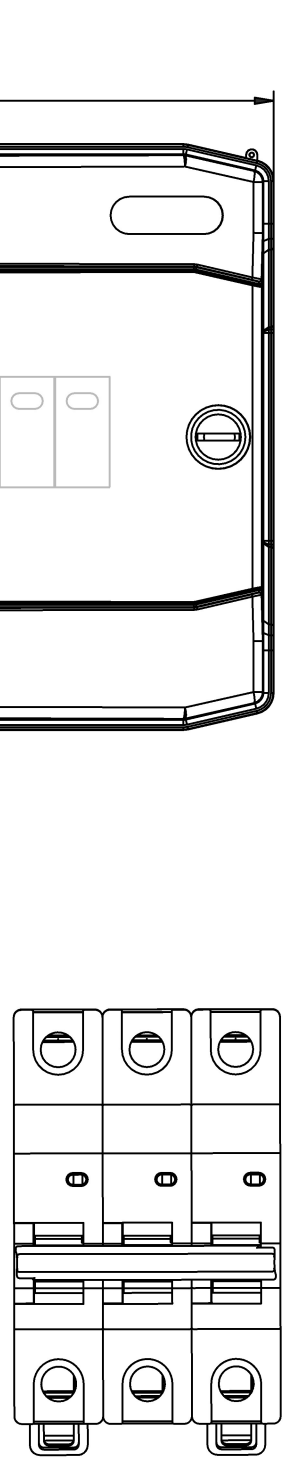



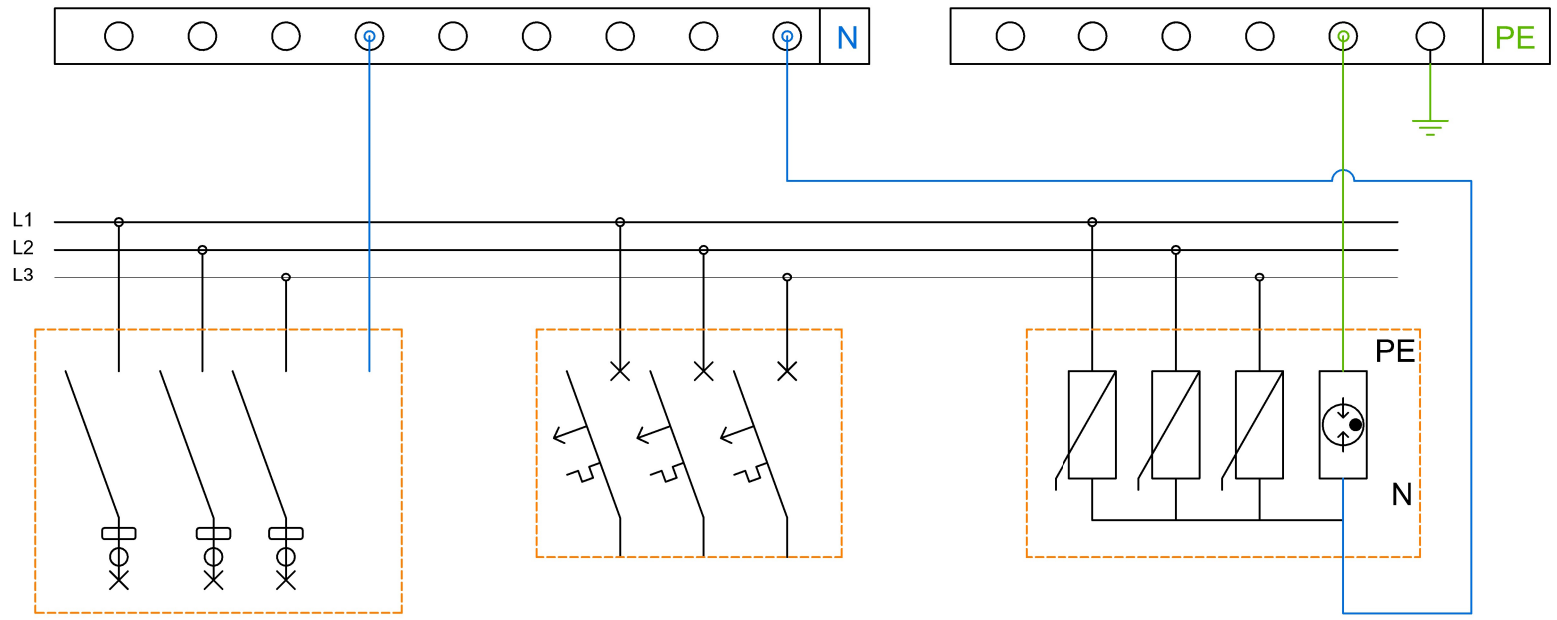


Ex9L-N 4P 40A
A 300mA

Ex9BN 3P B32

Ex9UE2 20 3PN 275

| Schemat rozdzielnicy AC | |
|---|---|
| Indeks | SH-299 AC |
| Nazwa | Rozdzielnica przyłączeniowa AC z ogranicznikiem przepięć typ 2, 32A 3-F, RCD 300mA typ A |

KENO
**KENO Sp. z o.o.**
ul. Daszyńskiego 609,
44-151 Gliwice
**NIP: PL6312671983**

| Data |
|---|
| 10/2022 |