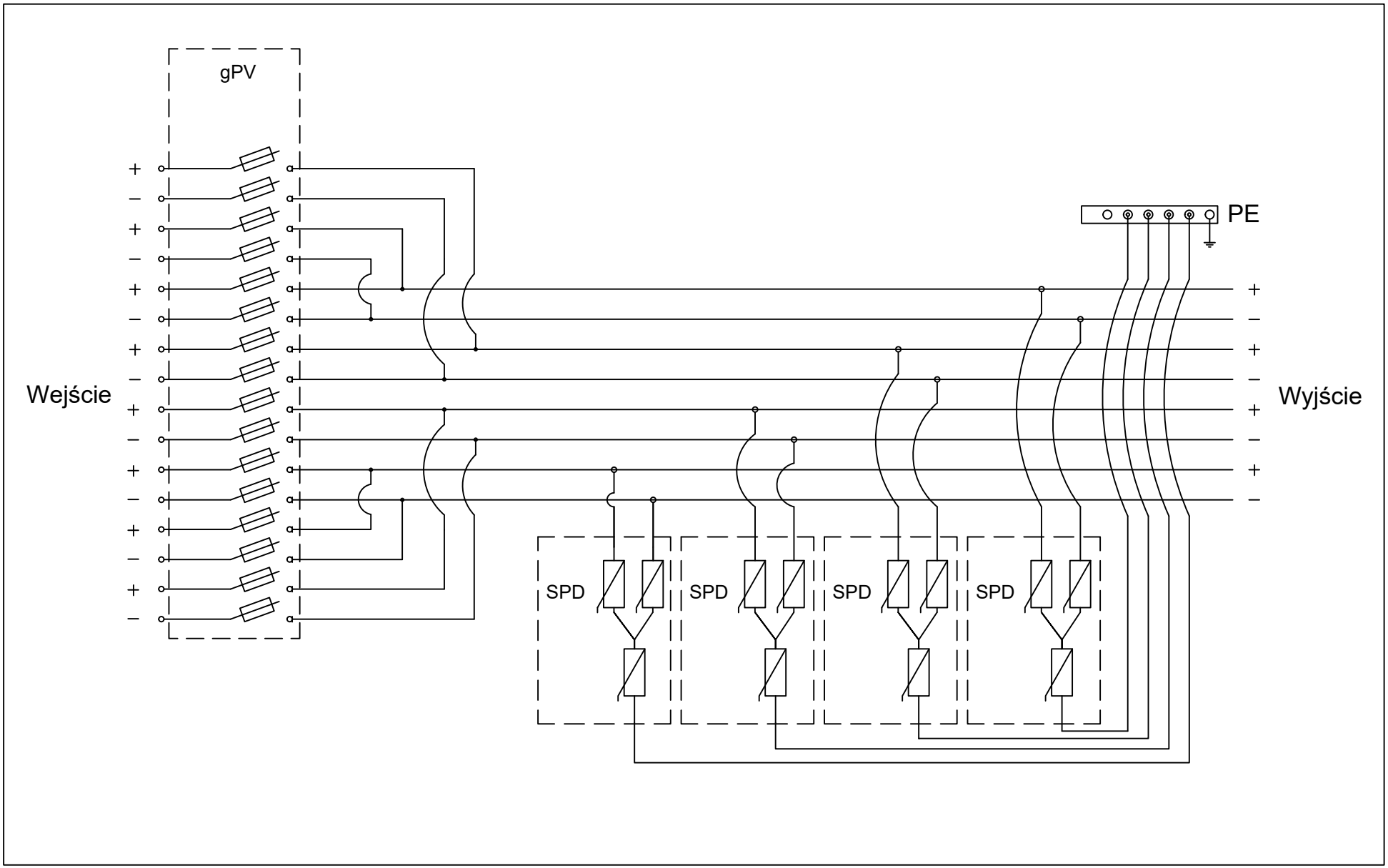
gPV
Wejście
PE
Wyjście
SPD
SPD
SPD
SPD