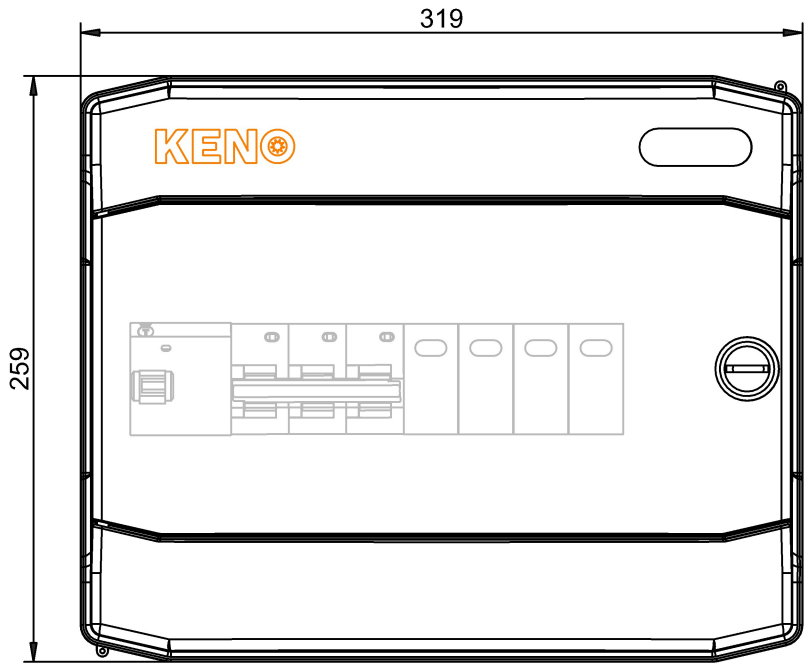

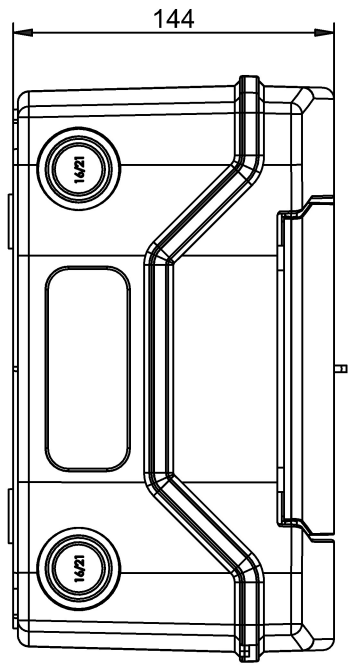

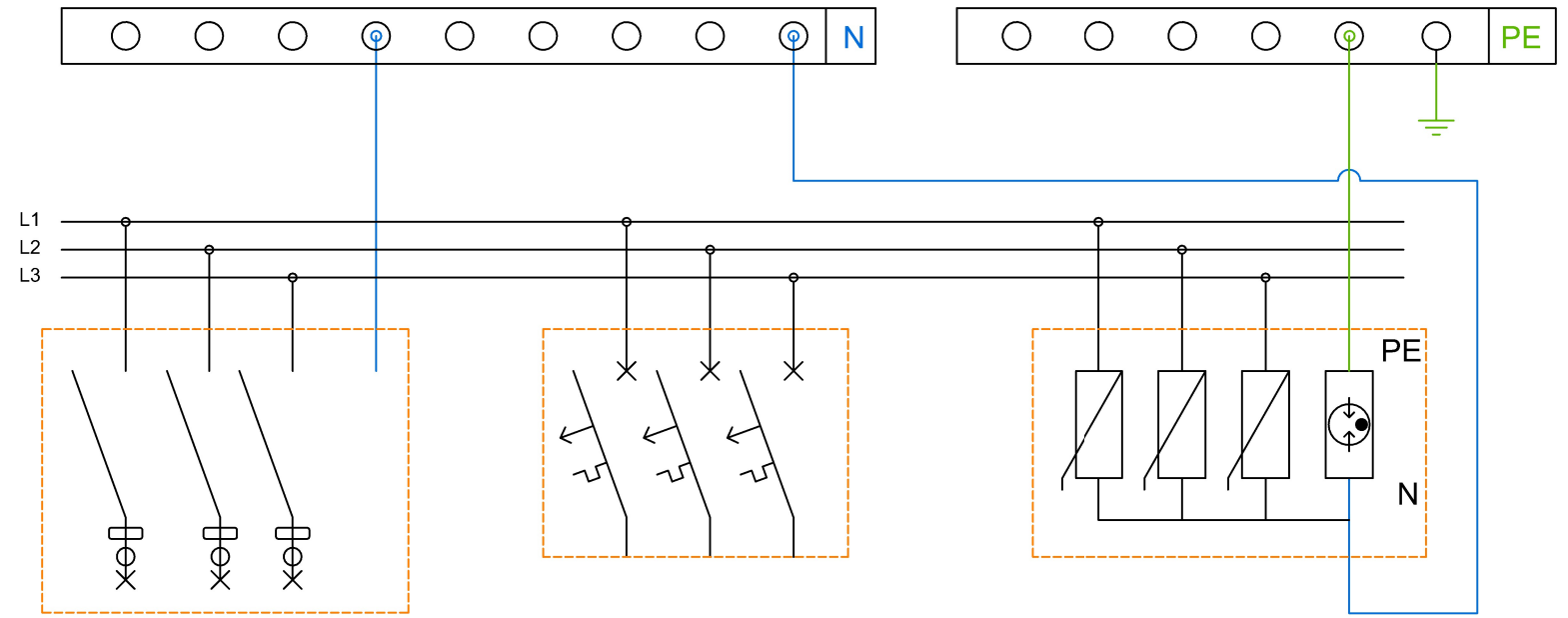

Ex9L-N 4P 40A A 300mA

Ex9BN 3P B20

Ex9UE2 20 3PN 275

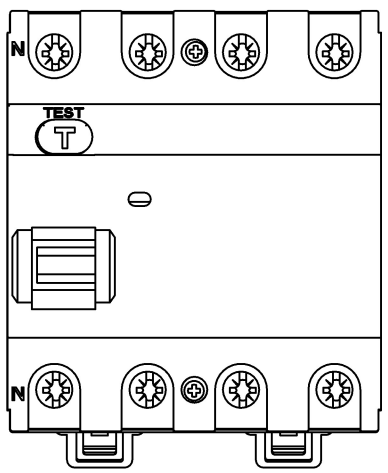

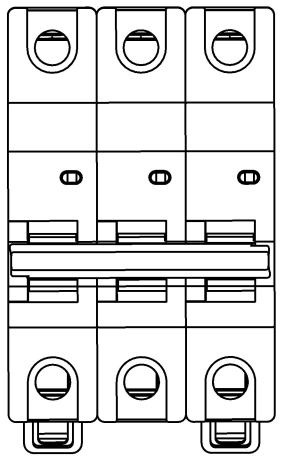

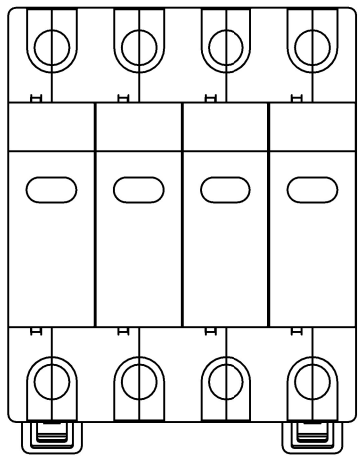

Schemat rozdzielnicy AC	
Indeks	SH-285 AC
Nazwa	Rozdzielnica przyłączeniowa AC z ogranicznikiem przepięć typ 2, 20A 3-F, RCD 300mA typ A

KENO Sp. z o.o.
ul. Daszyńskiego 609,
44-151 Gliwice
NIP: PL6312671983

Data

10/2022