Stacja napełniająca KSN; KSNR



Instrukcja obsługi

Spis treści

1. Opis i specyfikacja 2
2. Budowa 3
3. Środki ostrożności i zalecenia co do użytkowania 3
4. Procedura płukania 4
5. Możliwości tłoczenia cieczy 4
6. Nasada na wkłady filtrujące (akcesorium opcjonalne) 5
7. Konserwacja urządzenia 6
8. Utylizacja 6
9. Warunki gwarancyjne 7

Kensol Sp. z o.o.
ul. Daszyńskiego 609A
44-151 Gliwice
NIP: 6312652804

hvac@kensol.pl
+48 603-909-013
www.kensol.pl

1. Opis i specyfikacja

Stacja do napełniania, płukania oraz serwisowania układów hydraulicznych takich jak instalacje solarne, ogrzewanie podłogowe, systemy zasilania pomp ciepła czy urządzenia grzewcze.

Wyposażenie:

- pompa AJ50/60,
- reduktor ciśnienia umożliwiający kontrolę ciśnienia wtłaczanej cieczy (tylko wersja SNRG-R-AJ50/60),
- manometr 0-10 bar,
- zbiornik PE 30l z dużą pokrywą,
- bezpieczny hermetyczny wyłącznik maszynowy wraz z przewodem 1,2 mb,
- 2 przezroczyste węże 4mb z zaworami i półśrubunkami kątowymi z nakrętką 3/4”,
- powrót cieczy do zbiornika z wężem wyprowadzonym na dno (ograniczenie napowietrzania cieczy),
- dodatkowe wyjścia umożliwiające zasysanie z zewnętrznego zbiornika, lub wyrzut cieczy np. do kanalizacji,
- filtr siateczkowy wewnątrz zbiornika,
- konstrukcja stalowa malowana proszkowo
- wygodne uchwyty umożliwiające wygodne złapanie i podniesienie stacji,
- duże koła pozwalające na ułatwiony transport po schodach.

Parametr	**Wartość**
Wymiary (wys. x szer. x dł)	920 x 470 x 450 mm
Masa (z pustym zbiornikiem)	25 kg
Pojemność zbiornika	30 l
Max. podnoszenie pompy	50 mH_20
Max. wydajność	60l/min
Moc silnika, napięcie zasilania	1100 W, 230V, 50Hz
Zawory odcinające i spustowe	½”
Medium	woda lub mieszanki glikolu
Długość węży przyłączeniowych	2 x 4mb
Max. temperatura medium	60°C

Kensol Sp. z o.o.
ul. Daszyńskiego 609A
44-151 Gliwice
NIP: 6312652804
hvac@kensol.pl
+48 603-909-013
www.kensol.pl

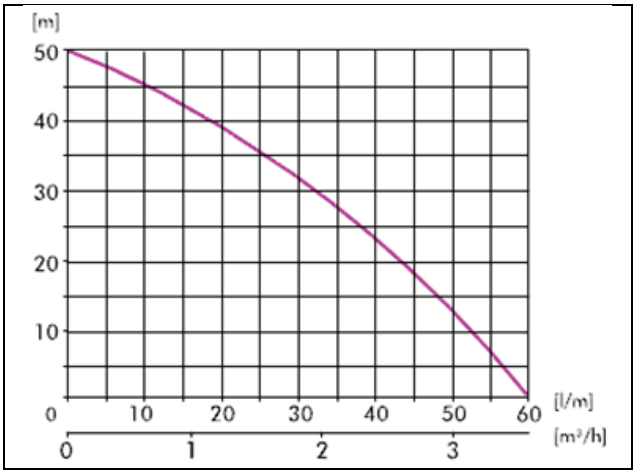

Charakterystyka pompy AJ50/60

2. Budowa

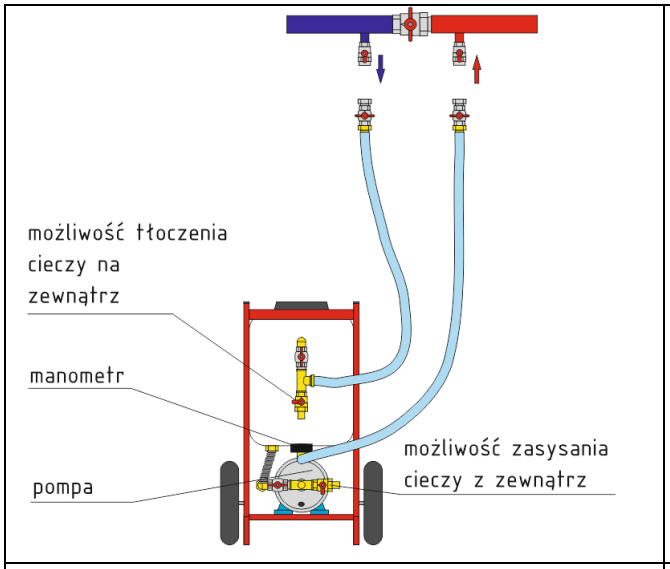

KSN

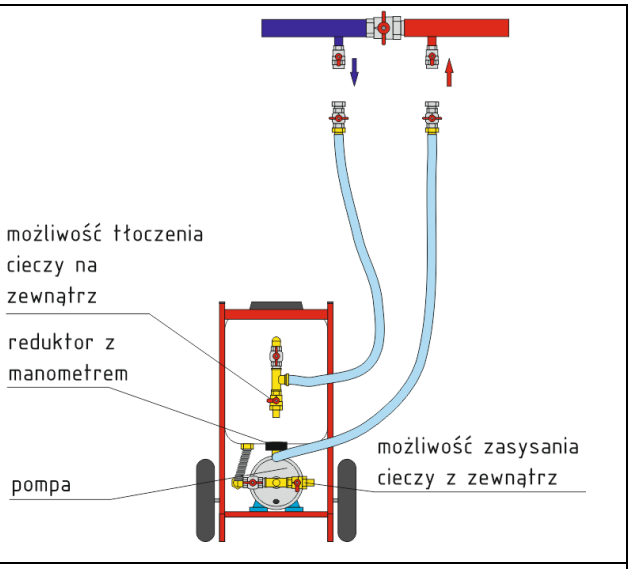

KSNR

3. Środki ostrożności i zalecenia co do użytkowania

Bezpieczeństwo:

- Urządzenie jest przeznaczone tylko do użytku profesjonalnego. Nieprawidłowa eksploatacja niesie ryzyko pożaru, zalania, porażenia elektrycznego lub uszkodzenia urządzenia.
- Urządzenie nie jest przeznaczone do obsługi przez dzieci.
- Z uwagi na bezpieczeństwo użytkowania należy regularnie sprawdzać stan techniczny urządzenia. W przypadku zaobserwowania niepokojących objawów (np. zapach spalenizny, uszkodzona izolacja przewodów elektrycznych) nie używać urządzenia!
- Urządzenie nie może być wykorzystywane niezgodnie z przeznaczeniem.
- Dokonywanie przeróbek jest niedozwolone i wyłącza producenta z odpowiedzialności gwarancyjnej.
- Przed czynnościami konserwacyjnymi należy poczekać aż pompa ostygnie.
- Przed montażem przewodów hydraulicznych, należy odłączyć urządzenie od sieci.

Kensol Sp. z o.o.
ul. Daszyńskiego 609A
44-151 Gliwice
NIP: 6312652804
hvac@kensol.pl
+48 603-909-013
www.kensol.pl

Transport i magazynowanie:

- Można transportować zarówno w pozycji stojącej jak i leżącej (wówczas zaleca się uprzednie opróżnienie zbiornika oraz korpusu pompy),
- Po użyciu należy przepłukać pompę wodą.
- W przypadku magazynowania, należy całkowicie opróżnić zbiornik i korpus pompy za pomocą korka spustowego.
- Urządzenie należ chronić przed działaniem ujemnych temperatur.

Wskazówki dotyczące użytkowania:

- Podczas pracy pompy zaleca się poluzowanie dekla celem uniknięcia wytworzenia podciśnienia we wbudowanym zbiorniku,
- Należy zachować szczególną ostrożność przy pracy z podgrzaną cieczą. Uszkodzenie pompy oraz deformacja zbiornika na skutek pracy na wysokiej temperaturze, nie podlega roszczeniom gwarancyjnym.
- Należy zwrócić uwagę na lokalne przepisy i procedury dotyczące usuwania zużytej cieczy oraz środków chemicznych.
- Urządzenie należ chronić przed działaniem ujemnych temperatur.
- Urządzenia nie wolno użytkować przy spadku napięcia poniżej 210V – użytkowanie w takich warunkach może doprowadzić do uszkodzeń nie podlegającym roszczeniom gwarancyjnym.
- Niedozwolona jest praca urządzenia na sucho.
- Niedozwolona jest praca urządzenia z zamkniętą stroną tłoczną, przez okres dłuższy niż 10 min.
- Nie przekraczać 60 minut ciągłej pracy z cieczą powyżej 35ºC.

4. Procedura płukania

Stację można używać do płukania instalacji lub urządzeń przy użyciu wody z dodatkiem specjalistycznych nie kwasowych środków chemicznych oraz dedykowanych płukanek.

Kroki:

a) Upewnić się, że urządzenie jest odłączone od zasilania sieciowego.
b) Podłączyć węże przyłączeniowe odpowiednio do króćca zasilającego oraz zrzutowego.
c) Napełnić zbiornik stacji wodą z ewentualnymi dodatkami chemicznymi.
d) Pokrywę zbiornika pozostawić otwartą, umożliwiając ulatnianie się gazów.
e) Podłączyć urządzenie do gniazda zasilającego.
f) Uruchomić pompę i otworzyć zawory na wężach przyłączeniowych.
g) Podczas pracy kontrolować poziom płynu w zbiorniku (lustro cieczy musi być powyżej filtra wewnątrz, tak aby uniknąć zasysania powietrza).
h) Po zakończeniu płukania instalacji przepłukać pompę i zbiornik czystą wodą.

5. Możliwości tłoczenia cieczy

Budowa stacji umożliwia tłoczenie cieczy ze zbiornika wbudowanego lub zewnętrznego oraz wyrzut cieczy z powrotem do wbudowanego zbiornika lub na zewnątrz. W zależności od wariantu, należy otworzyć/zamknąć odpowiednie zawory, zgodnie z poniższymi ilustracjami.

Kensol Sp. z o.o.
ul. Daszyńskiego 609A
44-151 Gliwice
NIP: 6312652804
hvac@kensol.pl
+48 603-909-013
www.kensol.pl

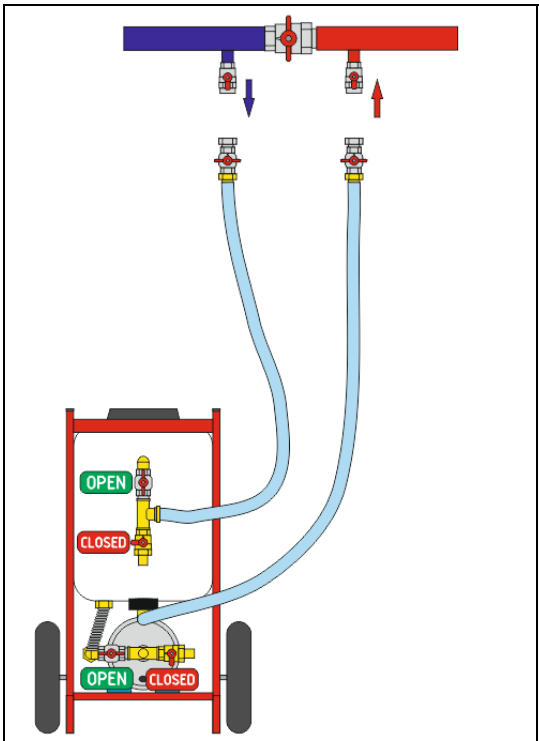

a) Tłoczenie cieczy ze zbiornika i powrót do zbiornika wbudowanego

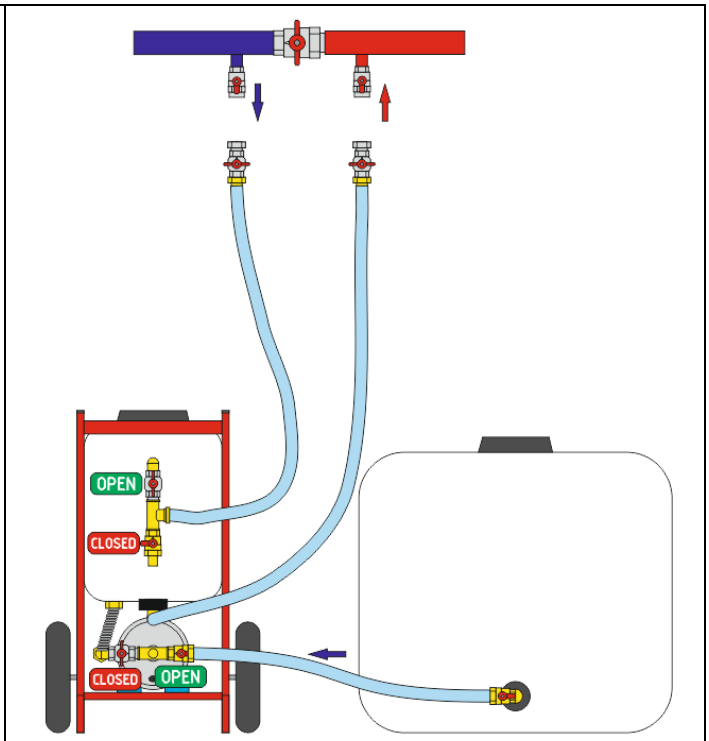

b) Tłoczenie cieczy ze zbiornika zewnętrznego i powrót do zbiornika wbudowanego

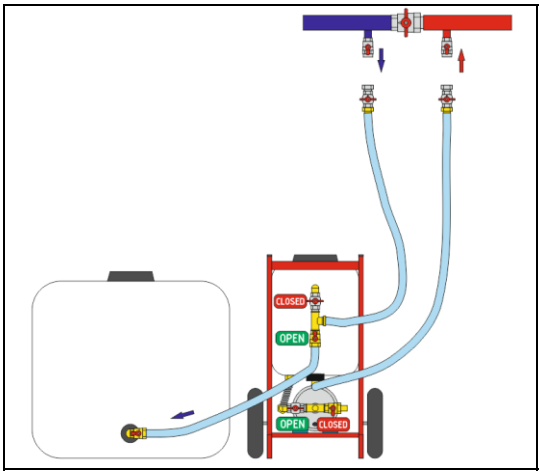

c) Tłoczenie cieczy ze zbiornika wbudowanego i wyrzut cieczy na zewnątrz

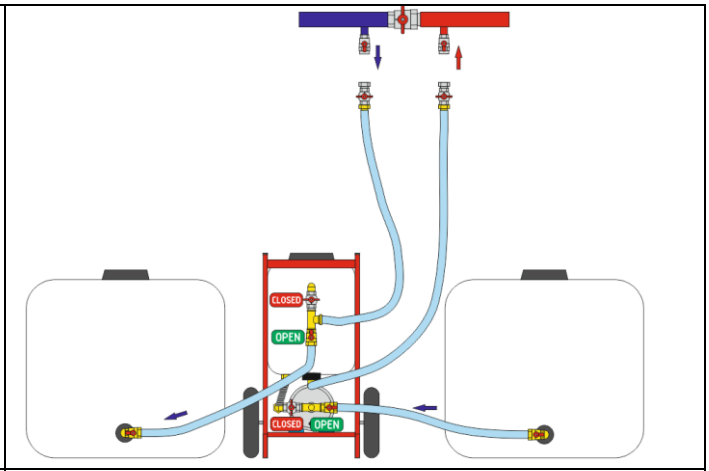

d) Tłoczenie cieczy ze zbiornika zewnętrznego i wyrzut cieczy na zewnątrz

6. Nasada na wkłady filtrujące (akcesorium opcjonalne)

Stację można doposażyć w nasadkę wewnętrzna na wkłady filtrujące do montażu wewnątrz zbiornika. Rozwiązanie to umożliwia dodatkową filtrację cieczy podczas płukania instalacji. Nasadkę montuje się w miejsce filtra siatkowego.

Do filtracji można wykorzystać dostępne na rynku standardowe wkłady o rozmiarach 5” i 10” z pustym kanałem w środku.

Kensol Sp. z o.o.
ul. Daszyńskiego 609A
44-151 Gliwice
NIP: 6312652804

hvac@kensol.pl
+48 603-909-013
www.kensol.pl

Podczas używania należy mieć na uwadze, że poziom cieczy w zbiorniku musi być wyższy niż wysokość zastosowanego wkładu filtrującego.

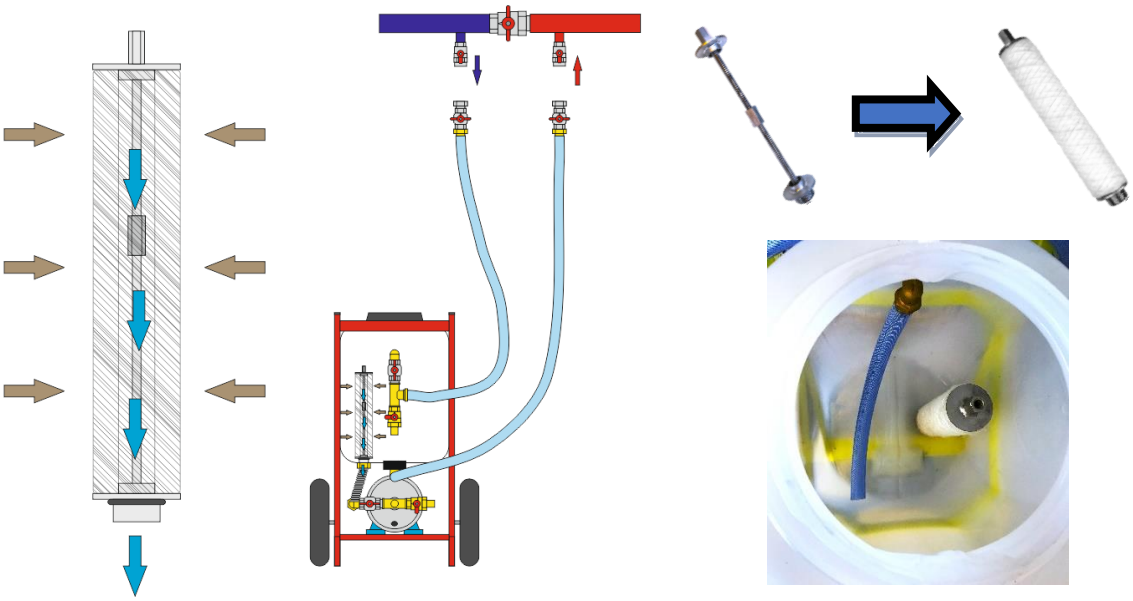

7. Konserwacja urządzenia

Do okresowych podstawowych czynności konserwacyjnych należą:

- Umycie obudowy wilgotną ścierką z ewentualnym łagodnym detergentem,
- Gruntowne mycie zbiornika,
- Kontrola stanu przewodów elektrycznych,
- Kontrola stanu połączeń hydraulicznych.

Po każdym użyciu:

- Przepłukanie urządzenia wodą,
- W przypadku dłuższego składowania opróżnienie zbiornika oraz korpusu pompy (poprzez odkręcenie korka spustowego).

8. Utylizacja

Dbałość o środowisko naturalne jest dla nas sprawą nadrzędną. Świadomość, że produkujemy urządzenia zawierające elektronikę i wiele innych złożonych komponentów, zobowiązuje nas do bezpiecznej dla natury utylizacji zużytych elementów i urządzeń. Symbol przekreślonego kosza na śmieci na produkcie oznacza, że produktu nie wolno wyrzucać do zwykłych pojemników na odpady. Segregując odpady przeznaczone do recyklingu pomagamy chronić środowisko naturalne.

Zużyty produkt podlega obowiązkowi usuwania jako odpady wyłącznie w selektywnej zbiórce odpadów organizowanych przez Sieć Gminnych Punktów Zbiórki Odpadów Elektrycznych i Elektronicznych. Konsument ma prawo do zwrotu zużytego sprzętu w sieci dystrybutora sprzętu elektrycznego, co najmniej nieodpłatnie i bezpośrednio, o ile zwracane urządzenie jest właściwego rodzaju i pełni tę samą funkcję, co nowo zakupione urządzenie. Zabrania się wyrzucania zużytego urządzania razem z innymi odpadkami bytowymi.

Kensol Sp. z o.o.
ul. Daszyńskiego 609A
44-151 Gliwice
NIP: 6312652804

hvac@kensol.pl
+48 603-909-013
www.kensol.pl



9. Warunki gwarancyjne

Gwarancja na urządzenie wynosi 24 miesięcy od daty sprzedaży jednak nie dłużej niż 30 miesięcy od daty produkcji.

Nieodpłatne naprawy gwarancyjne urządzeń wykonywane są wyłącznie w siedzibie serwisu Kensol.

Reklamowane urządzenia dostarcza do Kensol Odbiorca – istnieje możliwość odpłatnego zlecenia kuriera po odbiór przygotowanej przesyłki.

I. Warunkiem rozpoczęcia procesu reklamacyjnego jest:

- przesłanie na adres email hvac@kensol.pl wypełnionego protokołu reklamacyjnego przez osobę zgłaszającą;
- przesłanie kopii dowodu zakupu;
- przesłanie dokumentacji zdjęciowej reklamowanego urządzenia.

II. Przebieg procesu reklamacji

- przekazanie do Kensol danych związanych z reklamacją;
- kontakt serwisu Kensol z firmą instalacyjną lub Dystrybutorem celem ustalenia zasadności reklamacji, kosztów, sposobu i terminu wymiany gwarancyjnej oraz miejsca dostawy elementów urządzenia wysyłanych z magazynu Kensol;
- wysyłka nowych elementów urządzenia na ustalony adres wraz z wystawieniem FV na wysłaną część – w przypadku gdy część wysyłana jest przed wykonaniem ekspertyzy reklamowanego elementu;
- informacja od firmy instalacyjnej lub Dystrybutora o wykonanej wymianie gwarancyjnej;
- odesłanie do Kensol wymienionych elementów od firmy instalacyjnej lub Dystrybutora;
- sprawdzenie przez Kensol zasadności reklamacji:

REKLAMACJA ZASADNA – informacja dla zgłaszającego reklamację

- korekta FV na wymienioną część (warunkiem wystawienia korekty jest odesłanie uszkodzonej części).
- wysyłka nowej części – w przypadku gdy nie nastąpiło to szybciej.
- zamknięcie reklamacji.

REKLAMACJA NIEZASADNA – informacja dla zgłaszającego reklamację oraz:

- w przypadku niezasadności reklamacji wystawienie faktury przez Kensol firmie/osobie, która zgłosiła reklamację, zgodnie z cennikiem za dostarczone elementy oraz koszty przesyłki i koszty ekspertyzy
- zamknięcie reklamacji.

III. Gwarancja nie obejmuje:

- uszkodzeń wynikających z użytkowania niezgodnego z zaleceniami producenta;
- uszkodzeń wynikających z niewłaściwego transportu;
- uszkodzeń wynikających z zamarznięcia cieczy;
- uszkodzeń termicznych wynikających z pracy z gorącą cieczą;
- uszkodzeń powstałych z winy użytkownika, uszkodzeń mechanicznych, przepięć;

IV. Cennik w przypadku reklamacji niezasadnej

- Koszt ekspertyzy - 50,00 zł netto
- Koszt wysyłki – 30,00 zł netto w przypadku zdemontowanych elementów,
- Koszt wysyłki – 60,00 zł netto w przypadku całej stacji.

Kensol Sp. z o.o.
ul. Daszyńskiego 609A
44-151 Gliwice
NIP: 6312652804

hvac@kensol.pl
+48 603-909-013
www.kensol.pl