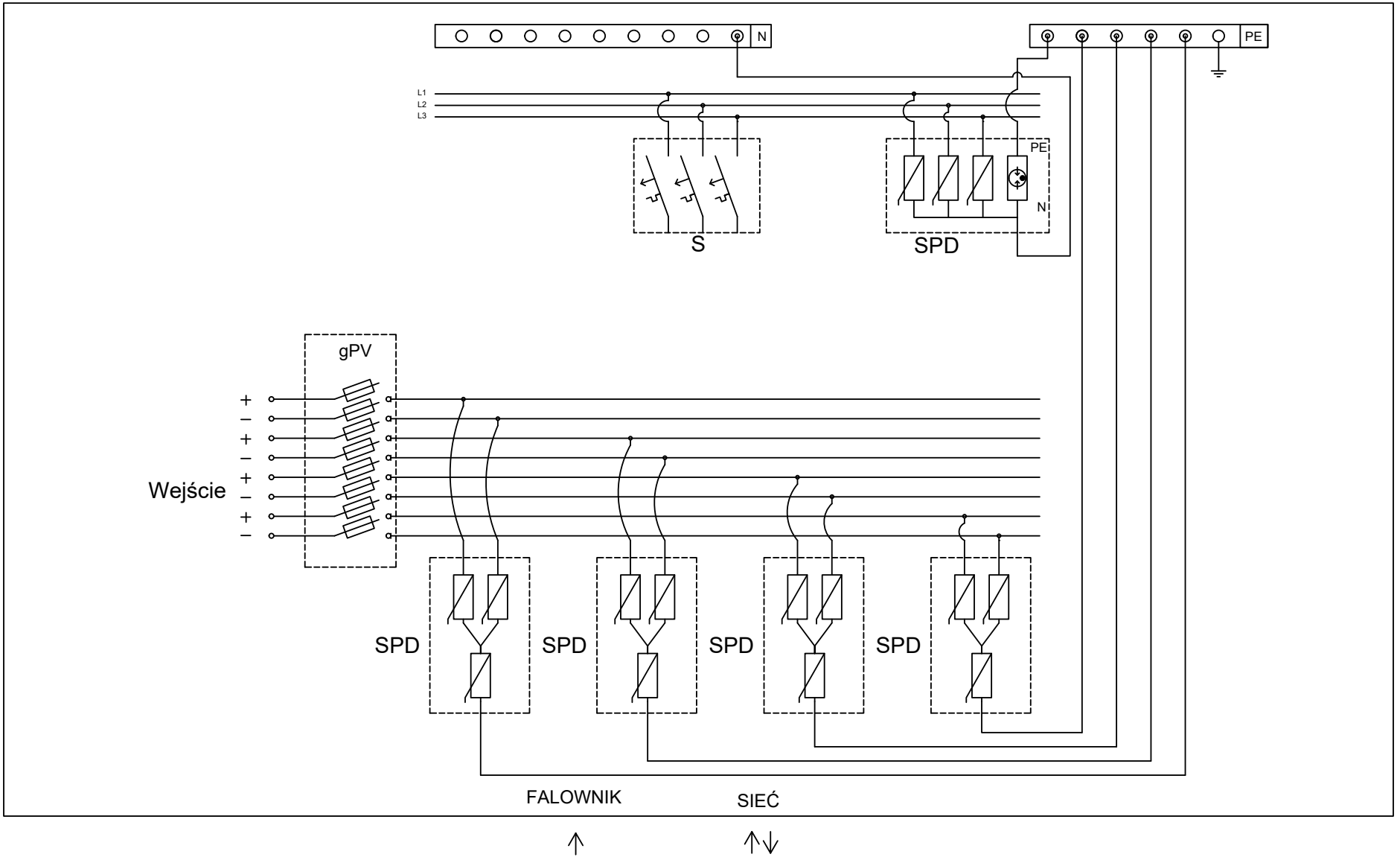
N
PE
L1
L2
L3
S
PE
N
SPD
gPV
Wejście
+
–
+
–
+
–
+
–
SPD
SPD
SPD
SPD
FALOWNIK
SIEĆ