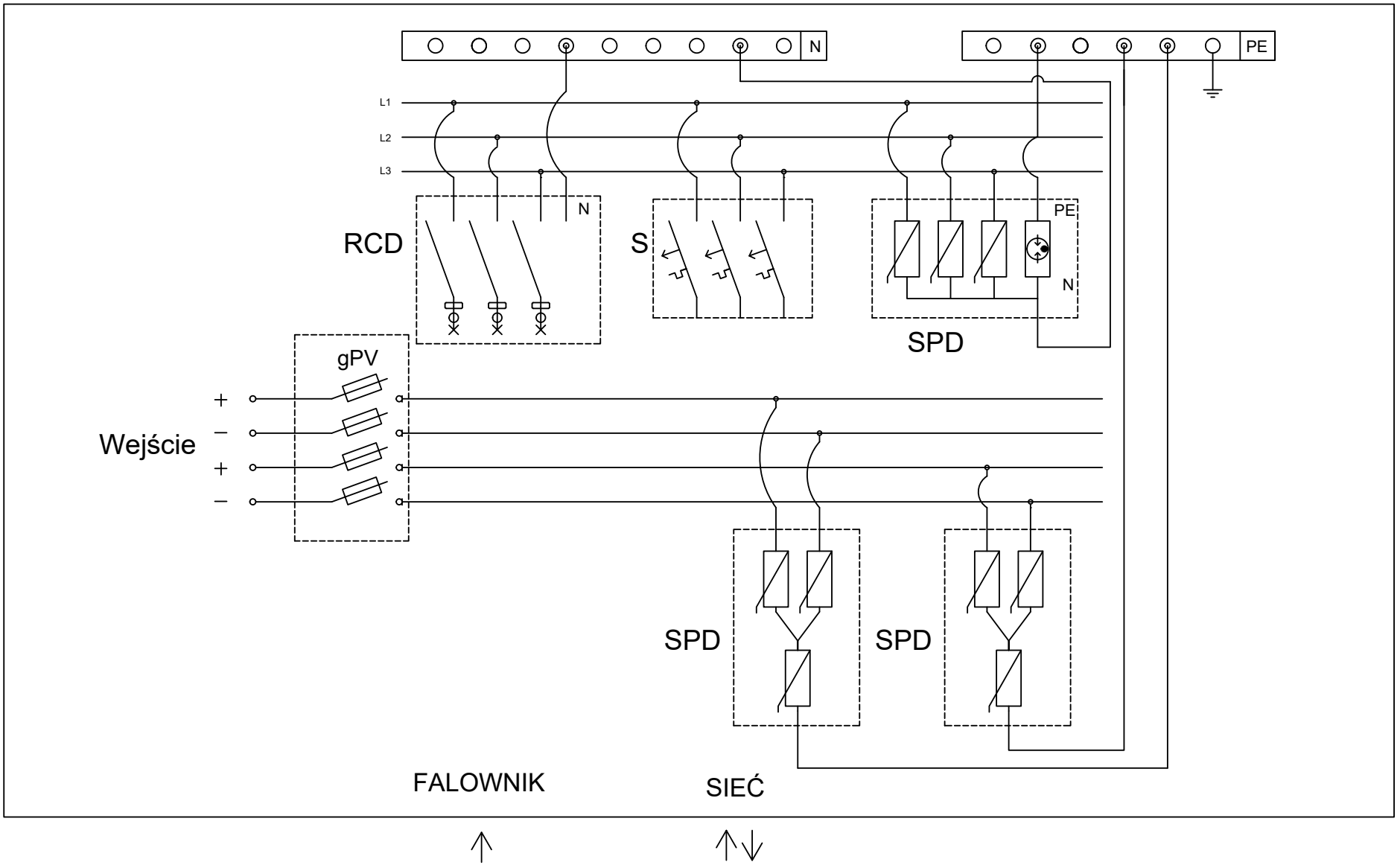
N
PE
L1
L2
L3
RCD
N
S
PE
N
SPD
gPV
Wejście
+
−
+
−
SPD
SPD
FALOWNIK
SIEĆ