GOODWE



Quick Installation Guide

Smart Communication Unit

(SCU3000-S | SCU3000 | SCU3000A-S | SCU3000A)

V1.2-2023-11-15

TABLE OF CONTENTS

EN 01
BG 04
CS 07
DA 10
DE 13
EL 16
ES 19
ET 22
FI 25
FR 28
HR 31
HU 34
IT 37
LT 40
LV 43
NL 46
PL 49
PT 52
RO 55
SK 58
SL 61
SV 64
Introduction 67

01 Safety Precautions

General Disclaimer

- The information in this quick installation guide is subject to change due to product updates or other reasons. This guide cannot replace the product labels or the safety precautions in the user manual unless otherwise specified. All descriptions here are for guidance only.
- Before installations, read through the quick installation guide. For additional information, please see the user manual.
- All operations should be performed by trained and knowledgeable technicians who are familiar with local standards and safety regulations.
- Check the deliverables for correct model, complete contents, and intact appearance. Contact the manufacturer if any damage is found or any component is missing.
- Use insulating tools and wear personal protective equipment when operating the equipment to ensure personal safety. Wear anti-static gloves, clothes, and wrist strip when touching electronic components to protect the equipment from damage. The manufacturer shall not be liable for any damage caused by static electricity.
- Strictly follow the installation, operation, and configuration instructions in this guide and user manual. The manufacturer shall not be liable for equipment damage or personal injury if you do not follow the instructions. For more warranty details, please visit https://en.goodwe.com/warranty.

Safety Disclaimer

WARNING

- Do not touch the equipment in case of short-circuit. Power off the equipment immediately.
- Before wiring, disconnect all upstream switches to ensure the equipment is not powered on.
- Before operation, make sure the equipment is reliably grounded.
- Use appropriate tools for proper installation, maintenance, etc.
- Observe local standards and safety regulations when operating the equipment.
- Unauthorized dismantling or modification may damage the equipment, the damage is not covered under the warranty.
- All labels and warning marks must be clear and distinct after the installation. Do not block, alter, or damage any label.
- Warning labels on the equipment are as follows:

	High voltage hazard. Power off the equipment before any operations.		Potential risks exist. Wear proper PPE before any operations.
	Read through the user manual before any operations.		Grounding point. Indicates the position for connecting the PE cable.
	CE marking		Do not dispose of the product as household waste. Discard the product in compliance with local laws and regulations, or send it back to the manufacturer.

Cable Requirements

No.	Cable	Silkscreen	Cable Specification
1	Three-phase AC cable	L1, L2, L3	• Outdoor single core copper cable, withstand voltage > 1000V • Conductor cross-sectional area: 1.5mm²-2.5mm² (14AWG-12AWG)
2	Single-phase AC cable	L, N	• Outdoor copper cable, withstand voltage > 300V • Conductor cross-sectional area: 2.5mm²-4mm² (12AWG-10AWG)
3	RS485 communication cable	A1-A8, B1-B8	• Outdoor shielded twisted pair • Conductor cross-sectional area: 0.2mm²-1mm² (24AWG-18AWG)
4	Optical fiber	-	• 4-8 core optical fiber with 1310nm in transmission wavelength • Outer diameter < 18mm (0.71in.)
5	Ethernet cable	ETH	• Outdoor CAT 5E shielded Ethernet cable • Outer diameter < 9mm (0.35in.) • Shielded RJ45 connector
6	Grounding bar cable	⏚	• Outdoor copper cable • Conductor cross-sectional area: 6mm²-10mm² (8AWG-6AWG)
7	PE cable outside of the equipment	⏚	• Outdoor copper cable • Conductor cross-sectional area: 2.5mm²-4mm² (12AWG-10AWG)

Check before Power-On

No.	Check Item
1	The product is firmly installed at a clean place that is well-ventilated and easy-to-operate.
2	The PE, AC input, and communication cables are connected correctly and securely.
3	Cable ties are intact, routed properly and evenly.
4	Unused ports and terminals are sealed.
5	The internal of the equipment is clean and tidy, with no dust, dirt and construction leftovers.
6	The paint outside of the equipment is intact. If there is damage, please fill the paint immediately to prevent corrosion.
7	The switch of the equipment and its upstream switches are all disconnected.
8	The equipment's input voltage and frequency are within its operating voltage and frequency range.

EU Declaration of Conformity

GoodWe Technologies Co., Ltd. hereby declares that the equipment without wireless communication modules sold in the European market meets the requirements of the following directives:

- Electromagnetic compatibility Directive 2014/30/EU (EMC)
- Electrical Apparatus Low Voltage Directive 2014/35/EU (LVD)
- Restrictions of Hazardous Substances Directive 2011/65/EU and (EU) 2015/863 (RoHS)
- Waste Electrical and Electronic Equipment 2012/19/EU
- Registration, Evaluation, Authorization and Restriction of Chemicals (EC) No 1907/2006 (REACH)

You can download the EU Declaration of Conformity on https://en.goodwe.com.

01 Предпазни мерки

Общ отказ от отговорност

- Информацията в това ръководство за бързо инсталиране подлежи на промяна поради актуализации на продукта или други причини. Това ръководство не може да замени етикетите на продукта или предпазните мерки за безопасност в ръководството за потребителя, освен ако не е посочено друго. Всички описания тук са само за ориентир.
- Преди инсталиране, прочетете краткото ръководство за монтаж. За допълнителна информация вижте ръководството за потребителя.
- Всички операции трябва да се извършват от обучени и компетентни техници, които са запознати с местните стандарти и правила за безопасност.
- Проверете доставките за правилен модел, пълно съдържание и непокътнат външен вид. Свържете се с производителя, ако откриете повреда или липса на някой компонент.
- Когато работите с оборудването, използвайте изолационни инструменти и носете лични предпазни средства, за да осигурите лична безопасност. Носете антистатични ръкавици, кърпи и ленти за китки, когато докосвате електронни устройства, за да предпазите оборудването от повреда. Производителят не носи отговорност за повреди, причинени от статично електричество.
- Спазвайте стриктно инструкциите за инсталиране, работа и конфигуриране в това ръководство и в ръководството за потребителя. Производителят не носи отговорност за повреда на оборудването или за телесни повреди, ако не спазвате инструкциите. За повече информация относно гаранцията, моля посетете https://en.goodwe.com/warranty.

Декларация за безопасност

ПРЕДУПРЕЖДЕНИЕ

- Не докосвайте устройството в случай на късо съединение. Изключете незабавно оборудването.
- Преди свързване на кабелите изключете всички превключватели нагоре по веригата, за да се уверите, че устройството не е включено.
- Преди задействане се уверете, че устройството е надеждно заземено.
- Използвайте подходящи инструменти за правилно инсталиране, поддръжка и др.
- Спазвайте местните стандарти и разпоредби за безопасност, когато работите с оборудването.
- Непозволеното разглобяване или модифициране може да повреди оборудването, като повредата не се покрива от гаранцията.
- Всички етикети и предупредителни знаци трябва да са видими и четливи след монтажа. Не блокирайте, променяйте или повреждайте етикет.
- Предупредителните етикети върху зарядното устройство са следните:

	Опасност от високо напрежение. Изключете захранването на оборудването преди всякакви операции.		Съществуват потенциални рискове. Носете подходящи лични предпазни средства преди всякакви операции.
	Прочетете ръководството за потребителя преди всяка операция.		Точка на заземяване. Посочва позицията за свързване на кабела за фотоволтаичната система.
	Маркировка CE		Не изхвърляйте продукта заедно с битовите отпадъци. Изхвърлете продукта в съответствие с местните закони и разпоредби или го изпратете обратно на производителя.

Изисквания за кабелите

№.	Кабел	Ситопечат	Спецификация на кабела
1	Три-фазен AC кабел	L1, L2, L3	• Външен едножичен меден кабел, издържащ на напрежение > 1000V • Площ на напречното сечение на проводника: 1,5mm²-2,5mm² (14AWG-12AWG)
2	Монофазен AC кабел	L, N	• Външен меден кабел, издържащ на напрежение > 300V • Площ на напречното сечение на проводника: 2,5mm²-4mm² (12AWG-10AWG)
3	RS485 комуникационен кабел	A1-A8, B1-B8	• Външен защитен усукан кабел • Площ на напречното сечение на проводника: 0,2mm²-1mm² (24AWG-18AWG)
4	Оптично влакно	-	• 4-8 ядрено оптично влакно с 1310nm дължина на вълната на предаване • Външен диаметър < 18mm (0,71in.)
5	Ethernet кабел	ОВП	• ВъншенCAT 5E защитен Ethernet кабел • Външен диаметър < 9mm (0,35in.) • Защитен RJ45 конектор
6	Кабел за заземяване		• Външен меден кабел • Площ на напречното сечение на проводника: 6mm²-10mm² (8AWG-6AWG)
7	PE кабел извън оборудването		• Външен меден кабел • Площ на напречното сечение на проводника: 2,5mm²-4mm² (12AWG-10AWG)

Проверка преди включване на захранването

№.	Елемент за проверка
1	Продуктът е стабилно монтиран на чисто и удобно за работа място с добра вентилация.
2	PE, входящите AC, изходните AC и комуникационните кабели са свързани правилно и надеждно.
3	Кабелните връзки са непокътнати, прекарани правилно и равномерно.
4	Неизползваните портове и клеми са запечатани.
5	Вътрешността на оборудването е чиста и подредена, без прах, мръсотия и строителни остатъци.
6	Боята от външната страна на оборудването е непокътната. Ако има ощетяване, моля, попълнете боята незабавно, за да предотвратите корозия.
7	Превключвателят на оборудването и неговите превключватели нагоре по веригата са изключени.
8	Входното напрежение и честота на оборудването са в обхвата на работното напрежение и честота.

ЕС декларация за съответствие

GoodWe Technologies Co., Ltd. декларира с настоящото, че оборудването без безжични комуникационни модули, продавано на европейския пазар, отговаря на изискванията на следните директиви:

- Директива за електромагнитна съвместимост 2014/30/ЕС (EMC)
- Електрическо оборудване с ниско напрежение 2014/35/ЕС (LVD)
- Директива за ограничаване на опасните вещества 2011/65/ЕС и (ЕС) 2015/863 (RoHS)
- Отпадъци от електрическо и електронно оборудване 2012/19/ЕС
- Регламент относно регистрацията, оценката, разрешаването и ограничаването на химикали (ЕО) № 1907/2006 (REACH)

Можете да изтеглите ЕС декларацията за съответствие от https://en.goodwe.com.

01 Bezpečnostní opatření

Obecné prohlášení o vyloučení odpovědnosti

- Informace v tomto stručném průvodci instalací se mohou změnit v důsledku aktualizací výrobku nebo jiných důvodů. Pokud není uvedeno jinak, nemůže tento návod nahradit štítky na výrobku ani bezpečnostní opatření v uživatelské příručce. Všechny uvedené popisy slouží pouze pro orientaci.
- Před instalací si pročtěte stručného průvodce instalací. Další informace naleznete v návodu k obsluze.
- Všechny činnosti musí provádět proškolení a kvalifikovaní technici, kteří jsou obeznámeni s místními normami a bezpečnostními předpisy.
- Zkontrolujte dodávku, zda obsahuje správný model, všechny součásti a je zvenčí neporušená. Pokud zjistíte jakékoli poškození nebo scházející součást, kontaktujte výrobce.
- Pro zajištění osobní bezpečnosti používejte izolační nářadí a při obsluze zařízení používejte osobní ochranné pomůcky. Při dotyku elektronických součástek používejte antistatické rukavice, oblečení a pásku na zápěstí, abyste chránili vybavení před poškozením. Výrobce nenese odpovědnost za škody způsobené statickou elektřinou.
- Důsledně dodržujte pokyny k instalaci, provozu a konfiguraci uvedené v tomto průvodci a uživatelské příručce. Výrobce nenese odpovědnost za poškození zařízení ani zranění osob v případě nedodržení pokynů. Podrobnosti o záruce naleznete na https://en.goodwe.com/warranty.

Prohlášení o bezpečnosti

VAROVÁNÍ

- V případě zkratu se zařízení nedotýkejte. Zařízení okamžitě vypněte.
- Před zapojením odpojte všechny předřazené spínače, abyste se ujistili, že zařízení není pod napětím.
- Před zahájením provozu se ujistěte, že je zařízení spolehlivě uzemněno.
- Pro správnou instalaci, údržbu atd. používejte vhodné nástroje.
- Při práci se zařízením dodržujte místní normy a bezpečnostní předpisy.
- Neoprávněná demontáž nebo úprava může zařízení poškodit, na poškození se nevztahuje záruka.
- Všechny štítky a výstražné značky musí být po instalaci jasné a zřetelné. Žádný štítek nezakrývejte, neupravujte ani nepoškozujte.
- Výstražné štítky na zařízení jsou následující:

	Nebezpečí vysokého napětí. Před jakoukoli operací zařízení vypněte.		Existují potenciální rizika. Před jakýmikoliv operacemi používejte vhodné osobní ochranné pomůcky.
	Před jakýmikoliv operacemi si přečtěte návod k obsluze.		Uzemňovací bod. Označuje polohu pro připojení PE kabelu.
	Označení CE		Produkt nevyhazujte jako domovní odpad. Výrobek zlikvidujte v souladu s místními zákony a předpisy nebo jej zašlete zpět výrobci.

Požadavky na kabely

Č.	Kabel	Sítotisk	Specifikace kabelů
1	Třífázový střídavý kabel	L1, L2, L3	• Venkovní jednožilový měděný kabel, odolnost vůči napětí > 1000 V • Plocha průřezu vodiče: 1,5mm²-2,5mm² (14AWG-12AWG)
2	Jednofázový kabel AC	L, N	• Venkovní měděný kabel, odolnost vůči napětí > 300 V • Plocha průřezu vodiče: 2,5 mm²-4 mm² (12AWG-10AWG)
3	Komunikační kabel RS485	A1-A8, B1-B8	• Venkovní stíněný kroucený pár • Plocha průřezu vodiče: 0,2 mm²-1 mm² (24AWG-18AWG)
4	Optické vlákno	-	• 4-8žilové optické vlákno s přenosovou vlnovou délkou 1310 nm • Vnější průměr < 18 mm (0,71 palce)
5	Ethernetový kabel	ETH	• Venkovní stíněný ethernetový kabel CAT 5E • Vnější průměr < 9 mm (0,35 palce) • Stíněný konektor RJ45
6	Uzemňovací kabel	⏚	• Venkovní měděný kabel • Plocha průřezu vodiče: 6 mm²-10 mm² (8AWG-6AWG)
7	PE kabel mimo za ízení	⏚	• Venkovní měděný kabel • Plocha průřezu vodiče: 2,5 mm²-4 mm² (12AWG-10AWG)

Kontrola před zapnutím napájení

Č.	Kontrolovaná součást
1	Výrobek je pevně nainstalován na čistém místě, které je dobře větrané a snadno přístupné.
2	PE, vstup střídavého proudu a komunikační kabely jsou správně a bezpečně připojeny.
3	Kabelové svazky jsou neporušené, správně a rovnoměrně vedené.
4	Nepoužívané porty a svorky jsou zapečetěny.
5	Vnitřek zařízení je čistý a uklizený, bez prachu, nečistot a zbytků stavebních prací.
6	Vnější nátěr zařízení je neporušený. V případě poškození barvu ihned doplňte, abyste zabránili korozi.
7	Přepínač zařízení a jeho předřazené přepínače jsou odpojeny.
8	Vstupní napětí a frekvence za ízení jsou v rozsahu provozního napětí a frekvence.

EU prohlášení o shodě

Společnost GoodWe Technologies Co., Ltd., tímto prohlašuje, že zařízení bez bezdrátových komunikačních modulů prodávané na evropském trhu splňuje požadavky následujících směrnic:

- Směrnice 2014/30/EU o elektromagnetické kompatibilitě (EMK)
- Směrnice 2014/35/EU o zařízeních nízkého napětí (LVD)
- Směrnice 2011/65/EU a (EU) 2015/863 o omezení používání některých nebezpečných látek (RoHS)
- Směrnice 2012/19/EU o odpadních elektrických a elektronických zařízeních
- Nařízení (ES) č. 1907/2006 o registraci, hodnocení, povolování a omezování chemických látek (REACH)

Prohlášení o shodě EU si můžete stáhnout na https://en.goodwe.com.

01 Sikkerhedsforholdsregler

Generel ansvarsfraskrivelse

- Oplysningerne i denne lyninstallationsvejledning kan ændres som følge af produktopdateringer eller af andre årsager. Denne vejledning kan ikke erstatte produktmærkerne eller sikkerhedsanvisningerne i brugermanualen, medmindre andet er angivet. Alle beskrivelser i dette dokument er kun vejledende.
- Inden du foretager installationer, bør du læse lyninstallationsvejledningen igennem. Du kan finde yderligere oplysninger i brugermanualen.
- Alle handlinger bør udføres af uddannede og kyndige teknikere, som er bekendt med lokale standarder og sikkerhedsforskrifter.
- Kontroller, at den leverede model er korrekt, at indholdet er komplet, og at det fremstår intakt. Kontakt producenten, hvis der konstateres skader, eller hvis der mangler en komponent.
- Brug isolerende værktøj og bær personligt beskyttelsesudstyr, når du betjener udstyret, for at sikre din egen sikkerhed. Brug antistatiske handsker, tøj og håndledsstrips, når du rører ved elektroniske komponenter for at beskytte omformeren mod skader. Producenten er ikke ansvarlig for skader forårsaget af statisk elektricitet.
- Følg nøje instruktionerne for installation, betjening og konfiguration i denne vejledning og brugermanual. Producenten er ikke ansvarlig for skader på udstyret eller personskade, hvis du ikke følger instruktionerne. Du kan finde flere oplysninger om garantier på https://en.goodwe.com/warranty.

Ansvarsfraskrivelse vedrørende sikkerhed

ADVARSEL

- Rør ikke ved udstyret i tilfælde af kortslutning. Sluk straks for udstyret.
- Før ledningsføring skal alle opstrømsafbrydere frakobles for at sikre, at udstyret ikke er tændt.
- Før udstyret tages i brug, skal du sikre dig, at det er korrekt jordforbundet.
- Brug passende værktøjer til korrekt installation, vedligeholdelse osv.
- Overhold lokale standarder og sikkerhedsbestemmelser, når du betjener udstyret.
- Uautoriseret demontering eller ændring kan beskadige udstyret, og skaden er ikke dækket af garantien.
- Alle mærkater og advarselsmærker skal være synlige efter installationen. Undlad at blokere, ændre eller beskadige nogen mærkater.
- Følgende advarselsmærker er på udstyret:

	Fare for højspænding. Sluk for udstyret, før du foretager dig noget.		Der er potentielle risici. Bær passende personlige værnemidler før ethvert arbejde.
	Læs brugermanualen igennem, før du foretager nogen form for arbejde.		Jordingspunkt. Angiver stedet for tilslutning af PE-kablet.
	CE-mærkning		Produktet må ikke bortskaffes som husholdningsaffald. Bortskaf produktet i overensstemmelse med lokale love og regler, eller send det tilbage til producenten.

Kabelkrav

Nr.	Kabel	Silketryk	Kabelspecifikation
1	Trefaset AC-kabel	L1, L2, L3	• Udendørs enkeltkernet kobberkabel, modstår spænding > 1000V • Ledningens tværsnitsareal: 1,5mm²-2,5mm² (14AWG-12AWG)
2	Enfaset AC-kabel	L, N	• Udendørs kobberkabel, modstår spænding > 300V • Ledningens tværsnitsareal: 2,5 mm²-4 mm² (12AWG-10AWG)
3	RS485-kommunikationskabel	A1-A8, B1-B8	• Udendørs skærmet parsnoet • Ledningens tværsnitsareal: 0,2 mm²-1 mm² (24AWG-18AWG)
4	Optisk fiber	-	• 4-8 kerners optisk fiber med 1310 nm i transmissionsbølgelængde • Udvendig diameter < 18 mm (0,71 tommer)
5	Ethernet-kabel	ETH	• Udendørs CAT 5E skærmet Ethernet-kabel • Udvendig diameter < 9 mm (0,35 tommer) • Skærmet RJ45-stik
6	Kabel til jordforbindelse	⏚	• Udendørs kobberkabel • Ledningens tværsnitsareal: 6 mm² -10 mm² (8AWG-6AWG)
7	PE kabel uden for udstyret	⏚	• Udendørs kobberkabel • Ledningens tværsnitsareal: 2,5 mm²-4 mm² (12AWG-10AWG)

Kontrollér før du tænder enheden

Nr.	Kontrollér punkt
1	Produktet er installeret solidt på et rent sted, der er godt udluftet og let at betjene.
2	PE-, AC-indgangs- og kommunikationskablerne er tilsluttet korrekt og sikkert.
3	Kabelbinderne er intakte og er ført korrekt og jævnt.
4	Ubrugte porte og terminaler er forseglet.
5	Det indvendige af udstyret er rent og pænt, uden støv, snavs og konstruktionsrester.
6	Malingen på ydersiden af udstyret er intakt. Hvis der er skader, skal du straks tilføje maling for at forhindre korrosion.
7	Udstyrets afbryder og dets opstrøms-afbrydere er alle frakoblet.
8	Udstyrets indgangs spænding og frekvens er inden for dets driftsspændings- og frekvensområde.

EU-overensstemmelseserklæring

GoodWe Technologies Co., Ltd. erklærer hermed, at det udstyr uden trådløse kommunikationsmoduler, der sælges på det europæiske marked, opfylder kravene i følgende direktiver:

- Direktivet om elektromagnetisk kompatibilitet 2014/30/EU (EMC)
- Direktivet om elektrisk lavspændingsudstyr 2014/35/EU (LVD)
- Direktivet om begrænsning af farlige stoffer 2011/65/EU og (EU) 2015/863 (RoHS)
- Affald fra elektrisk og elektronisk udstyr 2012/19/EU
- Registrering, vurdering, godkendelse og begrænsning af kemiske stoffer (EF) nr. 1907/2006 (REACH)

Du kan downloade EU-overensstemmelseserklæringen på https://en.goodwe.com.

01 Sicherheitsvorkehrungen

Allgemeiner Haftungsausschluss

- Die Informationen in dieser Kurzanleitung zur Installation können aufgrund von Produktupdates oder aus anderen Gründen geändert werden. Diese Anleitung ersetzt weder die Kennzeichnungen am Produkt noch die im Benutzerhandbuch enthaltenen Sicherheitshinweise, sofern keine anders lautenden Angaben gemacht werden. Alle Beschreibungen dienen nur zur Orientierung.
- Lesen Sie vor der Installation die Kurzanleitung zur Installation. Weitere Informationen finden Sie im Benutzerhandbuch.
- Alle Arbeiten sollten von geschulten und sachkundigen Technikern durchgeführt werden, die mit den örtlichen Normen und Sicherheitsvorschriften vertraut sind.
- Überprüfen Sie Ihre Geräte auf korrekte Modelle, Vollständigkeit und intaktes Aussehen. Wenden Sie sich an den Hersteller, wenn Sie Schäden feststellen oder ein Teil fehlt.
- Verwenden Sie isolierte Werkzeuge und tragen Sie aus Sicherheitsgründen bei laufendem Betrieb persönliche Schutzausrüstung. Tragen Sie antistatische Handschuhe, Kleidung und Handgelenkbänder, wenn Sie elektronische Geräte berühren, um diese vor Schäden zu schützen. Der Hersteller haftet nicht für Schäden, die durch statische Elektrizität verursacht werden.
- Halten Sie sich genau an die Anweisungen zur Installation, zum Betrieb und zur Konfiguration in dieser Anleitung und im Benutzerhandbuch. Der Hersteller haftet nicht für Geräte- oder Personenschäden aufgrund von Nichtbeachtung von Anweisungen. Weitere Informationen zur Gewährleistung finden Sie unter https://en.goodwe.com/warranty.

Sicherheitshinweis

WARNUNG

- Berühren Sie die Anlage bei Kurzschluss nicht. Schalten Sie die Anlage sofort aus.
- Trennen Sie vor dem Verkabeln alle vorgeschalteten Schalter, damit die Anlage nicht unter Spannung steht.
- Kontrollieren Sie vor dem Betrieb, dass die Anlage zuverlässig geerdet ist.
- Verwenden Sie geeignete Werkzeuge für die ordnungsgemäße Installation, Wartung usw.
- Beachten Sie beim Betrieb der Anlage die geltenden Normen und Sicherheitsvorschriften.
- Unsachgemäße Demontage oder Veränderungen am Gerät können zu Schäden führen, die nicht durch die Garantie abgedeckt werden.
- Alle Beschriftungen und Warnmarkierungen müssen nach der Montage klar und deutlich sichtbar sein. Die Beschriftungen dürfen nicht versperrt, verändert oder beschädigt werden.
- Folgende Warnschilder sind an der Anlage angebracht:

	Gefahr durch Hochspannung. Schalten Sie die Anlage vor jedweder Bedienung aus.		Es bestehen potenzielle Risiken. Legen Sie vor allen Arbeiten die erforderliche persönliche Schutzausrüstung an.
	Beachten Sie vor der Inbetriebnahme das Benutzerhandbuch.		Erdungspunkt. Gibt die Position für den Anschluss des PE-Kabels an.
	CE-Kennzeichnung		Das Produkt darf nicht im Hausmüll entsorgt werden. Entsorgen Sie das Produkt vorschriftsgemäß oder senden Sie es an den Hersteller zurück.

Vorgaben zu Kabeln

Nr.	Kabel	Siebdruck	Technische Daten der Kabel
1	Dreiphasiges Wechselstromkabel	L1, L2, L3	• Einadrige Kupferkabel für den Außenbereich, spannungsfest bis > 1000 V • Querschnittsfläche des Leiters: 1,5mm²-2,5mm² (14AWG-12AWG)
2	Einphasiges Wechselstromkabel	L, N	• Kupferkabel für den Außenbereich, spannungsfest bis > 300 V • Querschnittsfläche des Leiters: 2,5 mm² - 4 mm² (12 AWG - 10 AWG)
3	RS485-Kommunikationskabel	A1-A8, B1-B8	• Abgeschirmtes, verdrilltes Paar für den Außenbereich • Querschnittsfläche des Leiters: 0,2 mm² - 1 mm² (24 AWG - 18 AWG)
4	Glasfaser	-	• 4-8-adrige Glasfaser für Wellenlängen von 1310 nm • Außendurchmesser < 18 mm
5	Ethernetkabel	ETH	• Geschirmtes CAT-5E-Ethernetkabel für den Außenbereich • Außendurchmesser < 9 mm • Geschirmter RJ45-Stecker
6	Erdungsschienenkabel	⏚	• Kupferkabel für den Außenbereich • Querschnittsfläche des Leiters: 6 mm² - 10 mm² (8 AWG - 6 AWG)
7	PE-Kabel für anlagenexterne Verlegung	⏚	• Kupferkabel für den Außenbereich • Querschnittsfläche des Leiters: 2,5 mm² - 4 mm² (12 AWG - 10 AWG)

Prüfungen vor dem Einschalten

Nr.	Prüfung
1	Das Produkt ist an einem sauberen, gut belüfteten und leicht zu bedienenden Ort fest installiert.
2	PE- und Netzeingang sowie sämtliche Kommunikationsleitungen sind ordnungsgemäß und sicher angeschlossen.
3	Die Kabelbinder sind intakt, ordnungsgemäß und gleichmäßig verlegt.
4	Nicht belegte Anschlüsse und Klemmen sind ordnungsgemäß verschlossen.
5	Die Anlage ist innen sauber und aufgeräumt, ohne Staub, Schmutz und Baureste.
6	Der Lack außen an der Anlage ist intakt. Bei Beschädigungen lackieren Sie bitte sofort nach, bevor Korrosion auftritt.
7	Der Anlagenschalter und seine vorgeschalteten Schalter sind alle getrennt.
8	Eingangsspannung und -frequenz liegen im Betriebsspannungs- und -Frequenzbereich.

EU-Konformitätserklärung

GoodWe Technologies Co., Ltd. erklärt hiermit, dass die Anlage, die auf dem europäischen Markt ohne drahtlose Kommunikationsmodule verkauft wird, die Anforderungen der folgenden Richtlinien erfüllt:

- Richtlinie 2014/30/EU (EMV) zur elektromagnetischen Verträglichkeit
- Niederspannungsrichtlinie 2014/35/EU (LVD) für elektrische Betriebsmittel
- Richtlinien 2011/65/EU und (EU) 2015/863 (RoHS) zur Beschränkung der Verwendung bestimmter gefährlicher Stoffe
- Elektro- und Elektronik-Altgeräte 2012/19/EU
- Registrierung, Bewertung, Zulassung und Beschränkung von Chemikalien (EG) Nr. 1907/2006 (REACH)

Die EU-Konformitätserklärung ist als Download verfügbar unter https://en.goodwe.com.

01 Προληπτικά μέτρα ασφαλείας

Δήλωση αποποίησης ευθύνης

- Οι πληροφορίες σε αυτόν τον οδηγό γρήγορης εγκατάστασης υπόκεινται σε αλλαγές λόγω ενημερώσεων του προϊόντος ή για άλλους λόγους. Ο παρόν οδηγός δεν μπορεί να αντικαταστήσει τις ετικέτες του προϊόντος ή τα προληπτικά μέτρα ασφαλείας στο εγχειρίδιο χρήστη, εκτός και εάν προσδιορίζεται διαφορετικά. Το σύνολο των περιγραφών στον συγκεκριμένο οδηγό εγκατάστασης παρέχονται μόνο για καθοδήγηση.
- Διαβάστε τον οδηγό γρήγορης εγκατάστασης πριν από την εγκατάσταση. Για πρόσθετες πληροφορίες, χρησιμοποιήστε το εγχειρίδιο χρήστη.
- Όλες οι εργασίες θα πρέπει να εκτελούνται από εκπαιδευμένους και καταρτισμένους τεχνικούς που είναι εξοικειωμένοι με τα τοπικά πρότυπα και τους κανονισμούς ασφαλείας.
- Ελέγξτε τα παραδοτέα για να βεβαιώσετε την ορθότητα του μοντέλου, την πληρότητα της συσκευασίας, καθώς επίσης και να βεβαιωθείτε ότι δεν υπάρχουν εμφανείς βλάβες. Επικοινωνήστε με τον κατασκευαστή εάν εντοπιστεί τυχόν βλάβη ή σε περίπτωση απουσίας οποιουδήποτε εξαρτήματος.
- Κατά τη λειτουργία του μηχανήματος, χρησιμοποιείτε μονωτικά εργαλεία και φοράτε εξοπλισμό ατομικής προστασίας για να διασφαλίσετε την προσωπική ασφάλεια. Φοράτε αντιστατικά γάντια, ρουχισμό και περικάρπιο όταν αγγίζετε ηλεκτρονικά εξαρτήματα, προκειμένου να προστατεύσετε τον εξοπλισμό από βλάβη. Ο κατασκευαστής δεν φέρει ευθύνη για οποιαδήποτε βλάβη που προκαλείται από στατικό ηλεκτρισμό.
- Τηρείτε αυστηρά τις οδηγίες εγκατάστασης, χειρισμού και διαμόρφωσης που παρατίθενται στον συγκεκριμένο οδηγό και στο σχετικό εγχειρίδιο χρήστη. Ο κατασκευαστής δεν φέρει ευθύνη για βλάβες στον εξοπλισμό ή τραυματισμούς σε περίπτωση μη τήρησης των οδηγιών. Για περισσότερες λεπτομέρειες σχετικά με την εγγύηση, επισκεφθείτε την ιστοσελίδα https://en.goodwe.com/warranty.

Αποποίηση ευθύνης για την ασφάλεια

ΠΡΟΕΙΔΟΠΟΙΗΣΗ

- Σε περίπτωση βραχυκυκλώματος, μην αγγίζετε τον εξοπλισμό. Απενεργοποιήστε αμέσως τον εξοπλισμό.
- Πριν πραγματοποιήσετε καλωδίωση, αποσυνδέστε όλους τους διακόπτες για να βεβαιωθείτε ότι ο εξοπλισμός δεν είναι ενεργοποιημένος.
- Πριν από τη λειτουργία, βεβαιωθείτε ότι ο εξοπλισμός έχει γειωθεί με αξιόπιστο τρόπο.
- Χρησιμοποιήστε κατάλληλα εργαλεία για σωστή εγκατάσταση, συντήρηση κ.λπ.
- Τηρείτε τα τοπικά πρότυπα και τους κανονισμούς ασφαλείας κατά τη λειτουργία του εξοπλισμού.
- Η μη εξουσιοδοτημένη αποσυναρμολόγηση ή τροποποίηση μπορεί να προκαλέσει βλάβη στον εξοπλισμό και αυτή η βλάβη δεν καλύπτεται από την εγγύηση.
- Όλες οι ετικέτες και οι προειδοποιητικές σημάνσεις πρέπει να είναι σαφείς και ευδιάκριτες μετά την εγκατάσταση. Μην εμποδίζετε, μεταβάλλετε ή καταστρέφετε οποιαδήποτε ετικέτα.
- Οι προειδοποιητικές ετικέτες στον εξοπλισμό είναι οι εξής:

	Κίνδυνος υψηλής τάσης. Απενεργοποιήστε τον εξοπλισμό πριν από οποιαδήποτε λειτουργία.		Υπάρχουν ενδεχόμενοι κίνδυνοι. Φορέστε εξοπλισμό ατομικής προστασίας πριν από οποιουσδήποτε χειρισμούς.
	Πριν από κάθε λειτουργία, διαβάστε προσεκτικά το εγχειρίδιο χρήστη.		Σημείο γείωσης. Υποδεικνύει τη θέση για τη σύνδεση του καλωδίου PE.
	Σήμανση CE		Μην απορρίπτετε τον προϊόν μαζί με τα οικιακά απορρίμματα. Απορρίπτετε το προϊόν σύμφωνα με τους τοπικούς νόμους και κανονισμούς ή επιστρέψτε το στον κατασκευαστή.

Απαιτήσεις καλωδίων

Αρ.	Καλώδιο	Ένδειξη	Τεχνικά χαρακτηριστικά καλωδίων
1	Τριφασικό καλώδιο AC	L1, L2, L3	• Μονοπύρηνο εξωτερικό καλώδιο χαλκού, τάση αντοχής > 1000V • Εμβαδόν διατομής αγωγού: 1,5mm²-2,5mm² (14AWG-12AWG)
2	Μονοφασικό καλώδιο AC	L, N	• Εξωτερικό καλώδιο χαλκού, τάση αντοχής > 300V • Εμβαδόν διατομής αγωγού: 2,5mm²-4mm² (12AWG-10AWG)
3	Καλώδιο επικοινωνίας RS485	A1-A8, B1-B8	• Εξωτερικό θωρακισμένο ζεύγος περιελιγμένων καλωδίων • Εμβαδόν διατομής αγωγού: 0,2mm²-1mm² (24AWG-18AWG)
4	Οπτική ίνα	-	• Οπτική ίνα 4-8 πυρήνων με μήκος κύματος μετάδοσης 1310nm • Εξωτερική διάμετρος < 18mm (0,71 ίντσες)
5	Καλώδιο Ethernet	ETH	• Εξωτερικό θωρακισμένο καλώδιο Ethernet CAT 5E • Εξωτερική διάμετρος < 9mm (0,35 ίντσες) • Θωρακισμένος σύνδεσμος RJ45
6	Καλώδιο μπάρας γείωσης	⏚	• Εξωτερικό καλώδιο χαλκού • Εμβαδόν διατομής αγωγού: 6mm²-10mm² (8AWG-6AWG)
7	Καλώδιο PE έξω από τον εξοπλισμό	⏚	• Εξωτερικό καλώδιο χαλκού • Εμβαδόν διατομής αγωγού: 2,5mm²-4mm² (12AWG-10AWG)

Έλεγχος πριν από την ενεργοποίηση

Αρ.	Στοιχεία προς έλεγχο
1	Το προϊόν είναι σταθερά τοποθετημένο σε καθαρό, καλά αεριζόμενο μέρος και έχει τοποθετηθεί με τρόπο που διευκολύνει τον χειρισμό του.
2	Τα καλώδια εισόδου PE, AC και τα καλώδια επικοινωνίας είναι συνδεδεμένα σωστά και με ασφάλεια.
3	Τα κολάρα των καλωδίων δεν φέρουν βλάβες και έχουν τοποθετηθεί σωστά και ομοιόμορφα.
4	Οι μη χρησιμοποιούμενες θύρες και ακροδέκτες έχουν σφραγιστεί σωστά.
5	Το εσωτερικό του εξοπλισμού είναι καθαρό και τακτοποιημένο, χωρίς σκόνη, βρωμιά και υπολείμματα κατασκευών.
6	Το χρώμα στο εξωτερικό του εξοπλισμού είναι άθικτο. Εάν υπάρχει βλάβη, συμπληρώστε αμέσως το χρώμα για να αποφύγετε τη διάβρωση.
7	Ο διακόπτης του εξοπλισμού και οι ανάντη διακόπτες του είναι όλοι αποσυνδεδεμένοι.
8	Η τάση και συχνότητα εισόδου του εξοπλισμού βρίσκονται εντός του εύρους τάσης και συχνότητας λειτουργίας του.

Δήλωση συμμόρφωσης ΕΕ

Η GoodWe Technologies Co., Ltd. δια του παρόντος δηλώνει ότι ο εξοπλισμός χωρίς μονάδες ασύρματης επικοινωνίας που πωλείται στην αγορά της Ευρώπης πληροί τις απαιτήσεις των παρακάτω Οδηγιών:

- Οδηγία ηλεκτρομαγνητικής συμβατότητας 2014/30/ΕΕ (EMC)
- Οδηγία χαμηλής τάσης για ηλεκτρικές συσκευές 2014/35/ΕΕ (LVD)
- Οδηγία 2011/65/ΕΕ και (ΕΕ) 2015/863 σχετικά με τον περιορισμό της χρήσης επικίνδυνων ουσιών (RoHS)
- Οδηγία 2012/19/ΕΕ σχετικά με τα απόβλητα ηλεκτρικού και ηλεκτρονικού εξοπλισμού
- Καταχώριση, αξιολόγηση, αδειοδότηση και περιορισμοί των χημικών προϊόντων (ΕΚ) αρ. 1907/2006 (REACH)

Μπορείτε να πραγματοποιήσετε λήψη της Δήλωσης συμμόρφωσης ΕΕ στη διεύθυνση https://en.goodwe.com.

01 Precauciones de seguridad

Aviso legal general

- La información contenida en la presente guía de instalación rápida puede cambiar debido a actualizaciones del producto u otros motivos. Esta guía no puede sustituir las etiquetas del producto o las precauciones de seguridad del manual del usuario, salvo que se especifique lo contrario. La finalidad de las descripciones incluidas es exclusivamente orientativa.
- Antes de instalar, lea la totalidad de la guía de instalación rápida. Para obtener más información, consulte el manual del usuario.
- Todas las operaciones deben ser llevadas a cabo por técnicos formados y con conocimientos que estén familiarizados con los estándares y normas de seguridad locales.
- Compruebe la entrega para verificar que el modelo sea correcto, los contenidos estén completos y su aspecto sea el de un producto intacto. Póngase en contacto con el fabricante si se encuentra algún daño o si falta algún componente.
- Utilice herramientas aislantes y equipo de protección individual al manejar el equipo para garantizar la seguridad personal. Póngase guantes, ropa y muñequeras antiestáticos cuando toque componentes electrónicos para proteger el equipo de posibles daños. El fabricante no se responsabiliza de los daños provocados por electricidad estática.
- Siga con exactitud las instrucciones de instalación, uso y configuración de esta guía y el manual del usuario. El fabricante no será responsable de daños del equipo o lesiones personales si usted no sigue las instrucciones. Para obtener más información sobre la garantía, visite https://en.goodwe.com/warranty.

Aviso legal de seguridad

ADVERTENCIA

- En caso de cortocircuito, no toque el equipo. Apague el equipo inmediatamente.
- Antes de ocuparse del cableado, desconecte todos los interruptores situados aguas arriba para asegurarse de que el equipo esté apagado.
- Antes de realizar cualquier operación, asegúrese de que el equipo disponga de una conexión a tierra adecuada.
- Utilice las herramientas adecuadas para una correcta instalación, mantenimiento, etc.
- Cumpla las normas locales y las normativas de seguridad al operar el equipo.
- El desmontaje o la modificación no autorizados pueden dañar el equipo, y estos daños no están cubiertos por la garantía.
- Todas las etiquetas y marcas de advertencia deben poder verse de manera clara e inequívoca después de la instalación. No bloquee, altere ni dañe ninguna etiqueta.
- Las etiquetas de advertencia del equipo son las que se indican a continuación:

	Peligro de alta tensión. Apague el equipo antes de realizar cualquier operación.		Existen riesgos potenciales. Utilice EPI adecuados antes de realizar cualquier operación.
	Lea el manual de usuario antes de realizar cualquier operación.		Punto de conexión a tierra. Indica la posición de conexión del cable PE.
	Marcado CE		No elimine el producto como residuo doméstico. Deseche el producto de acuerdo con las leyes y reglamentos locales o envíelo al fabricante.

Requisitos de cables

N.º	Cable	Serigrafía	Especificaciones de los cables
1	Cable de CA trifásico	L1, L2, L3	• Cable de cobre monofilar para exteriores, tensión soportada >1000 V • Sección transversal del conductor: 1,5mm²-2,5mm² (14AWG-12AWG)
2	Cable de CA monofásico	L, N	• Cable de cobre para exteriores, tensión soportada >300 V • Sección transversal del conductor: 2,5 mm²-4 mm² (12 AWG-10 AWG)
3	Cable de comunicación RS485	A1-A8, B1-B8	• Par trenzado apantallado para exteriores • Sección transversal del conductor: 0,2 mm²-1 mm² (24 AWG-18 AWG)
4	Fibra óptica	-	• Fibra óptica de 4 a 8 núcleos con 1310 nm de longitud de onda de transmisión • Diámetro exterior <18 mm (0,71 pulgadas)
5	Cable Ethernet	ETH	• Cable Ethernet apantallado CAT 5E para exteriores • Diámetro exterior <9 mm (0,35 pulgadas) • Conector RJ45 apantallado
6	Cable de barra de puesta a tierra	⏚	• Cable de cobre para exteriores • Sección transversal del conductor: 6 mm²-10 mm² (8 AWG-6 AWG)
7	Cable PE fuera del equipo	⏚	• Cable de cobre para exteriores • Sección transversal del conductor: 2,5 mm²-4 mm² (12 AWG-10 AWG)

Comprobar antes de encender

N.º	Elemento de comprobación
1	El producto está instalado firmemente en un lugar limpio con una buena ventilación y en el que es fácil de usar.
2	Los cables de PE, de entrada de CA y de comunicación están conectados de forma correcta y segura.
3	Las bridas para cables están intactas, y correcta y uniformemente guiadas.
4	Los terminales y los puertos no utilizados están sellados.
5	El interior del equipo se encuentra limpio y ordenado, sin polvo, suciedad ni restos de construcción.
6	La pintura exterior del equipo está intacta. Si hay daños, arregle la pintura inmediatamente para evitar la corrosión.
7	El interruptor del equipo y todos sus interruptores aguas arriba están desconectados.
8	El voltaje y frecuencia de entrada del equipo están dentro del rango operativo de voltaje y frecuencia.

Declaración UE de conformidad

GoodWe Technologies Co., Ltd. declara por la presente que el equipo sin módulos de comunicación inalámbrica a la venta en el mercado europeo cumple los requisitos de las siguientes directivas:

- Directiva sobre compatibilidad electromagnética 2014/30/UE (CEM)
- Directiva sobre aparatos eléctricos de baja tensión 2014/35/UE (DBT)
- Directiva sobre restricciones a sustancias peligrosas 2011/65/UE y (UE) 2015/863 (RoHS)
- Residuos de aparatos eléctricos y electrónicos 2012/19/UE
- Registro, evaluación, autorización y restricción de sustancias químicas (CE) n.º 1907/2006 (REACH)

Puede descargar la Declaración UE de conformidad en https://en.goodwe.com.

01 Ohutusjuhised

Üldine lahtiütlus

- Selles kiirpaigaldusjuhendis sisalduv teave võib tooteuuenduste või muude põhjuste tõttu muutuda. See juhend ei asenda toote silte ega kasutusjuhendis toodud ohutusjuhiseid, kui pole vastupidi kirjutatud. Kõik kirjeldused on mõeldud ainult üldise suunisena.
- Enne paigaldamist lugege kiirpaigaldusjuhend tähelepanelikult läbi. Lisateabe saamiseks lugege kasutusjuhendit.
- Kõiki töid peavad teostama vastava väljaõppega ja asjatundlikud tehnikud, kes tunnevad kohalikke standardeid ja ohutuseeskirju.
- Kontrollige tarnitud tooted üle, veendudes, et teil on õige mudel, saadetise sisu on täielik ja kõik komponendid on terved. Kui märkate mingeid kahjustusi või mõni osa on puudu, võtke ühendust tootjaga.
- Kasutage turvalisuse tagamiseks isoleerivaid tööriistu ja kandke seadmete kasutamisel isikukaitsevahendeid. Elektrooniliste seadmete puudutamisel kandke antistaatilisi kindaid, lappe ja randmeribasid, et kaitsta seadet kahjustuste eest. Tootja ei vastuta staatilise elektri põhjustatud kahjustuste eest.
- Järgige täpselt selles juhendis ja kasutusjuhendis antud paigaldus-, kasutus- ja konfigureerimisjuhiseid. Tootja ei vastuta seadmete kahjustuse ega kehavigastuste eest, mille põhjuseks on juhiste eiramine. Garantii kohta lisateabe saamiseks külasta veebilehte https://en.goodwe.com/warranty.

Ohutuse lahtiütlus

HOIATUS

- Ärge puudutage seadet lühise korral. Lülitage seade kohe välja.
- Enne juhtmestiku ühendamist ühendage lahti kõik ülesvoolu lülitid, et seade ei oleks sisse lülitatud.
- Enne kasutamist veenduge, et seade on korralikult maandatud.
- Kasutage õigeks paigaldamiseks, hooldueks jne sobivaid tööriistu.
- Järgige seadme kasutamisel kohalikke standardeid ja ohutusnõudeid.
- Loata demontaaž või modifitseerimine võib seadet kahjustada ning neid kahjustusi garantii ei kata.
- Kõik sildid ja hoiatusmärgid peavad paigaldamise järgselt nähtavad olema. Ärge blokeerige, muutke ega kahjustage ühtki silti.
- Seadmel olevad hoiatussildid on järgmised:

	Ohtlik kõrgepinge. Elektrilöögi vältimiseks lülitage seade enne mis tahes toiminguid välja.		Esinevad võimalikud riskid. Kandke enne iga operatsiooni nõuetekohaseid isikukaitsevahendeid.
	Lugege enne kasutamist kasutusjuhend läbi.		Maanduspunkt. Näitab PE-kaabli ühenduspunkti.
	CE-märgis		Ärge visake seda toodet olmejäätmetena ära. Visake toode ära vastavalt kohalikele seadustele ja eeskirjadele või saatke see tootjale tagasi.

Nõuded kaablile

Nr	Kaabel	Siiditrükk	Kaabli spetsifikatsioon
1	Kolmefaasiline AC kaabel	L1, L2, L3	• Väline hetuumaline vaskkaabel, pingetaluvus > 1000V • Juhi ristlõikepindala: 1,5mm²-2,5mm² (14AWG-12AWG)
2	Ühefaasiline AC kaabel	L, N	• Väline vaskkaabel, pingetaluvus > 300V • Juhi ristlõikepindala: 2,5mm²-4mm² (12AWG-10AWG)
3	RS485 sidekaabel	A1-A8, B1-B8	• Välistingimustes varjestatud keerdpaar • Juhi ristlõikepindala: 0,2mm²-1mm² (24AWG-18AWG)
4	Optiline fiiber	-	• 4-8-tuumaline optiline kiud ülekande lainepikkusega 1310nm • Välisläbimõõt < 18 mm (0,71 tolli)
5	Etherneti kaabel	ETH	• Välistingimustes kasutatav CAT 5E varjestatud Etherneti kaabel • Välisläbimõõt < 9 mm (0,35 tolli) • Varjestatud RJ45 pistik
6	Maandusvarda kaabel	⏚	• Väline vaskkaabel • Juhi ristlõikepindala: 6mm²-10mm² (8AWG-6AWG)
7	PE kaabel väljaspool seadet	⏚	• Väline vaskkaabel • Juhi ristlõikepindala: 2,5mm²-4mm² (12AWG-10AWG)

Kontrollige enne sisselülitamist

Nr	Kontrollitav punkt
1	Toode on korralikult paigaldatud puhtasse, hea ventilatsiooniga ja hõlpsalt juurdepääsetavasse kohta.
2	PE, AC sisend, AC väljund ja sidekaablid on õigesti ja kindlalt ühendatud.
3	Kaablisidemed on terved, korralikult ja ühtlaselt paigutatud.
4	Kasutamata pistikupesad ja terminalid on kaetud.
5	Seadme sisemus on puhas ja korralik, tolmu, mustuse ja ehitusjääkideta.
6	Seadme välispind on terve. Kahjustuste korral täitke värv koheselt, et vältida korrosiooni.
7	Seadme lüliti ja selle ülesvoolu lülitid on kõik lahti ühendatud.
8	Seadme sisendi pinge ja sagedus on selle tööpinge ja sagedusvahemikus.

EL-i Vastavusdeklaratsioon

GoodWe Technologies Co., Ltd. deklareerib käesolevaga, et Euroopa turul müüdavad seadmed seadmed ilma juhtmevaba sidemooduliteta vastavad järgmiste määruste nõuetele:

- Elektromagnetilise ühilduvuse direktiiv 2014/30/EU (EMC)
- Elektriseadmete madalpinge direktiiv 2014/35/ EL (LVD)
- Ohtlike ainete kasutamise piirangute direktiiv 2011/65/EL ja (EL) 2015/863 (RoHS)
- Elektri- ja elektroonikaseadmete jäätmed 2012/19/EL
- Kemikaalide registreerimine, hindamine, autoriseerimine ja piiramine (EÜ) nr 1907/2006 (REACH)

EL-i vastavusdeklaratsiooni saate alla laadida aadressilt https://en.goodwe.com.

01 Turvatoimet

Yleinen vastuuvapautuslauseke

- Tässä pika-asennusoppaassa esitetyt tiedot voivat muuttua tuotepäivityksien tai muiden syiden vuoksi. Tämä opas ei voi korvata tuotemerkintöjä tai turvatoimenpiteitä käyttöoppaassa, jos ei ole toisin määritetty. Kaikki tässä olevat kuvaukset ovat vain ohjeellisia.
- Lue pika-asennusopas huolellisesti ennen asennuksia. Katso lisätietoja käyttöoppaasta.
- Vain koulutetut teknikot saavat suorittaa kaikkia toimintoja, sillä he tuntevat paikalliset standardit ja turvallisuusmääräykset.
- Tarkista pakkauksesta, onko siinä oikea malli, täysi sisältö ja näyttääkö tuote ehjältä. Ota yhteyttä valmistajaan, jos tuotteessa on virheitä tai jokin osa puuttuu.
- Käytä eristäviä työkaluja ja käytä henkilökohtaisia suojavarusteita käyttäessäsi laitetta henkilökohtaisen turvallisuuden takaamiseksi. Käytä antistaattisia käsineitä, vaatteita ja rannenauhaa, kun kosketat elektronisia komponentteja suojataksesi laitetta vaurioilta. Valmistaja ei ole vastuussa mistään staattisen sähkön aiheuttamista vahingoista.
- Seuraa tarkasti tässä oppaassa ja käyttöohjeessa kuvattuja asennus-, toiminta- ja määritysohjeita. Valmistaja ei ole vastuussa laitevaurioista tai henkilövahingoista, jos et noudata ohjeita. Lisätietoja takuusta löytyy osoitteesta https://en.goodwe.com/warranty.

Turvallisuusvastuuvapauslauseke

VAROITUS

- Älä koske laitteeseen oikosulun sattuessa. Sammuta laite välittömästi.
- Irrota ennen kytkentää kaikki tuotantoketjun alkupään kytkimet, jotta voidaan varmistaa, että laitteeseen ei ole kytketty virtaa.
- Varmista ennen käyttöä, että laite on kunnolla maadoitettu.
- Käytä asianmukaisia työkaluja asennuksessa, huollossa jne.
- Noudata paikallisia standardeja ja turvallisuusmääräyksiä käyttäessäsi laitetta.
- Valtuuttamaton purkaminen tai muuntaminen voi aiheuttaa vaurioita laitteistolle. Takuu ei kata näitä vaurioita.
- Kaikkien merkintöjen ja varoitusmerkkien tulisi olla selvästi näkyvissä asennuksen jälkeen. Älä peitä, muuta tai vahingoita mitään tarroja.
- Laitteen varoitusmerkkejä ovat:

	Suurjännitevaara. Katkaise laitteesta virta ennen kaikkia toimintoja.		Mahdollisia riskejä on olemassa. Käytä asianmukaisia henkilönsuojaimia ennen kaikkia toimintoja.
	Lue käyttöopas läpi ennen minkään toiminnon suorittamista.		Maadoituspiste. Osoittaa PE-kaapelin liittämispaikan.
	CE-merkintä		Älä hävitä tuotetta talousjätteiden mukana. Hävitä tuote paikallisten lakien ja määräysten mukaisesti tai lähetä se takaisin valmistajalle.

Kaapeleita koskevat vaatimukset

Nro.	Kaapeli	Silkkipaino	Kaapelin tiedot
1	Kolmivaiheinen AC-kaapeli	L1, L2, L3	• Ulkokäyttöön tarkoitettu yksijohtiminen kuparikaapeli, sietojännite > 1000 V • Johtimen poikkipinta-ala: 1,5mm²-2,5mm² (14AWG-12AWG)
2	Yksivaiheinen AC-kaapeli	L, N	• Ulkokäyttöön tarkoitettu kuparikaapeli, sietojännite > 300 V • Johtimen poikkipinta-ala: 2,5 mm²-4 mm² (12AWG-10AWG)
3	RS485-tiedonsiirtokaapeli	A1-A8, B1-B8	• Ulkokäyttöön tarkoitettu suojattu kierretty pari • Johtimen poikkipinta-ala: 0,2 mm²-1 mm² (24AWG-18AWG)
4	Valokuitu	-	• 4-8-ytiminen valokuitu, jonka siirtoaallonpituus on 1310 nm • Ulkoläpimitta < 18 mm (0,71 in.)
5	Ethernet-kaapeli	ETH	• Ulkokäyttöön tarkoitettu CAT 5E -suojattu Ethernet-kaapeli • Ulkoläpimitta < 9 mm (0,35 in.) • Suojattu RJ45-liitin
6	Maadoituskiskokaapeli	⏚	• Ulkokuparikaapeli • Johtimen poikkipinta-ala: 6 mm²-10 mm² (8AWG-6AWG)
7	PE-kaapeli laitteen ulkopuolella	⏚	• Ulkokuparikaapeli • Johtimen poikkipinta-ala: 2,5 mm²-4 mm² (12AWG-10AWG)

Tarkista ennen käynnistämistä

Nro.	Tarkistuskohde
1	Tuote on asennettu tukevasti puhtaaseen paikkaan, joka on hyvin ilmastoitu ja helppokäyttöinen.
2	PE, AC-tulokaapeli ja tiedonsiirtokaapelit on kytketty oikein ja tukevasti.
3	Kaapelikiinnikkeet ovat ehjiä sekä oikein että tasaisesti reititettyjä.
4	Käyttämättömät portit ja päätteet ovat suljettuja.
5	Laitteen sisäpuoli on puhdas ja siisti, eikä siinä ole pölyä, likaa tai rakennusjäänteitä.
6	Laitteen ulkopinnan maali on ehjä. Jos vaurioita ilmenee, täytä maali välittömästi korroosion estämiseksi.
7	Laitteen kytkin ja tuotantoketjun alkupään kytkimet on kytketty irti.
8	Laitteen syöttöjännite ja taajuus ovat sen käyttöjännitteen ja taajuuden sisällä.

EU-vaatimustenmukaisuusvakuutus

GoodWe Technologies Co., Ltd. vakuuttaa täten, että Euroopan markkinoilla myytävät laitteet ilman langattomia viestintämoduuleja täyttävät seuraavien direktiivien vaatimukset:

- Sähkömagneettista yhteensopivuutta koskeva direktiivi 2014/30/EU (EMC)
- Sähkölaitteita koskeva pienjännitedirektiivi 2014/35/EU (LVD)
- Vaarallisten aineiden käytön rajoittamista koskeva direktiivi 2011/65/EU ja (EU) 2015/863 (RoHS)
- Sähkö- ja elektroniikkalaiteromu 2012/19/EU
- Kemikaalien rekisteröinti, arviointi, lupamenettely ja rajoitukset (EY) nro 1907/2006 (REACH)

Voit ladata EU-vaatimustenmukaisuusvakuutuksen osoitteesta https://en.goodwe.com.

01 Précautions de sécurité

Avis général

- Les informations contenues dans ce guide d'installation rapide sont susceptibles d'être modifiées en raison de mises à jour du produit ou pour d'autres raisons. Sauf indication contraire, ce guide ne peut pas remplacer les étiquettes des produits ou les précautions de sécurité du manuel de l'utilisateur. Toutes les descriptions ne sont données ici qu'à titre indicatif.
- Avant toute installation, lisez l'intégralité du guide d'installation rapide. Pour obtenir des informations supplémentaires, veuillez consulter le manuel de l'utilisateur.
- Toutes les opérations doivent être effectuées par des techniciens formés et compétents qui sont familiarisés avec les normes et réglementations locales de sécurité.
- Vérifiez que les éléments livrés correspondent au bon modèle, que le contenu est complet et qu'il semble intact. Contactez le fabricant si vous constatez des dommages ou si un composant est manquant.
- Utilisez des outils isolants et portez des équipements de protection individuelle lorsque vous effectuez des opérations sur l'équipement afin de garantir votre propre sécurité. Portez des gants, des vêtements et des bracelets antistatiques lorsque vous touchez des composants électroniques, afin de protéger l'équipement contre tout dommage. Le fabricant ne pourra être tenu pour responsable en cas de dommages provoqués par l'électricité statique.
- Suivez scrupuleusement les instructions d'installation, d'utilisation et de configuration de ce guide et du manuel de l'utilisateur. Le fabricant ne pourra être tenu pour responsable en cas de dommages matériels ou de blessures si vous ne respectez pas les consignes. Pour plus de détails sur la garantie, veuillez vous rendre sur https://en.goodwe.com/warranty.

Clause de non-responsabilité liée à la sécurité

AVERTISSEMENT

- Ne touchez pas l'équipement en cas de court-circuit. Dans un tel cas, éteignez immédiatement l'équipement.
- Avant d'effectuer le câblage, déconnectez tous les interrupteurs en amont pour veiller à ce que l'équipement ne soit pas alimenté.
- Assurez-vous que l'équipement est relié à la terre de manière fiable avant toute utilisation.
- Utilisez les outils appropriés pour garantir la qualité de l'installation, de la maintenance, etc.
- Respectez les normes et les réglementations de sécurité locales lorsque vous effectuez des opérations sur l'équipement.
- Des modifications ou un démontage non autorisés peuvent endommager l'équipement et ces dommages ne sont pas couverts par la garantie.
- Toutes les étiquettes et marques d'avertissement doivent pouvoir être lues de manière claire et distincte après l'installation. Ne cachez pas, ne modifiez pas et n'endommagez pas les étiquettes.
- Les étiquettes d'avertissement figurant sur l'équipement sont les suivantes :

	Risque de haute tension. Mettez l'équipement hors tension avant toute opération.		Il existe des risques potentiels. Portez un équipement de protection individuelle approprié pour toute opération.
	Lisez la totalité du manuel de l'utilisateur avant toute opération.		Point de mise à la terre. Indique la position pour connecter le câble PE.
	Marquage CE		Ne mettez pas le produit au rebut en tant que déchet ménager. Mettez le produit au rebut conformément aux lois et réglementations locales, ou renvoyez-le au fabricant.

Exigences relatives aux câbles

N°	Câble	Sérigraphie	Caractéristiques du câble
1	Câble CA triphasé	L1, L2 et L3	• Câble de cuivre unipolaire d'extérieur résistant à une tension supérieure à 1 000 V • Section du conducteur : 1,5 mm^2 à 2,5 mm^2 (calibre AWG de 14 à 12)
2	Câble CA monophasé	L et N	• Câble de cuivre d'extérieur résistant à une tension supérieure à 300 V • Section du conducteur : 2,5 mm^2 à 4 mm^2 (calibre AWG de 12 à 10)
3	Câble de communication RS485	A1 à A8 et B1 à B8	• Paire torsadée blindée pour une utilisation en extérieur • Section du conducteur : 0,2 mm^2 à 1 mm^2 (calibre AWG de 24 à 18)
4	Fibre optique	-	• Fibre optique offrant un cœur de 4 à 8 µm et une longueur d'onde de transmission de 1 310 nm • Diamètre extérieur inférieur à 18 mm (0,71 po)
5	Câble Ethernet	ETH	• Câble Ethernet blindé de CAT 5E pour extérieur • Diamètre extérieur inférieur à 9 mm (0,35 po) • Connecteur RJ45 blindé
6	Câble de barre de mise à la terre		• Câble de cuivre extérieur • Section du conducteur : 6 mm^2 à 10 mm^2 (calibre AWG de 8 à 6)
7	Câble PE hors de l'équipement		• Câble de cuivre extérieur • Section du conducteur : 2,5 mm^2 à 4 mm^2 (calibre AWG de 12 à 10)

Vérifications avant la mise sous tension

N°	Élément de vérification
1	Le produit est solidement installé dans un endroit propre, bien ventilé et facile d'accès.
2	Les câbles PE, d'entrée CA et de communication sont correctement et fermement connectés.
3	Les attaches de câbles sont intactes, et ces derniers sont acheminés correctement et uniformément.
4	Les bornes et les ports non utilisés sont fermés hermétiquement.
5	L'intérieur de l'équipement est propre et bien rangé, sans poussière, saleté et éléments subsistant après l'installation.
6	La peinture de l'extérieur de l'équipement est intacte. En cas de dommage, veuillez immédiatement renouveler la peinture pour éviter toute corrosion.
7	L'interrupteur de l'équipement et ses interrupteurs en amont sont tous déconnectés.
8	La tension et la fréquence d'entrée de l'équipement font partie de ses plages de tension et de fréquence de fonctionnement.

Déclaration de conformité UE

GoodWe Technologies Co. Ltd. déclare par la présente que l'équipement sans modules de communication sans fil vendu sur le marché européen est conforme aux exigences des directives suivantes :

- Directive sur la compatibilité électromagnétique 2014/30/UE (CEM)
- Directive sur les basses tensions des appareils électriques 2014/35/UE (DBT)
- Directives sur la restriction des substances dangereuses 2011/65/UE et 2015/863 (UE) (RoHS)
- Directive sur les déchets d'équipements électriques et électroniques 2012/19/UE
- Directive sur l'enregistrement, l'évaluation, l'autorisation et la restriction des substances chimiques (CE) n° 1907/2006 (REACH)

Vous pouvez télécharger la déclaration de conformité UE sur https://en.goodwe.com.

01 Mjere predostrožnosti

Opća izjava o ograničenju odgovornosti

- Informacije u ovom vodiču za brzu instalaciju podložne su promjenama zbog ažuriranja proizvoda ili drugih razloga. Ovaj vodič ne može zamijeniti oznake proizvoda niti sigurnosne mjere opreza u korisničkom priručniku osim ako nije drugačije navedeno. Svi opisi ovdje služe samo kao smjernice.
- Prije instalacije, pročitajte vodič za brzu instalaciju. Za dodatne informacije, pogledajte korisnički priručnik.
- Sve radnje trebaju obavljati obučeni tehničari s dobrim znanjem, upoznati s lokalnim standardima i sigurnosnim propisima.
- Provjerite ispravnost isporučenog modela, kompletan sadržaj i netaknuti izgled isporučenih proizvoda. Ako pronađete bilo kakvo oštećenje ili ako nedostaje neka komponenta, obratite se proizvođaču.
- Tijekom rada s opremom, koristite izolacijske alate i nosite osobnu zaštitnu opremu kako biste osigurali osobnu sigurnost. Kako biste zaštitili pretvarač od oštećenja, nosite antistatičke rukavice, odjeću i traku za zapešće kada dodirujete elektroničke komponente. Proizvođač ne snosi odgovornost za štetu uzrokovanu statičkim elektricitetom.
- Strogo slijedite upute za instalaciju, rad i konfiguraciju u ovom vodiču i korisničkom priručniku. Proizvođač nije odgovoran za štetu na opremi ili osobne ozljede ako ne slijedite upute. Za više pojedinosti o jamstvu posjetite https://en.goodwe.com/warranty.

Sigurnosno odricanje od odgovornosti

UPOZORENJE

- Ne dirajte uređaj u slučaju kratkog spoja. Odmah isključite uređaj.
- Prije ožičenja odspojite sve uzvodne sklopke kako biste osigurali da uređaj nije uključen.
- Prije rada provjerite je li uređaj pouzdano uzemljen.
- Koristite odgovarajuće alate za pravilnu ugradnju, održavanje itd.
- Poštujte lokalne standarde i sigurnosne propise tijekom rada s opremom.
- Neovlašteno rastavljanje ili modifikacija može oštetiti opremu, a to oštećenje nije pokriveno jamstvom.
- Sve naljepnice i oznake upozorenja moraju biti vidljive nakon instalacije. Nemojte blokirati, mijenjati ili oštetiti nijednu oznaku.
- Oznake upozorenja na punjaču su sljedeće:

	Opasnost od visokog napona. Prije bilo kakvih radnji, isključite opremu kako biste izbjegli električni udar.		Postoje potencijalni rizici. Prije bilo kakve uporabe, obucite odgovarajuću osobnu zaštitnu opremu.
	Prije bilo kojeg načina uporabe, molimo pažljivo pročitajte korisnički priručnik.		Točka uzemljenja. Označava položaj za spajanje PE kabla.
CE	Oznaka CE		Proizvod nemojte odlagati kao kućni otpad. Bacite proizvod u skladu s lokalnim zakonima i propisima, ili ga pošaljite natrag proizvođaču.

Zahtjevi za kabel

Br.	Kabel	Svileni ekran	Specifikacija za kabel
1	Trofazni AC kabel	L1, L2, L3	• Vanjska jednožilna bakreni kabel, podnosivi napon > 1000V • Površina poprečnog presjeka vodiča: 1,5mm²-2,5mm² (14AWG-12AWG)
2	Jednofazni	L, N	• Spoljni vanjski kabal, volta > 300V • Površina poprečnog presjeka vodiča: 2,5mm²-4mm² (12AWG-10AWG)
3	RS485 komunikacijski kabel	A1-A8, B1-B8	• Vanjska oklopljena upletena parica • Površina poprečnog presjeka vodiča: 0,2mm²-1mm² (24AWG-18AWG)
4	Optičko vlakno	-	• Optičko vlakno od 4-8 jezgri s valnom duljinom prijenosa 1310nm • Vanjski promjer < 18 mm (0,71 in.)
5	Ethernet kabel	ETH	• Vanjski CAT 5E oklopljeni Ethernet kabel • Vanjski promjer < 9 mm (0,35 in.) • Oklopljeni RJ45 konektor
6	Kabel šipke za uzemljenje	⏚	• Vanjski bakreni kabel • Površina poprečnog presjeka vodiča: 6mm²-10mm² (8AWG-6AWG)
7	PE kabel izvan opreme	⏚	• Vanjski bakreni kabel • Površina poprečnog presjeka vodiča: 2,5mm²-4mm² (12AWG-10AWG)

Provjerite prije uključivanja

Br.	Provjerite stavku
1	Proizvod je čvrsto instaliran na čistom mjestu koje je dobro prozračeno i gdje je njime lako rukovati.
2	Ulazni i komunikacijski kabeli izmjenične struje povezani su ispravno i sigurno.
3	Vezice za kabele su neoštećene, ispravno i ravnomjerno postavljene.
4	Neiskorišteni priključci i stezaljke zapečaćeni su.
5	Unutrašnjost opreme je čista i uredna, bez prašine, prljavštine i građevinskih ostataka.
6	Boja izvan opreme je netaknuta. Ako postoji oštećenje, odmah napunite boju kako biste spriječili koroziju.
7	Prekidač opreme i svi njegovi uzvodni prekidači su isključeni.
8	Ulaz opreme napon i frekvencijasu unutar njegovog radnog napona i frekvencijskog raspona.

EU Izjava o sukladnosti

GoodWe Technologies Co., Ltd. ovime izjavljuje da e opreme bez bežičnih komunikacijskih modula koja se prodaje na europskom tržištu ispunjava zahtjeve sljedećih direktiva:

- Direktiva o elektromagnetskoj kompatibilnosti 2014/30/EU (EMC)
- Direktiva o niskom naponu električnih uređaja 2014/35/EU (LVD)
- Ograničenja Direktive o opasnim tvarima 2011/65/EU i (EU) 2015/863 (RoHS)
- Otpadna električna i elektronička oprema 2012/19/EU
- Registracija, evaluacija, autorizacija i ograničavanje kemikalija (EZ) br. 1907/2006 (REACH)

EU izjavu o sukladnosti možete preuzeti na https://en.goodwe.com.

01 Biztonsági óvintézkedések

Általános felelősségkizáró nyilatkozat

- A jelen rövid telepítési útmutatóban szereplő információk a termékfrissítések miatt vagy más okokból módosulhatnak. Ez az útmutató nem helyettesítheti a termékcímkéket vagy a felhasználói kézikönyvben található biztonsági óvintézkedéseket, hacsak nincs másképp meghatározva. Az itt szereplő összes leírás csak útmutatásul szolgál.
- A telepítés előtt olvassa el a rövid telepítési útmutatót. További információkat a felhasználói kézikönyvben talál.
- Az összes műveletet kizárólag megfelelő tudással és képzettséggel rendelkező, a helyi szabványokat és biztonsági előírásokat ismerő technikusoknak szabad elvégezniük.
- Ellenőrizze a kapott csomagot, hogy megfelelő-e a modell, teljes-e a csomag tartalma, és hogy szemmel láthatóan sérülésmentes-e a termék. Ha hiányzik egy vagy több alkatrész, vagy sérülést észlel, akkor forduljon a gyártóhoz.
- Használjon szigetelő eszközöket és viseljen egyéni védőfelszerelést a berendezés működtetésekor személyes biztonsága érdekében. Viseljen antisztatikus kesztyűt, ruhát és csuklószalagot, amikor elektronikus alkatrészekhez nyúl, hogy megvédje a berendezést a károsodástól. A gyártó nem vállal felelősséget a statikus elektromosság által okozott károkért.
- Szigorúan tartsa be a jelen útmutatóban és a felhasználói kézikönyvben található telepítési, használati és konfigurálási utasításokat. A gyártó nem vállal felelősséget az anyagi károkért és a személyi sérülésekért, ha Ön nem tartja be az utasításokat. További garanciális részletekért kérjük, látogasson el a következő weboldalra https://en.goodwe.com/warranty.

Biztonsági Nyilatkozat

FIGYELMEZTETÉS

- Rövidzárlat esetén ne érintse meg a berendezést. Haladéktalanul kapcsolja ki a berendezést.
- A bekötés előtt húzza ki az összes bevezető kapcsolót, hogy a berendezés ne legyen bekapcsolva.
- Működés előtt győződjön meg arról, hogy a berendezést megbízhatóan földelték.
- Használjon megfelelő eszközöket a megfelelő telepítéshez, karbantartáshoz stb.
- A berendezés működtetésekor tartsa be a helyi szabványokat és biztonsági előírásokat.
- Az illetéktelen szétszerelés vagy módosítás károsíthatja a berendezést, a kárra a garancia nem terjed ki.
- Minden címkének és figyelmeztető jelzésnek világosan láthatónak kell lennie a telepítés után. Semelyik címkét ne takarja el, ne változtassa meg, és ne rongálja meg.
- A berendezésen található figyelmeztető címkék a következők:

	Magasfeszültség veszély. Minden művelet előtt kapcsolja ki a berendezést.		Léteznek potenciális kockázatok. Minden művelet előtt viseljen megfelelő egyéni védőfelszerelést.
	Minden művelet előtt olvassa át a felhasználói kézikönyvet.		Földelési pont. A PE-kábel csatlakoztatásának helyét jelzi.
	CE-jelölés		Ne dobja ki a terméket háztartási hulladékként. A terméket a helyi törvényeknek és előírásoknak megfelelően dobja ki, vagy küldje vissza a gyártónak.

Kábelkövetelmények

Szám.	Kábel (Cable)	Szitanyomás	Kábel specifikáció
1	Háromfázisú váltóáramú kábel	L1, L2, L3	• Kültéri egyvezetős rézkábel, ellenállási feszültség > 1000V • Vezető keresztmetszeti területe: 1,5mm²-2,5mm² (14AWG-12AWG)
2	Egyfázisú váltóáramú kábel	L, N	• Kültéri rézkábel, ellenállási feszültség > 300V • Vezető keresztmetszeti területe: 2,5mm²-4mm² (12AWG-10AWG)
3	RS485 kommunikációs kábel	A1-A8, B1-B8	• Kültéri árnyékolt csavart érpár • Vezető keresztmetszeti területe: 0,2mm²-1mm² (24AWG-18AWG)
4	Optikai szál	-	• 4-8 vezetős optikai szál 1310nm átviteli hullámhosszúsággal • Külső átmérő: < 18mm (0,71 hüvelyk)
5	Ethernet-kábel	ETH	• Kültéri CAT 5E árnyékolt Ethernet-kábel • Külső átmérő < 9mm (0,35 hüvelyk) • Árnyékolt RJ45 csatlakozó
6	Földelőrúd kábel	⏚	• Kültéri rézkábel • Vezető keresztmetszeti területe: 6mm²-10mm² (8AWG-6AWG)
7	PE kábel a berendezésen kívül	⏚	• Kültéri rézkábel • Vezető keresztmetszeti területe: 2,5mm²-4mm² (12AWG-10AWG)

Ellenőrzés a bekapcsolás előtt

Szám.	Ellenőrizendő tétel
1	A termék tiszta, megfelelően szellőző, könnyű működtetést lehetővé tévő helyre, stabilan van telepítve.
2	A PE, a váltóáramú bemeneti és a kommunikációs kábelek helyesen és biztonságosan vannak csatlakoztatva.
3	A kábelkötegelők épek, és megfelelően és egyenletesen vannak elvezetve.
4	A nem használt portok és csatlakozók le vannak zárva.
5	A berendezés belseje tiszta és rendezett, por, szennyeződés és építési maradványok nem találhatók.
6	A berendezés külső festése sértetlen. Sérülés esetén a korrózió megelőzése érdekében, kérjük, azonnal pótolja a festéket.
7	A berendezés kapcsolója és a felfelé irányuló kapcsolók mind le vannak kapcsolva.
8	A berendezés bemenetifeszültsége és frekvenciája az üzemi feszültség- és frekvenciatartományon belül van.

EU-megfelelőségi nyilatkozat

A GoodWe Technologies Co., Ltd. ezennel kijelenti, hogy az európai piacon értékesített vezeték nélküli kommunikációs modulok nélküli berendezés megfelel az alábbi irányelvek követelményeinek:

- Az elektromágneses összeférhetőségről szóló 2014/30/EU irányelv (EMC-irányelv)
- Kisfeszültségű elektromos berendezésekről szóló 2014/35/EU irányelv (LVD-irányelv)
- A veszélyes anyagok korlátozásáról szóló 2011/65/EU irányelv és (EU) 2015/863 irányelv (RoHS-irányelv)
- Az elektromos és elektronikus berendezések hulladékairól szóló 2012/19/EU irányelv
- A vegyi anyagok regisztrálásáról, értékeléséről, engedélyezéséről és korlátozásáról (REACH) szóló 1907/2006/EK rendelet (REACH-rendelet)

Az EU-megfelelőségi nyilatkozat letölthető az alábbi weboldalról: https://en.goodwe.com.

01 Precauzioni di sicurezza

Esclusione di responsabilità generale

- Le informazioni contenute in questa guida all'installazione rapida sono soggette a modifiche a causa di aggiornamenti del prodotto o per altri motivi. La presente guida non sostituisce le etichette dei prodotti o le precauzioni di sicurezza contenute nel manuale d'uso, a meno che non sia specificato diversamente. Tutte le descrizioni qui riportate sono a titolo indicativo.
- Prima dell'installazione, leggere la guida rapida all'installazione. Per ulteriori informazioni, consultare il manuale dell'utente.
- Tutte le operazioni devono essere eseguite da tecnici addestrati e competenti che conoscono gli standard locali e le norme di sicurezza.
- Controllare che i prodotti consegnati siano corretti nel modello, completi nei contenuti e integri nell'aspetto. Contattare il produttore se si riscontrano danni o se manca un componente.
- Per garantire la sicurezza personale durante l'uso delle apparecchiature, adoperare utensili isolanti e indossare dispositivi di protezione personale. Per proteggere l'apparecchiatura da eventuali danni, indossare polsiere, guanti e indumenti antistatici quando si maneggiano i componenti elettronici. Il produttore non sarà responsabile di eventuali danni causati dall'elettricità statica.
- Seguire scrupolosamente le istruzioni per l'installazione, il funzionamento e la configurazione contenute in questa guida e nel manuale d'uso. Il produttore non è responsabile di danni all'apparecchiatura o di lesioni personali se non si seguono le istruzioni. Per maggiori informazioni sulla garanzia visitare https://en.goodwe.com/warranty.

Esclusione di responsabilità per la sicurezza

AVVERTENZA

- Non toccare l'apparecchiatura in caso di cortocircuito. Spegnere immediatamente l'apparecchiatura.
- Prima di effettuare i cablaggi, scollegare tutti gli interruttori a monte per assicurarsi che l'apparecchiatura non sia accesa.
- Prima dell'uso, assicurarsi che l'apparecchiatura sia collegata a terra in modo affidabile.
- Utilizzare strumenti adeguati per una corretta installazione, manutenzione, ecc.
- Rispettare gli standard locali e le norme di sicurezza durante l'utilizzo dell'apparecchiatura.
- Smontaggio o modifiche non autorizzate potrebbero danneggiare l'apparecchiatura annullando la copertura della garanzia.
- Tutte le etichette e i segnali di avvertenza devono essere chiari e distinti dopo l'installazione. Non bloccare, alterare o danneggiare alcuna etichetta.
- Le etichette di avvertenza sull'apparecchiatura sono le seguenti:

	Pericolo di alta tensione. Spegnere l'apparecchiatura prima di effettuare qualunque operazione.		Potenziale rischio. Prima di qualunque operazione, indossare DPI appropriati.
	Leggere attentamente il manuale d'uso prima di qualsiasi intervento.		Punto di messa a terra. Indica la posizione per il collegamento del cavo PE.
	Marcatura CE		Non smaltire il prodotto come rifiuto domestico. Smaltire il prodotto conformemente alle leggi e alle normative vigenti a livello locale, oppure rispedirlo al produttore.

Requisiti relativi al cavo

No.	Cavo	Serigrafia	Specifiche del cavo
1	Cavo CA trifase	L1, L2, L3	• Cavo di rame unipolare da esterno, resistente a tensioni > 1000 V • Sezione trasversale del conduttore: 1,5mm²-2,5mm² (14AWG-12AWG)
2	Cavo CA monofase	L, N	• Cavo in rame per esterni, resistente a tensioni > 300 V • Sezione trasversale del conduttore: 2,5 mm²-4 mm² (12 AWG-10 AWG)
3	Cavo di comunicazione RS485	A1-A8, B1-B8	• Doppino intrecciato schermato per esterno • Sezione trasversale del conduttore: 0,2 mm²-1 mm² (24 AWG-18 AWG)
4	Fibra ottica	-	• Fibra ottica a 4-8 core con lunghezza d'onda di trasmissione di 1310 nm • Diametro esterno < 18 mm (0,71 pollici)
5	Cavo Ethernet	ETH	• Cavo Ethernet schermato CAT 5E per esterni • Diametro esterno < 9 mm (0,35 pollici) • Connettore RJ45 schermato
6	Cavo della barra di messa a terra	⏚	• Cavo in rame per esterni • Sezione trasversale del conduttore: 6 mm²-10 mm² (8 AWG-6 AWG)
7	Cavo PE esterno all'apparecchiatura	⏚	• Cavo in rame per esterni • Sezione trasversale del conduttore: 2,5 mm²-4 mm² (12 AWG-10 AWG)

Controllo prima dell'accensione

No.	Oggetto del controllo
1	Il prodotto è ben installato in un luogo pulito, ben ventilato e facile da usare.
2	I cavi PE, ingresso CA e comunicazione sono collegati correttamente e in maniera sicura.
3	Le fascette di cablaggio sono intatte, posate correttamente e in modo uniforme.
4	Porte e terminali inutilizzati sono sigillati.
5	L'interno dell'apparecchiatura è pulito e ordinato, senza polvere, sporco e residui di costruzione.
6	La vernice esterna dell'apparecchiatura è intatta. In caso di danni, riempire immediatamente la vernice per prevenire la corrosione.
7	L'interruttore dell'apparecchiatura e i suoi interruttori a monte sono tutti scollegati.
8	Tensione e frequenza in ingresso all'apparecchiatura rientrano nella gamma di tensione e frequenza operativa.

Dichiarazione di conformità UE

GoodWe Technologies Co., Ltd. dichiara che l'apparecchiatura senza moduli di comunicazione wireless venduta sul mercato europeo soddisfa i requisiti delle seguenti direttive:

- Direttiva sulla compatibilità elettromagnetica 2014/30/UE (EMC)
- Direttiva sulla bassa tensione degli apparecchi elettrici 2014/35/UE (LVD)
- Direttiva sulla restrizione delle sostanze pericolose 2011/65/UE e (UE) 2015/863 (RoHS)
- Rifiuti di apparecchiature elettriche ed elettroniche 2012/19/UE
- Registrazione, valutazione, autorizzazione e restrizione delle sostanze chimiche (CE) n. 1907/2006 (REACH)

È possibile scaricare la dichiarazione di conformità UE da https://en.goodwe.com.

01 Saugos Priemonės

Bendras Atsakomybės Atsisakymas

- Šiame greito montavimo vadove pateikta informacija gali keistis dėl galimų gaminio atnaujinimų ar kitų priežasčių. Šis vadovas nepakeičia gaminio etikečių ar vartotojo vadove nurodytų saugos priemonių, nebent nurodyta kitaip. Visi čia pateikti aprašymai yra pateikti informaciniais tikslais.
- Prieš montuodami, perskaitykite greito montavimo vadovą. Daugiau informacijos ieškokite vartotojo vadove.
- Visas operacijas turi atlikti apmokyti ir savo darbą išmanantys technikai, susipažinę su vietinėmis saugos taisyklėmis ir reglamentais.
- Patikrinkite, ar pristatyti gaminiai yra tinkamo modelio, turi visą turinį ir nepažeista išvaizda. Jei pastebėjote kokių nors pažeidimų arba trūksta komponentų, susisiekite su gamintoju.
- Naudodami įrangą naudokite izoliacinius įrankius ir dėvėkite asmenines apsaugos priemones, kad užtikrintumėte asmeninį saugumą. Liesdami elektroninius komponentus, dėvėkite antistatines pirštines, drabužius ir riešo juosteles, kad apsaugotumėte įrangą nuo pažeidimų. Gamintojas neprisiima jokios atsakomybės už jokią žalą, kurią sukelia statinė elektra.
- Griežtai laikykitės šiame vadove ir vartotojo vadove pateiktų montavimo, naudojimo ir konfigūravimo instrukcijų. Gamintojas neatsako už įrangos sugadinimą ar asmeninį susižalojimą, jei nesilaikysite instrukcijų. Norėdami sužinoti daugiau informacijos apie garantiją, apsilankykite adresu https://en.goodwe.com/warranty.

Atsakomybės Atsisakymas nuo Saugos

ĮSPĖJIMAS

- Nelieskite įrenginio trumpojo jungimo atveju. Nedelsdami išjunkite įrenginį.
- Prieš prijungdami laidus, atjunkite visus prieš srovę esančius jungiklius, kad įsitikintumėte, jog įrenginys yra neįjungtas.
- Prieš naudodami įsitikinkite, kad įrenginys yra patikimai įžemintas.
- Naudokite tinkamus įrankius tinkamam montavimui, priežiūrai ir t.t.
- Naudodami įrangą laikykitės vietinių standartų ir saugos taisyklių.
- Neleistinas išmontavimas ar modifikavimas gali sugadinti įrangą, žalai garantija nebus netaikoma.
- Visos etiketės ir įspėjamieji ženklai po montavimo turi būti aiškūs ir aiškiai matomi. Neužblokuokite, nekeiskite ir nepažeiskite jokios etiketės.
- Įspėjamieji ženklai ant įrangos yra tokie:

	Aukštos įtampos pavojus. Prieš atlikdami bet kokius darbus išjunkite įrangą, kad išvengtumėte elektros smūgio.		Galimos rizikos egzistuoja. Prieš bet kokią operaciją dėvėkite tinkamas AAP.
	Prieš atlikdami bet kokius veiksmus, perskaitykite vartotojo vadovą.		Įžeminimo taškas. Nurodo PE laido prijungimo padėtį.
	CE ženklas		Neišmeskite gaminio kartu su buitinėmis atliekomis. Išmeskite gaminį pagal vietinius įstatymus ir reglamentus arba nusiųskite jį atgal gamintojui.

Kabelio Reikalavimai

Nr.	Kabelis	Šilkografija	Kabelio specifikacija
1	Trifazis AC kabelis	L1, L2, L3	• Lauko viengyslis varinis kabelis, atlaikantis įtampą > 1000V • Laidininko skerspjūvio plotas: 1,5mm²-2,5mm² (14AWG-12AWG)
2	Vienfazis AC kabelis	L, N	• Lauko viengyslis kabelis, atlaikantis įtampą > 300V • Laidininko skerspjūvio plotas: 2,5mm²-4mm² (12AWG-10AWG)
3	RS485 telekomunikacijų kabelis	A1-A8, B1-B8	• Lauko ekranuotas vytos poros • Laidininko skerspjūvio plotas: 0,2mm²-1mm² (24AWG-18AWG)
4	Optinis pluoštas	-	• 4-8 branduolių optinis pluoštas, kurio perdavimo bangos ilgis yra 1310nm • Išorinis skersmuo < 18mm (0,71in.)
5	Ethernet kabelis	ETH	• Lauko CAT 5E ekranuotas Ethernet kabelis • Išorinis skersmuo < 9mm (0,35in.) • Ekranuota RJ45 jungtis
6	Įžeminimo strypo kabelis	⏚	• Varinis lauko kabelis • Laidininko skerspjūvio plotas: 6mm²-10mm² (8AWG-6AWG)
7	PE kabelis už įrangos ribų	⏚	• Varinis lauko kabelis • Laidininko skerspjūvio plotas: 2,5mm²-4mm² (12AWG-10AWG)

Patikrinkite prieš įjungdami

Nr.	Patikrinkite Elementą
1	Gaminys tvirtai sumontuotas švarioje, gerai vėdinamoje ir lengvai valdomoje vietoje.
2	PE, AC įvesties ir ryšio kabeliai prijungti teisingai ir saugiai.
3	Kabelių ryšiai nepažeisti, nutiesti teisingai ir tolygiai.
4	Nenaudojami prievadai ir terminalai yra užplombuoti.
5	Įrangos vidus švarus ir tvarkingas, be dulkių, nešvarumų ir statybinių likučių.
6	Dažai įrangos išorėje nepažeisti. Jei yra pažeidimų, nedelsdami užpildykite nubrėžtas dažų vietas, kad išvengtumėte korozijos.
7	Įrangos jungiklis ir prieš srovę esantys jungikliai yra atjungti.
8	Įrangos įvesties įtampa ir dažnis yra savo darbinės įtampos ir dažnių diapazone.

ES Atitikties Deklaracija

GoodWe Technologies Co., Ltd. pareiškia, kad Europos rinkoje parduodama įranga be belaidžio ryšio modulių atitinka šių direktyvų reikalavimus:

- Elektromagnetinio suderinamumo direktyva 2014/30/ES (EMC)
- Elektros prietaisų žemos įtampos direktyvą 2014/35/ES (ŽĮD)
- Pavojingų medžiagų apribojimo direktyvą 2011/65/EU ir (EU) 2015/863 (RoHS)
- Elektros ir elektroninės įrangos atliekos 2012/19/ES
- Cheminių produktų registracija, įvertinimas, autorizavimas ir apribojimas (EB) Nr. 1907/2006 (REACH)

ES atitikties deklaraciją galite atsisiųsti iš https://en.goodwe.com.

01 Drošības pasākumi

Vispārēja atruna

- Šīs ātrās uzstādīšanas rokasgrāmatas informācija var mainīties izstrādājuma atjauninājumu vai citu iemeslu dēļ. Šī rokasgrāmata nevar aizstāt izstrādājuma etiķetes vai drošības pasākumus lietotāja rokasgrāmatā, ja vien nav norādīts citādi. Visi šeit minētie apraksti ir tikai norādījumi.
- Pirms uzstādīšanas izlasiet ātrās uzstādīšanas rokasgrāmatu. Papildinformāciju skatiet lietotāja rokasgrāmatā.
- Visas darbības jāveic apmācītiem un zinošiem tehniķiem, kuri pārzina vietējos standartus un drošības noteikumus.
- Pārbaudiet, vai piegādātie materiāli atbilst pareizam modelim, pilnam saturam un nav bojāti. Sazinieties ar ražotāju, ja ir konstatēts kāds bojājums vai trūkst kādas sastāvdaļas.
- Darba vietas iekārtojums nepieciešamību izmantot individuālos aizsardzības līdzekļus aprīkojuma lietošanas laikā. Pieskaroties elektroniskām detaļām, valkājiet antistatiskos cimdus, drēbes un plaukstas sloksnes, lai pasargātu invertoru no bojājumiem. Ražotājs ir atbildīgs par kaitējumu, kuru izraisījis viņa produkta trūkums.
- Stingri ievērojiet šajā rokasgrāmatā un lietotāja rokasgrāmatā sniegtos uzstādīšanas, ekspluatācijas un konfigurācijas norādījumus. Ražotājs neuzņemas atbildību par iekārtas bojājumiem vai miesas bojājumiem, ja neievērosit norādījumus. Lai iegūtu sīkāku informāciju par garantiju, lūdzu, apmeklējiet vietni https://en.goodwe.com/warranty.

Drošības atruna

BRĪDINĀJUMS

- Nepieskarieties ierīcei īssavienojuma gadījumā. Nekavējoties izslēdziet ierīci.
- Pirms vadu savienošanas atvienojiet visus augšupējos slēdžus, lai pārliecinātos, ka ierīce nav ieslēgta.
- Pirms darbības pārliecinieties, ka ierīce ir droši iezemēta.
- Izmantojiet atbilstošus instrumentus pareizai uzstādīšanai, apkopei utt.
- Izmantojot iekārtu, ievērojiet vietējos standartus un drošības noteikumus.
- Neatļauta demontāža vai pārveidošana var sabojāt iekārtu, garantija neattiecas uz bojājumiem.
- Visām etiķetēm un brīdinājuma zīmēm jābūt redzamām pēc uzstādīšanas. Nebloķējiet, nemainiet vai nesabojājiet nevienu etiķeti.
- Brīdinājuma uzlīmes uz lādētāja ir šādas:

	Augstsprieguma bīstamība. Pirms jebkādu darbību veikšanas izslēdziet iekārtu, lai izvairītos no elektriskās strāvas trieciena.		Pastāv iespējamie riski. Valkājiet atbilstošus IAL pirms jebkādām darbībām.
	Pirms jebkādu darbību veikšanas izlasiet lietošanas pamācību.		Zemējuma punkts. Norāda vietu PE kabeļa pievienošanai.
	CE marķējums		Neizmetiet iekārtu kā sadzīves atkritumus. Utilizējiet ierīci saskaņā ar vietējiem likumiem un noteikumiem, vai nosūtiet to atpakaļ ražotājam.

Kabeļu prasības

Nr.	Kabelis	Sietspiedes tehnika	Kabeļa specifikācija
1	Trīsfāžu AC kabelis	L1, L2, L3	• Āra viendzīslas vara kabelis, izturības spriegums > 1000V • Vadu šķērsgriezuma laukums: 1,5mm²-2,5mm² (14AWG-12AWG)
2	Vienfāzes	L, N	• Āra viendzīslas vara kabelis, izturības spriegums > 300V • Vadu šķērsgriezuma laukums: 2,5mm²-4mm² (12AWG-10AWG)
3	RS485 Komunikācijas kabelis	A1-A8, B1-B8	• Āra ekranēts vītā pāra vads • Vadu šķērsgriezuma laukums: 0,2mm²-1mm² (24AWG-18AWG)
4	Optiskā dzīsla	-	• 4-8 kodolu optiskā šķiedra ar 1310 nm pārraides viļņa garumu • Ārējais diametrs < 18 mm (0,71 collas)
5	Ethernet vads	PNL (ETH)	• Āra CAT 5E ekranēts Ethernet kabelis • Ārējais diametrs < 9 mm (0,35 collas) • Ekrānēti RJ45 savienotāji
6	Zemējuma stieņa kabelis	⏚	• Viendzīslu vara kabelis • Vadu šķērsgriezuma laukums: 6mm²-10mm² (8AWG-6AWG)
7	PE kabelis ārpus iekārtas	⏚	• Viendzīslu vara kabelis • Vadu šķērsgriezuma laukums: 2,5mm²-4mm² (12AWG-10AWG)

Pārbaudīt pirms ieslēgšanas

Nr.	Pārbaudiet vienumu
1	Produkts ir stingri uzstādīts tīrā, labi vēdināmā un viegli lietojamā vietā.
2	Maiņstrāvas ievades un sakaru kabeļi ir pievienoti pareizi un droši.
3	Kabeļu saites ir neskartas, pareizi un vienmērīgi izvilktas.
4	Neizmantotās porti un terminālļi ir aizzīmogoti.
5	Iekārtas iekšpuse ir tīra un kārtīga, bez putekļiem, netīrumiem un būvdarbu atliekām.
6	Iekārtas ārējā krāsa ir neskarta. Ja ir bojājumi, nekavējoties aizpildiet krāsu, lai novērstu koroziju.
7	Iekārtas slēdzis un tā pakārtotie slēdži ir atvienoti.
8	Iekārtas ieejas spriegums un frekvence ir darba sprieguma un frekvenču diapazonā.

ES Atbilstības deklarācija

GoodWe Technologies Co., Ltd. ar šo paziņo, ka Eiropas tirgū pārdotais aprīkojums bez bezvadu sakaru moduļiem atbilst šādu direktīvu prasībām:

- Elektromagnētiskās saderības direktīva 2014/30/ES (EMC)
- Zemsprieguma Elektroiekārtu direktīva 2014/35/ES (LVD)
- Bīstamo vielu ierobežošanas direktīva 2011/65/EU un (EU) 2015/863 (RoHS)
- Elektrisko un elektronisko iekārtu atkritumi 2012/19/ES
- Ķimikāliju reģistrēšanas, vērtēšanas, licencēšanas un ierobežošanas regula (EK) Nr. 1907/2006 (REACH)

Jūs varat lejupielādēt ES atbilstības deklarāciju vietnē https://en.goodwe.com.

01 Veiligheidsmaatregelen

Algemene disclaimer

- De informatie in deze beknopte handleiding is onderhevig aan wijzigingen, vanwege productupdates of andere redenen. Deze handleiding vervangt de productlabels of de veiligheidsmaatregelen in de gebruikershandleiding niet, tenzij anders vermeld. Alle omschrijvingen hier dienen enkel als leidraad.
- Lees de beknopte handleiding voorafgaand aan de installatie. Raadpleeg de gebruikshandleiding voor aanvullende informatie.
- Alle handelingen moeten worden uitgevoerd door opgeleide en deskundige technici die de lokale normen en veiligheidsregelgeving kennen.
- Controleer of de geleverde goederen het juiste model omvatten, of de inhoud volledig is en de goederen niet beschadigd lijken. Neem contact met de fabrikant op indien schade wordt vastgesteld of een onderdeel ontbreekt.
- Gebruik isolerende middelen en draag persoonlijke beschermingsmiddelen tijdens het gebruiken van de apparatuur, om uw persoonlijke veiligheid te verzekeren. Draag antistatische handschoenen, kleding en polsstukken als u elektronische onderdelen aanraakt om de omvormer niet te beschadigen. De fabrikant is niet aansprakelijk voor schade die wordt veroorzaakt door statische elektriciteit.
- Volg strikt de installatie-, gebruiks- en configuratie-instructies in deze handleiding en het gebruikershandboek. De fabrikant is niet aansprakelijk voor beschadiging van apparatuur of letsel als u de instructies niet volgt. Voor meer informatie over de garantie, ga naar https://en.goodwe.com/warranty.

Veiligheidsdisclaimer

WAARSCHUWING

- Raak in geval van kortsluiting de apparatuur niet aan. Schakel de apparatuur onmiddellijk uit.
- Ontkoppel vóór elektrische aansluitingen alle stroomopwaartse schakelaars om ervoor te zorgen dat de apparatuur niet is ingeschakeld.
- Zorg dat de apparatuur veilig is geaard vóór u het gebruikt.
- Gebruik geschikt gereedschap voor correcte installatie, onderhoud, enz.
- Houd u bij het gebruik van de apparatuur aan de lokale normen en veiligheidsvoorschriften.
- Het zonder toestemming ontmantelen of wijzigen van de apparatuur kan leiden tot schade. Dergelijke schade is niet gedekt door de garantie.
- Alle etiketten en waarschuwingen moeten zichtbaar zijn na de installatie. Etiketten mogen niet worden bedekt, gewijzigd of beschadigd.
- Volgende waarschuwingslabels zijn op de apparatuur aangebracht:

	Hoogspanningsgevaar. Schakel de apparatuur uit vóór u het gebruikt.		Er bestaan mogelijke risico's. Draag gepaste PBM voordat u handelingen uitvoert.
	Lees de gebruikershandleiding voordat u de apparatuur gebruikt.		Aardingspunt. Geeft de positie aan om de PE-kabel aan te sluiten.
	CE-markering		Voer het product niet af als huishoudelijk afval. Voer dit product af overeenkomstig lokale wetten en regelgeving of stuur het terug naar de fabrikant.

Kabelvereisten

Nr.	Kabel	Zeefdruk	Kabelspecificatie
1	Driefasige AC-kabel	L1, L2, L3	• Eenaderige koperen buitenkabel, bestand tegen spanning > 1000 V • Dwarsdoorsnede van de geleider: 1,5mm²-2,5mm² (14AWG-12AWG)
2	Eenfasige AC-kabel	L, N	• Koperen buitenkabel, bestand tegen spanning > 300V • Dwarsdoorsnede van de geleider: 2,5 mm²-4 mm² (12 AWG-10 AWG)
3	RS485-communicatiekabel	A1-A8, B1-B8	• Afgeschermde twisted pair voor buiten • Dwarsdoorsnede van de geleider: 0,2 mm²-1 mm² (24 AWG-18 AWG)
4	Glasvezel	-	• Glasvezel met kern van 4-8 en met 1310 nm in transmissiegolflengte • Buitendiameter < 18 mm (0,71 in.)
5	Ethernetkabel	ETH	• CAT 5E afgeschermde Ethernet-kabel voor buiten • Buitendiameter < 9 mm (0,35 in.) • Afgeschermde RJ45-aansluiting
6	Kabel voor aardingsstaaf	⏚	• Koperen buitenkabel • Dwarsdoorsnede van de geleider: 6 mm²-10 mm² (8 AWG-6 AWG)
7	PE kabel aan de buitenzijde van de apparatuur	⏚	• Koperen buitenkabel • Dwarsdoorsnede van de geleider: 2,5 mm²-4 mm² (12 AWG-10 AWG)

Controleren vóór inschakelen

Nr.	Controlepunt
1	Het product is stevig geïnstalleerd, op een schone plaats die goed geventileerd is en waar het product gemakkelijk bediend kan worden.
2	De PE-, AC-ingang- en communicatiekabels zijn juist en stevig aangesloten.
3	Kabelbinders zijn intact, en naar behoren en op gelijkmatige afstanden aangebracht.
4	Niet gebruikte poorten en klemmen zijn afgedicht.
5	De binnenkant van de apparatuur is net en proper, zonder stof, vuil en constructieresten.
6	De verflaag aan de buitenzijde van de apparatuur is intact. In geval van schade herstelt u de verflaag onmiddellijk om roestvorming te voorkomen.
7	De schakelaar en stroomopwaartse schakelaars van de apparatuur zijn allemaal losgekoppeld.
8	De ingangsspanning en -frequentievan de apparatuur bevinden zich binnen het spannings- en frequentiebereik.

EU-conformiteitsverklaring

GoodWe Technologies Co., Ltd. verklaart hierbij dat de apparatuur zonder draadloze communicatiemodules die wordt verkocht op de Europese markt, voldoet aan de eisen van de volgende richtlijnen:

- Richtlijn inzake elektromagnetische compatibiliteit 2014/30/EU (EMC)
- Richtlijn inzake elektrische apparaten met laagspanning 2014/35/EU (LVD)
- Richtlijn inzake de beperking van gevaarlijke stoffen 2011/65/EU en (EU) 2015/863 (RoHS)
- Elektrisch en elektronisch afval 2012/19/EU
- Registratie, evaluatie, autorisatie en beperking van chemicaliën (EC) Nr 1907/2006 (REACH)

U kunt de EU-conformiteitsverklaring downloaden op https://nl.goodwe.com.

01 Środki ostrożności

Oświadczenie

- Informacje zawarte w niniejszej skróconej instrukcji instalacji mogą ulec zmianie ze względu na aktualizacje produktu lub z innych powodów. Ten przewodnik nie może zastąpić etykiet produktu ani środków ostrożności zawartych w instrukcji obsługi, chyba że określono inaczej. Wszystkie zamieszczone tu opisy mają charakter wyłącznie orientacyjny.
- Przed przystąpieniem do instalacji należy się zapoznać ze skróconą instrukcją instalacji. Dodatkowe informacje można znaleźć w instrukcji obsługi.
- Wszystkie czynności powinny być wykonywane przez przeszkolonych i kompetentnych techników, którzy znają lokalne standardy i przepisy bezpieczeństwa.
- Należy sprawdzić, czy model dostarczonych produktów jest poprawny, czy są one kompletne i czy nie zostały uszkodzone. Jeżeli stwierdzono uszkodzenia lub braki w kompletacji, należy skontaktować się z producentem.
- Podczas pracy z urządzeniem należy używać narzędzi izolacyjnych i stosować środki ochrony indywidualnej, aby zapewnić sobie bezpieczeństwo. Podczas dotykania podzespołów elektronicznych należy nosić rękawice i ubrania antystatyczne oraz pasek na nadgarstek, aby chronić urządzenie przed uszkodzeniem. Producent nie ponosi odpowiedzialności za szkody spowodowane przez elektryczność statyczną.
- Należy ściśle przestrzegać instrukcji instalacji, obsługi i konfiguracji podanych w niniejszym dokumencie. Producent nie ponosi odpowiedzialności za uszkodzenia urządzeń ani za wypadki na osobach będące skutkiem zlekceważenia instrukcji. Szczegółowe informacje o gwarancji można znaleźć na stronie internetowej: https://en.goodwe.com/warranty.

Bezpieczeństwo

OSTRZEŻENIE

- Nie dotykać urządzenia w przypadku zwarcia. Natychmiast wyłączyć zasilanie urządzenia.
- Przed wykonaniem okablowania odłączyć wszystkie przełączniki zasilania znajdujące się dalej na instalacji, aby się upewnić, że urządzenie nie jest podłączone do zasilania.
- Przed uruchomieniem upewnij się, że elementy wyposażenia są skutecznie uziemione.
- Należy używać odpowiednich narzędzi do prawidłowej instalacji, konserwacji itp.
- Podczas obsługi urządzenia należy przestrzegać lokalnych norm i przepisów bezpieczeństwa.
- Nieautoryzowane demontaż lub modyfikacja mogą spowodować uszkodzenie urządzeń; gwarancja nie obejmuje uszkodzeń.
- Wszystkie etykiety i znaki ostrzegawcze powinny być wyraźnie widoczne po zakończeniu instalacji. Nie wolno zasłaniać, zmieniać ani niszczyć etykiet.
- Na elementach wyposażenia znajdują się następujące etykiety ostrzegawcze:

	Zagrożenie związane z wysokim napięciem. Należy wyłączyć urządzenie przed rozpoczęciem pracy.		Występują potencjalne zagrożenia. Przed przystąpieniem do wykonywania jakichkolwiek czynności należy założyć odpowiednie środki ochrony indywidualnej.
	Przed wykonaniem jakichkolwiek operacji należy zapoznać się z instrukcją obsługi.		Punkt uziemienia. Wskazuje miejsce podłączenia przewodu PE.
	Oznakowanie CE		Nie wolno wyrzucać produktu jako odpadu z gospodarstwa domowego. Należy usunąć produkt zgodnie z lokalnymi przepisami lub odesłać go do producenta.

Wymagania dotyczące kabli

Lp.	Kable	Oznakowanie	Specyfikacja kabla
1	Trójfazowy przewód prądu przemiennego	L1, L2, L3	• Jednożyłowy przewód miedziany zewnętrzny, napięcie wytrzymywane > 1000 V • Powierzchnia przekroju poprzecznego przewodu: 1,5mm^2-2,5mm^2 (14AWG-12AWG)
2	Jednofazowy przewód prądu przemiennego	L, N	• Zewnętrzny przewód miedziany, napięcie wytrzymywane > 300 V • Powierzchnia przekroju poprzecznego przewodu: 2,5 mm^2-4 mm^2 (12AWG-10AWG)
3	Przewód komunikacyjny RS485	A1-A8, B1-B8	• Zewnętrzna skrętka ekranowana • Powierzchnia przekroju poprzecznego przewodu: 0,2 mm^2-1 mm^2 (24AWG-18AWG)
4	Światłowód	–	• 4-8-rdzeniowy światłowód o długości fali transmisji 1310 nm • Średnica zewnętrzna < 18 mm (0,71 cala)
5	Przewód Ethernet	ETH	• Zewnętrzny ekranowany przewód Ethernet KAT. 5E • Średnica zewnętrzna < 9 mm (0,35 cala) • Ekranowana złączka RJ45
6	Przewód szyny uziemiającej		• Zewnętrzny przewód miedziany • Powierzchnia przekroju poprzecznego przewodu: 6 mm^2-10 mm^2 (8AWG-6AWG)
7	Przewód PE poza urz dzeniem		• Zewnętrzny przewód miedziany • Powierzchnia przekroju poprzecznego przewodu: 2,5 mm^2-4 mm^2 (12AWG-10AWG)

Kontrola przed podłączeniem zasilania

Lp.	Przedmiot kontroli
1	Produkt zamontowano solidnie w czystym miejscu, dobrze wentylowanym i ułatwiającym obsługę.
2	Przewody PE, przewód służący do zasilania prądem przemiennym i komunikacji są prawidłowo i pewnie podłączone.
3	Opaski kablowe są nienaruszone, przewody rozprowadzono równo i poprawnie.
4	Nieużywane złącza i zaciski są zabezpieczone.
5	Wnętrze urządzenia jest czyste i uporządkowane, nie zawiera kurzu, brudu ani pozostałości budowlanych.
6	Powłoka lakiernicza na zewnątrz urządzenia jest nieuszkodzona. W razie stwierdzenia uszkodzenia należy natychmiast wykonać zaprawki, aby zapobiec korozji.
7	Przełącznik na urządzeniu i przełączniki znajdujące się dalej w systemie są odłączone.
8	Napięcie i częstotliwość wej ciowa urz dzenia mieszczą się w zakresie napięcia i częstotliwości roboczej.

Deklaracja zgodności UE

Firma GoodWe Technologies Co., Ltd. niniejszym oświadcza, że urządzenie bez modułów komunikacji bezprzewodowej sprzedawane na rynku europejskim spełnia wymagania następujących dyrektyw:

- Dyrektywa w sprawie kompatybilności elektromagnetycznej 2014/30/UE (EMC)
- Dyrektywa w sprawie urządzeń elektrycznych niskiego napięcia 2014/35/UE (LVD)
- Dyrektywa w sprawie ograniczenia stosowania substancji niebezpiecznych 2011/65/UE i dyrektywa (UE) 2015/863 (RoHS)
- Zużyty sprzęt elektryczny i elektroniczny 2012/19/UE
- Rozporządzenie (WE) nr 1907/2006 ws. rejestracji, oceny, udzielania zezwoleń i ograniczenia stosowania chemikaliów (REACH)

Unijną deklarację zgodności można pobrać ze strony https://en.goodwe.com.

01 Precauções de segurança

Aviso de isenção de responsabilidade geral

- As informações nesse guia de instalação rápida estão sujeitas a alterações devido a atualizações do produto ou outros motivos. Este guia não substitui os rótulos do produto ou as precauções de segurança no manual do usuário, a menos que especificado o contrário. Todas as descrições aqui são somente para orientação.
- Antes das instalações, leia o guia de instalação rápida. Para obter informações adicionais, consulte o manual do usuário.
- Todas as operações devem ser realizadas por técnicos treinados e experientes que estejam familiarizados com as normas locais e os regulamentos de segurança.
- Verifique as entregas quanto ao modelo correto, conteúdo completo e aparência intacta. Entre em contato com o fabricante se encontrar algum dano ou se estiver faltando algum componente.
- Use ferramentas isolantes e vista equipamento de proteção individual ao operar o equipamento para garantir a segurança pessoal. Use luvas, roupas e pulseiras antiestáticas ao tocar em componentes eletrônicos para proteger o equipamento contra danos. O fabricante não será responsável por danos causados por eletricidade estática.
- Siga rigorosamente as instruções de instalação, operação e configuração desse guia e manual do usuário. O fabricante não será responsável por danos ao equipamento ou ferimentos se você não seguir as instruções. Para obter mais detalhes sobre a garantia, acesse https://en.goodwe.com/warranty.

Aviso de isenção de responsabilidade de segurança

ALERTA

- Não toque no equipamento em caso de curto-circuito. Desligue o equipamento imediatamente.
- Antes do cabeamento, desconecte todos os interruptores upstream para garantir que o equipamento não esteja ligado.
- Antes da operação, certifique-se de que o equipamento esteja aterrado de forma confiável.
- Use ferramentas apropriadas para instalação, manutenção etc.
- Observe as normas e os regulamentos de segurança locais ao operar o equipamento.
- A desmontagem ou modificação não autorizada pode danificar o equipamento. Esses danos não são cobertos pela garantia.
- Todos os rótulos e marcas de advertência devem estar visíveis após a instalação. Não cubra, rabisque ou danifique nenhum rótulo.
- Os rótulos de advertência no equipamento são os seguintes:

	Risco de alta tensão. Desligue o equipamento antes de qualquer operação.		Existem riscos potenciais. Use EPI adequado antes de qualquer operação.
	Leia o manual do usuário antes de qualquer operação.		Ponto de aterramento. Indica a posição para conectar o cabo PE.
	Marcação CE		Não descarte o produto como lixo doméstico. Descarte o produto de acordo com as leis e regulamentações locais ou envie-o de volta ao fabricante.

Requisitos de cabo

Nº	Cabo	Serigrafia	Especificação do Cabo
1	Cabo CA trifásico	L1, L2, L3	• Fio de cobre de núcleo único para área externa, tensão suportável > 1.000 V • Área da seção transversal do condutor: 1,5mm²-2,5mm² (14AWG-12AWG)
2	Cabo CA monofásico	L, N	• Cabo de cobre para área externa, tensão suportável > 300 V • Área da seção transversal do condutor: 2,5 mm² a 4 mm² (12 AWG a 10 AWG)
3	Cabo de comunicação RS485	A1-A8, B1-B8	• Par trançado blindado para área externa • Área da seção transversal do condutor: 0,2 mm² a 1 mm² (24 AWG a 18 AWG)
4	Fibra ótica	-	• Fibra óptica de 4 a 8 núcleos com comprimento de onda de transmissão de 1.310 nm • Diâmetro externo < 18 mm (0,71 pol.)
5	Cabo Ethernet	ETH	• Cabo Ethernet blindado CAT 5E para área externa • Diâmetro externo < 9 mm (0,35 pol.) • Conector RJ45 blindado
6	Cabo da barra de aterramento	⏚	• Cabo de cobre para área externa • Área da seção transversal do condutor: 6 mm² a 10 mm² (8 AWG a 6 AWG)
7	Cabo PE fora do equipamento	⏚	• Cabo de cobre para área externa • Área da seção transversal do condutor: 2,5 mm² a 4 mm² (12 AWG a 10 AWG)

Verificação antes de ligar

Nº	Item para verificar
1	O produto está instalado firmemente em um local limpo, bem ventilado e fácil de operar.
2	Os cabos PE, CA de entrada e de comunicação estão conectados corretamente e com segurança.
3	As braçadeiras de cabo estão intactas, roteadas de maneira adequada e uniforme.
4	Portas e terminais não utilizados estão vedados.
5	A parte interna do equipamento está limpa e arrumada, sem poeira, sujeira e restos de construção.
6	A pintura externa do equipamento está intacta. Se houver danos, pinte os espaços sem tinta imediatamente para evitar corrosão.
7	O interruptor do equipamento e seus interruptores upstream estão todos desconectados.
8	A tensão e a frequência do equipamento estão dentro das faixas de tensão e de frequência operacional.

Declaração de Conformidade da UE

A GoodWe Technologies Co., Ltd. declara que o equipamento sem módulos de comunicação sem fio vendido no mercado europeu atende aos requisitos das seguintes diretivas:

- Diretiva de Compatibilidade Eletromagnética 2014/30/EU (EMC)
- Diretiva de Baixa Tensão para Aparelhos Elétricos 2014/35/EU (LVD)
- Diretiva de Restrições de Substâncias Perigosas 2011/65/EU e (UE) 2015/863 (RoHS)
- Resíduos de Equipamentos Elétricos e Eletrônicos 2012/19/EU
- Registro, Avaliação, Autorização e Restrição de Produtos Químicos (EC) Nº 1907/2006 (REACH)

Baixe a Declaração de Conformidade da UE em https://en.goodwe.com.

01 Măsuri de precauție pentru siguranță

Termeni de utilizare

- Informațiile din acest ghid de instalare rapidă pot suferi modificări din cauza actualizărilor produsului sau din alte motive. Acest ghid nu poate înlocui etichetele produsului sau măsurile de siguranță din manualul de utilizare, cu excepția cazului în care se specifică altfel. Toate descrierile de aici sunt doar orientative.
- Înainte de instalare citiți ghidul de instalare rapidă. Pentru informații suplimentare, consultați manualul de utilizare.
- Toate operațiunilor trebuie executate de tehnicieni bine instruiți și calificați, care cunosc standardele și reglementările locale privind siguranța.
- Verificați dacă modelul livrat este corect, dacă sunt incluse toate componentele și dacă acestea arată intacte. Dacă se descoperă vreun defect sau dacă lipsește vreo componentă luați legătura cu producătorul.
- Folosiți unelte cu izolație și purtați echipament de protecție individuală atunci când folosiți echipamentul, pentru a asigura siguranța personală. Purtați mănuși, haine și benzi anti-statice la încheietura mâinii atunci când atingeți componente electronice pentru a proteja echipamentul împotriva deteriorării. Producătorul nu este răspunzător pentru daunele cauzate de electricitatea statică.
- Respectați cu strictețe instrucțiunile de instalare, utilizare și configurare din acest ghid și din manualul de utilizare. Producătorul nu poate fi făcut răspunzător pentru avariile provocate echipamentului sau pentru vătămarea corporală, în cazul în care aceste instrucțiuni nu sunt respectate. Pentru mai multe detalii privind garanția vizitați site-ul https://en.goodwe.com/warranty.

Declarație privind siguranța

AVERTIZARE

- Nu atingeți dispozitivul în caz de scurtcircuit. Opriți imediat dispozitivul.
- Înainte de cablare, deconectați toate întrerupătoarele din amonte pentru a vă asigura că dispozitivul nu este pornit.
- Înainte de funcționare, asigurați-vă că dispozitivul este împământat în mod fiabil.
- Utilizați uneltele adecvate pentru instalarea, întreținerea etc.
- Observați standardele locale și reglementările de siguranță atunci când folosiți echipamentul.
- Demontarea sau modificarea neautorizată poate deteriora echipamentul, daunele nu sunt acoperite de garanție.
- Toate etichetele și semnele de avertizare trebuie să fie clare și distincte după instalare. Nu blocați, nu modificați și nu deteriorați nicio etichetă.
- Etichetele de avertizare de pe echipament sunt următoarele:

	Pericol de înaltă tensiune. Opriți echipamentul înainte de orice operațiune.		Există riscuri potențiale. Purtați echipamentul de protecție individuală adecvat înainte de orice operațiune.
	Citiți manualul de utilizare înainte de punerea în funcțiune.		Punct de împământare. Indică poziția pentru conectarea cablului de împământare (PE).
	Marcaj CE		Nu aruncați produsul ca deșeu menajer. Aruncați produsul în conformitate cu legile și reglementările locale sau trimiteți-l înapoi la producător.

Cerințe privind cablurile

Nr.	Cablu	Serigrafie	Specificație cablu
1	Cablu trifazat de curent alternativ	L1, L2, L3	• Cablu de cupru pentru exterior cu un singur miez, rezistă la tensiune > 1000V • Suprafața secțiunii transversale a conductorului: 1,5mm²-2,5mm² (14AWG-12AWG)
2	Cablu monofazat de curent alternativ	L, N	• Cablu de cupru în aer liber, rezista la tensiune > 300V • Suprafața secțiunii transversale a conductorului: 2,5mm²-4mm² (12AWG-10AWG)
3	Cablu de comunicare RS485	A1-A8, B1-B8	• Pereche răsucită ecranată pentru exterior • Suprafața secțiunii transversale a conductorului: 0,2mm²-1mm² (24AWG-18AWG)
4	Fibră optică	-	• 4-8 miez de fibre optice de bază cu 1310nm în lungime de undă de transmisie • Diametrul exterior < 18mm (0,71in.)
5	cablu Ethernet	ETH	• Cablu Ethernet ecranat CAT 5E pentru exterior • Diametrul exterior < 9mm (0,35in.) • Conector RJ45 blindat
6	Cablu de bară de împământare	⏚	• Cablu de cupru pentru exterior • Suprafața secțiunii transversale a conductorului: 6mm²-10mm² (8AWG-6AWG)
7	PE cablu în afara echipamentului	⏚	• Cablu de cupru pentru exterior • Suprafața secțiunii transversale a conductorului: 2,5mm²-4mm² (12AWG-10AWG)

Verificați înainte de pornire

Nr.	Verificați articolul
1	Produsul să fie bine instalat într-un loc curat și bine ventilat, în care să fie ușor de utilizat.
2	Cablurile PE, de intrare CA, de ieșire CA și de comunicare sunt conectate corect și în siguranță.
3	Bridele de cablu să fie intacte, traseele corecte și uniforme.
4	Porturile și bornele neutilizate sunt sigilate.
5	Interiorul echipamentului este curat și ordonat, fără praf, murdărie și resturi de materiale de construcție.
6	Vopseaua exterioară a echipamentului este intactă. În cazul în care există deteriorări, vă rugăm să umpleți imediat vopseaua pentru a preveni coroziunea.
7	Comutatorul echipamentului și comutatoarele din amonte ale acestuia sunt toate deconectate.
8	Tensiunea și frecvența de intrare a echipamentului se încadrează în intervalul său de tensiune și frecvență de funcționare.

Declarație de conformitate UE

GoodWe Technologies Co., Ltd. declară prin prezenta că echipamentul fără module de comunicații fără fir vândut pe piața europeană îndeplinește cerințele următoarelor directive:

- Directiva privind compatibilitatea electromagnetică 2014/30/UE (EMC)
- Directiva privind aparatele electrice de joasă tensiune 2014/35/UE (LVD)
- Directiva privind restricționarea substanțelor periculoase 2011/65/UE și (UE) 2015/863 (RoHS)
- Deșeurile de echipamente electrice și electronice 2012/19/UE
- Înregistrarea, evaluarea, autorizarea și restricționarea substanțelor chimice (EC) nr 1907/2006 (REACH)

Puteți descărca Declarația de conformitate a UE la adresa https://en.goodwe.com.

01 Bezpečnostné opatrenia

Všeobecné vylúčenie zodpovednosti

- Informácie v tejto príručke rýchlej inštalácie sa môžu zmeniť v dôsledku aktualizácií produktu alebo z iných dôvodov. Táto príručka nemôže nahradiť štítky na produkte ani bezpečnostné opatrenia v používateľskej príručke, pokiaľ nie je uvedené inak. Všetky uvedené popisy sú len orientačné.
- Pred inštaláciou si prečítajte návod na rýchlu inštaláciu. Ďalšie informácie nájdete v návode na použitie.
- Všetky operácie by mali vykonávať vyškolení a odborne spôsobilí technici, ktorí poznajú miestne normy a bezpečnostné predpisy.
- Skontrolujte, či máte správny model, úplný obsah a neporušený vzhľad. V prípade zistenia poškodenia alebo chýbajúceho komponentu kontaktujte výrobcu.
- Pri práci so zariadením používajte izolačné nástroje a noste osobné ochranné prostriedky, aby ste zaistili osobnú bezpečnosť. Keď sa dotýkate elektronických súčiastok, noste antistatické rukavice, odev a prúžok na zápästie, aby ste chránili menič pred poškodením. Výrobca neručí za škody spôsobené statickou elektrinou.
- Prísne dodržiavajte pokyny na inštaláciu, prevádzku a konfiguráciu v tejto príručke a používateľskej príručke. Výrobca nezodpovedá za poškodenie zariadenia alebo zranenie osôb, ak nedodržíte pokyny. Viac podrobností o záruke nájdete na stránke https://en.goodwe.com/warranty.

Vyhlásenie o bezpečnosti

UPOZORNENIE

- V prípade skratu sa zariadenia nedotýkajte. Zariadenie okamžite vypnite.
- Pred zapojením odpojte všetky predchádzajúce spínače, aby ste sa uistili, že zariadenie nie je zapnuté.
- Pred prevádzkou sa uistite, že je zariadenie spoľahlivo uzemnené.
- Používajte vhodné nástroje na správnu inštaláciu, údržbu atď.
- Pri prevádzke zariadenia dodržiavajte miestne normy a bezpečnostné predpisy.
- Neoprávnenou demontážou alebo úpravou môže dôjsť k poškodeniu zariadenia, na poškodenie sa nevzťahuje záruka.
- Všetky štítky a výstražné značky by mali byť po inštalácii jasne viditeľné. Neblokujte, nemeňte ani nepoškodzujte žiadny štítok.
- Výstražné štítky na nabíjačke sú nasledovné:

	Nebezpečenstvo vysokého napatia. Pred akýmikoľvek úkonom zariadenie vypnite, aby ste zabránili úrazu elektrickým prúdom.		Možné riziká existujú. Pred akoukoľvek operáciou noste vhodné OOP.
	Pred akoukoľvek operáciou si prečítajte používateľskú príručku.		Bod uzemnenia. Označuje polohu pripojenia PE kábla.
	Označenie CE		Nevyhadzujte menič do komunálneho odpadu. Výrobok zlikvidujte v súlade s miestnymi zákonmi a predpismi alebo ho pošlite späť výrobcovi.

Káblové požiadavky

Nie.	Kábel	Sieťotlač	Špecifikácia káblu
1	Trojfázový AC kábel	L1, L2, L3	• Vonkajší jednožilový medený kábel, výdržné napätie > 1000V • Prierez vodiča: 1,5mm²-2,5mm² (14AWG-12AWG)
2	Jednofázový	L, N	• Vonkajší jednožilový medený kábel, výdržné napätie > 300V • Prierez vodiča: 2,5mm²-4mm² (12AWG-10AWG)
3	RS485 Komunikačný kábel	A1-A8, B1-B8	• Vonkajší tienený krútený pár • Prierez vodiča: 0,2mm²-1mm² (24AWG-18AWG)
4	Optický kábel	-	• 4-8 jadrové optické vlákno s prenosovou vlnovou dĺžkou 1310 nm • Vonkajší priemer < 18 mm (0,71 palca)
5	Ethernetový kábel	ETH	• Vonkajší tienený ethernetový kábel CAT 5E • Vonkajší priemer < 9 mm (0,35 palca) • Konektor RJ45
6	Uzemňovací kábel	⏚	• Medený kábel • Prierez vodiča: 6mm²-10mm² (8AWG-6AWG)
7	PE kabel mimo zariadenia	⏚	• Medený kábel • Prierez vodiča: 2,5mm²-4mm² (12AWG-10AWG)

Pred zapnutím skontrolujte

Nie.	Skontrolujte položku
1	Výrobok je pevne nainštalovaný na čistom mieste, ktoré je dobre vetrané a ľahko sa obsluhuje.
2	Vstupný striedavý prúd a komunikačné káble sú pripojené správne a bezpečne.
3	Káblové spoje sú neporušené, správne umiestnené a rovnomerne vedené.
4	Nepoužívané porty a terminály sú zamknuté.
5	Vnútorný priestor zariadenia je čistý a upratený, bez prachu, nečistôt a zvyškov konštrukcie.
6	Vonkajší náter zariadenia je neporušený. Ak dôjde k poškodeniu, okamžite doplňte farbu, aby ste zabránili korózii.
7	Prepínač zariadenia a jeho predchádzajúce prepínače sú odpojené.
8	Vstupné napätie a frekvencia zariadenia sú v rozsahu jeho prevádzkového napätia a frekvencie.

Vyhlásenie o zhode EÚ

Spoločnosť GoodWe Technologies Co., Ltd. týmto vyhlasuje, že zariadenie bez bezdrôtových komunikačných modulov predávané na európskom trhu spĺňa požiadavky nasledujúcich smerníc:

- Smernica o elektromagnetickej kompatibilite 2014/30/EU (EMC)
- Smernica o nízkonapäťových elektrických prístrojoch 2014/35/EU (LVD)
- Smernica o obmedzeniach nebezpečných látok 2011/65/EU a (EU) 2015/863 (RoHS)
- Odpad z elektrických a elektronických zariadení 2012/19/EÚ
- Číslo registrácie, hodnotenia, autorizácie a obmedzenia chemikálií (EC) No 1907/2006 (REACH)

Vyhlásenie o zhode EÚ si môžete stiahnuť na https://en.goodwe.com.

01 Varnostni ukrepi

Splošna izjava o omejitvi odgovornosti

- Informacije v teh navodilih za hitro namestitev se lahko spremenijo zaradi posodobitev izdelka ali drugih razlogov. Ta priročnik ne more nadomestiti oznak izdelkov ali varnostnih ukrepov v uporabniškem priročniku, razen če ni navedeno drugače. Vsi opisi tukaj veljajo samo kot smernice.
- Pred namestitvijo preberite navodila za hitro namestitev. Za dodatne informacije glejte uporabniški priročnik.
- Vse postopke morajo izvajati usposobljeni in poučeni tehniki, ki so seznanjeni z lokalnimi standardi in varnostnimi predpisi.
- Preverite, ali je dobavljen pravilen model, popolna vsebina in nepoškodovan videz. Obrnite se na proizvajalca, če ugotovite poškodbe ali če manjka katera koli komponenta.
- Med uporabo opreme uporabljajte izolirna orodja in nosite osebno zaščitno opremo, da zagotovite osebno varnost. Nosite antistatične rokavice, oblačila in zapestni trak, ko se dotikate elektronskih komponent, da zaščitite pretvornik pred poškodbami. Proizvajalec ne odgovarja za škodo, ki bi jo povzročila statična elektrika.
- Strogo upoštevajte navodila za namestitev, delovanje in konfiguracijo v teh navodilih in uporabniškem priročniku. Proizvajalec ni odgovoren za škodo na opremi ali telesne poškodbe, če ne upoštevate navodil. Za več podrobnosti o garanciji obiščite https://en.goodwe.com/warranty.

Zavrnitev odgovornosti glede varnosti

OPOZORILO

- V primeru kratkega stika se naprave ne dotikajte. Takoj izklopite napravo.
- Pred ožičenjem odklopite vsa varovalna stikala, da zagotovite, da naprava ni vklopljena.
- Pred uporabo se prepričajte, da je naprava zanesljivo ozemljena.
- Za pravilno namestitev, vzdrževanje itd. uporabljajte ustrezna orodja.
- Pri uporabi opreme upoštevajte lokalne standarde in varnostne predpise.
- Nepooblaščeno razstavljanje ali spreminjanje lahko poškoduje opremo, škoda ni zajeta v garanciji.
- Vse nalepke in opozorilne oznake morajo biti po namestitvi jasne in razločne. Ne blokirajte, ne spreminjajte in ne poškodujte nobene etikete.
- Opozorilne nalepke na pretvorniku so naslednje:

	Nevarnost visoke napetosti. Pred kakršnimikoli posegi izklopite opremo.		Obstajajo potencialna tveganja. Nosite ustrezno (OZO) osebno zaščitno opremo.
	Pred vsakim posegom preberite uporabniški priročnik.		Točka ozemljitve. Označuje položaj za priključitev PE kabla.
	Oznaka CE		Izdelka ne odvrzite med gospodinjske odpadke. Izdelek zavrzite v skladu z lokalnimi zakoni in predpisi ali ga pošljite nazaj proizvajalcu.

Zahteve glede kablov

Št.	Kabel	Sitotisk	Specifikacija kabla
1	Trifazni AC kabel	L1, L2, L3	• Enožilni zunanji bakreni kabel, vzdržljiva napetost > 1000V • Prečni prerez vodnika: 1,5mm²-2,5mm² (14AWG-12AWG)
2	Enofazni AC kabel	L, N	• Zunanji bakreni kabel, vzdržljiva napetost > 300V • Prečni prerez vodnika: 2,5mm²-4mm² (12AWG-10AWG)
3	RS485 Komunikacijski kabel	A1-A8, B1-B8	• Zunanji zaščiteni zviti par • Prečni prerez vodnika: 0,2mm²-1mm² (24AWG-18AWG)
4	Optično vlakno	-	• 4-8 jedrno optično vlakno s 1310nm prenosne valovne dolžine • Zunanji premer < 18mm (0,71in.)
5	Ethernet kabel	ETH	• Zaščiten ethernetni kabel CAT 5E za uporabo na prostem • Zunanji premer < 9mm (0,35in.) • Zaščiten RJ45 konektor
6	Ozemljitveni kabel	⏚	• Zunanji bakreni kabel • Prečni prerez vodnika: 6mm²-10mm² (8AWG-6AWG)
7	PE kabel zunaj opreme	⏚	• Zunanji bakreni kabel • Prečni prerez vodnika: 2,5mm²-4mm² (12AWG-10AWG)

Preverite pred vklopom

Št.	Preverite predmet
1	Izdelek naj bo trdno nameščen na čistem mestu, ki je dobro prezračevano in je enostavno dostopno.
2	PE, DC vhod, AC izhod in komunikacijski kabli so priključeni pravilno in varno.
3	Kabelske vezice so nepoškodovane, speljane pravilno in enakomerno.
4	Neuporabljena vrata in terminali so zapečateni.
5	Notranjost opreme je čista in urejena, brez prahu, umazanije in gradbenih ostankov.
6	Barva zunaj opreme je nedotaknjena. Če pride do poškodb, takoj napolnite barvo, da preprečite korozijo.
7	Stikalo opreme in njena predhodna stikala so odklopljena.
8	Vhodna napetost in frekvenca opreme sta znotraj delovne napetosti in frekvenčnega območja.

EU Izjava o skladnosti

Družba GoodWe Technologies Co., Ltd. izjavlja, daoprema brez brezžičnih komunikacijskih modulov, ki se prodaja na evropskem trgu, izpolnjuje zahteve naslednjih direktiv:

- Direktiva o elektromagnetni združljivosti 2014/30/EU (EMC)
- Direktiva o nizki napetosti električnih aparatov 2014/35/EU (LVD)
- Omejitve direktive o nevarnih snoveh 2011/65/EU in (EU) 2015/863 (RoHS)
- Odpadna električna in elektronska oprema 2012/19/EU
- Registracija, evalvacija, avtorizacija in omejevanje kemikalij (ES) št. 1907/2006 (REACH)

Izjavo EU o skladnosti lahko prenesete na https://en.goodwe.com.

01 Säkerhetsåtgärder

Allmän ansvarsfriskrivning

- Informationen i denna snabbinstallationsguide kan komma att ändras på grund av produktuppdateringar eller av andra skäl. Den här handledningen kan inte ersätta produktetiketter eller säkerhetsföreskrifter i bruksanvisningen om inget annat anges. Alla beskrivningar här är endast vägledande.
- Läs igenom snabbinstallationsguiden innan installationer. Ytterligare information finns i bruksanvisningen.
- Alla åtgärder ska utföras av utbildade och kunniga tekniker som är bekanta med lokala standarder och säkerhetsföreskrifter.
- Kontrollera att leverablerna är korrekt utformade, att innehållet är komplett och att de ser intakta ut. Kontakta tillverkaren om du upptäcker skador eller om någon komponent saknas.
- Använd isolerande verktyg och bär personlig skyddsutrustning vid drift av utrustningen för att garantera personsäkerheten. Använd antistatiska handskar, kläder och handledsrem när du rör vid elektroniska komponenter för att skydda växelriktaren från skada. Tillverkaren tar inget ansvar för eventuella skador som orsakas av statisk elektricitet.
- Följ noggrant instruktionerna för installation, drift och konfiguration i den här guiden och användarhandboken. Tillverkaren är inte ansvarig för skador på utrustning eller personskador som uppstår om du inte följer anvisningarna. För mer information om garantin, vänligen besök https://en.goodwe.com/warranty.

Ansvarsfriskrivning

VARNING

- Vidrör inte utrustningen i händelse av kortslutning. Stäng omedelbart av utrustningen.
- Koppla ur alla strömbrytare före kabeldragning för att säkerställa att utrustningen inte är påslagen.
- Kontrollera att utrustningen är ordentligt jordad innan den tas i drift.
- Använd lämpliga verktyg för korrekt installation, underhåll etc.
- Följ lokala standarder och säkerhetsföreskrifter när du använder utrustningen.
- Otillåten demontering eller modifiering kan skada utrustningen. Sådan skada täcks inte av garantin.
- Alla etiketter och varningsmärkningar ska vara synliga efter installationen. Blockera, ändra eller skada inte någon etikett.
- Följande varningstexter finns på utrustningen:

	Högspänningsrisk. Stäng av utrustningen före alla åtgärder.		Det finns potentiella risker. Använd lämplig personlig skyddsutrustning innan några åtgärder utförs.
	Läs igenom bruksanvisningen innan några åtgärder utförs.		Jordningspunkt. Indikerar positionen för anslutning av PE-kabeln.
	CE-märkning		Släng inte produkten som hushållsavfall. Bortskaffa produkten i överensstämmelse med lokala lagar och föreskrifter, eller returnera den till tillverkaren.

Krav på kablar

Nr	Kabel	Silkscreen	Specifikation av kabel
1	Trefas växelströmskabel	L1, L2, L3	• Enkel ledare för utomhusbruk Kopparkabel, motståndsspänning > 1000V • Ledarens tvärsnittsarea: 1,5mm²-2,5mm² (14AWG-12AWG)
2	Kabel för enfas växelström	L, N	• Kopparkabel för utomhusbruk, motståndsspänning > 300V • Ledarens tvärsnittsarea: 2,5mm²-4mm² (12AWG-10AWG)
3	RS485 kommunikationskabel	A1-A8, B1-B8	• Skärmad tvinnad parkabel för utomhusbruk • Ledarens tvärsnittsarea: 0,2mm²-1mm² (24AWG-18AWG)
4	Optikfiber	-	• 4-8-kärnig optisk fiber med 1310nm i överföringsvåglängd • Yttre diameter < 18 mm (0,71 tum)
5	Ethernet-kabel	ETH	• CAT 5E skärmad Ethernet-kabel för utomhusbruk • Yttre diameter < 9 mm (0,35 tum) • Skärmad RJ45-kontakt
6	Kabel för jordningsstång	⏚	• Kopparkabel för utomhusbruk • Ledarens tvärsnittsarea: 6mm²-10mm² (8AWG-6AWG)
7	PE kabel utanför utrustningen	⏚	• Kopparkabel för utomhusbruk • Ledarens tvärsnittsarea: 2,5mm²-4mm² (12AWG-10AWG)

Kontroll före start

Nr	Kontrollpost
1	Produkten installeras ordentligt på en ren och väl ventilerad plats som är lätt åtkomlig.
2	Kablarna för PE, AC-ingång och kommunikation är korrekt och säkert anslutna.
3	Kabelbanden är intakta och dras korrekt och jämnt.
4	Oanvända portar och terminaler är förseglade.
5	Den invändiga utrustningen är ren och snygg, utan damm, smuts och byggrester.
6	Färgen på utsidan av utrustningen är intakt. Om det finns skador, fyll i färgen omedelbart för att förhindra korrosion.
7	Utrustningens switch och dess uppströms switchar är alla frånkopplade.
8	Utrustningens ingångssignalspänning och frekvensligger inom spännings- och frekvensområdet.

EU-försäkran om överensstämmelse

GoodWe Technologies Co., Ltd. försäkrar härmed attutrustningenutan trådlösa kommunikationsmoduler som säljs på den europeiska marknaden uppfyller kraven i följande direktiv:

- Direktivet om Elektromagnetisk kompatibilitet 2014/30/EU (EMC)
- Lågspänningsdirektivet för elektrisk utrustning 2014/35/EU (LVD)
- Direktivet om begränsning av farliga ämnen 2011/65/EU och (EU) 2015/863 (RoHS)
- Avfall av elektrisk och elektronisk utrustning 2012/19/EU
- Registrering, utvärdering, godkännande och begränsning av kemikalier (EG) nr 1907/2006 (REACH)

Du kan ladda ner EU-försäkran om överensstämmelse på https://en.goodwe.com.

02 Product Introduction | Запознаване с Продукта | Představení produktu | Produktintroduktion | Produktvorstellung | Εισαγωγή στο προϊόν | Introducción al producto | Toote tutvustus | Tuotteen esittely | Présentation du produit | Informacije o proizvodu | Termék bevezetése | Informazioni sul prodotto | Gaminio Pristatymas | Ievadinformācija par produktu | Productinleiding | Opis produktu | Apresentação do produto | Prezentarea produsului | Prezentácia produktu | Predstavitev izdelka | Produktintroduktion

Parts | Части | Díly | Dele | Teile | Εξαρτήματα | Piezas | Osad | Osat | Pièces | Dijelovi | Alkatrészek | Componenti | Dalys | Daļas | Onderdelen | Części | Peças | Piese | Časti | Deli | Delar

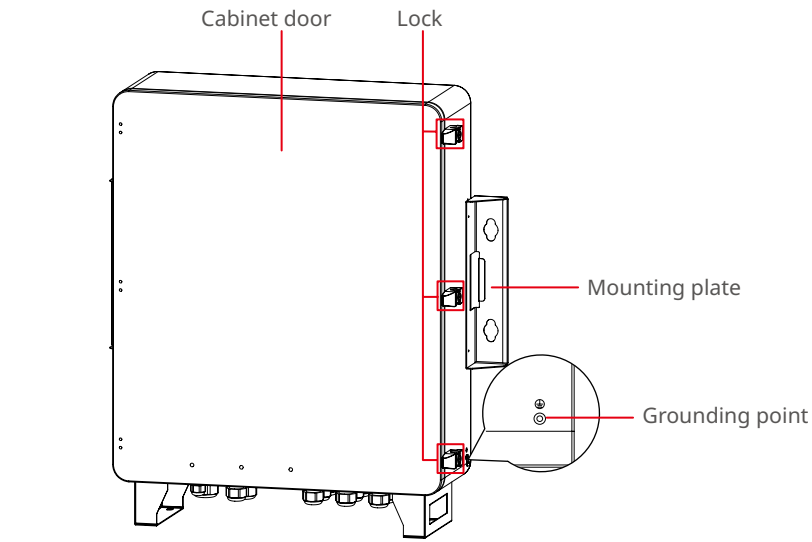

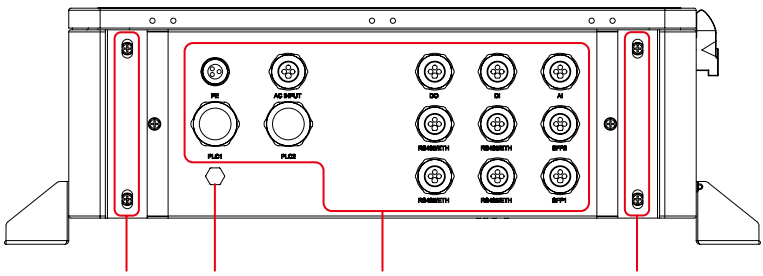

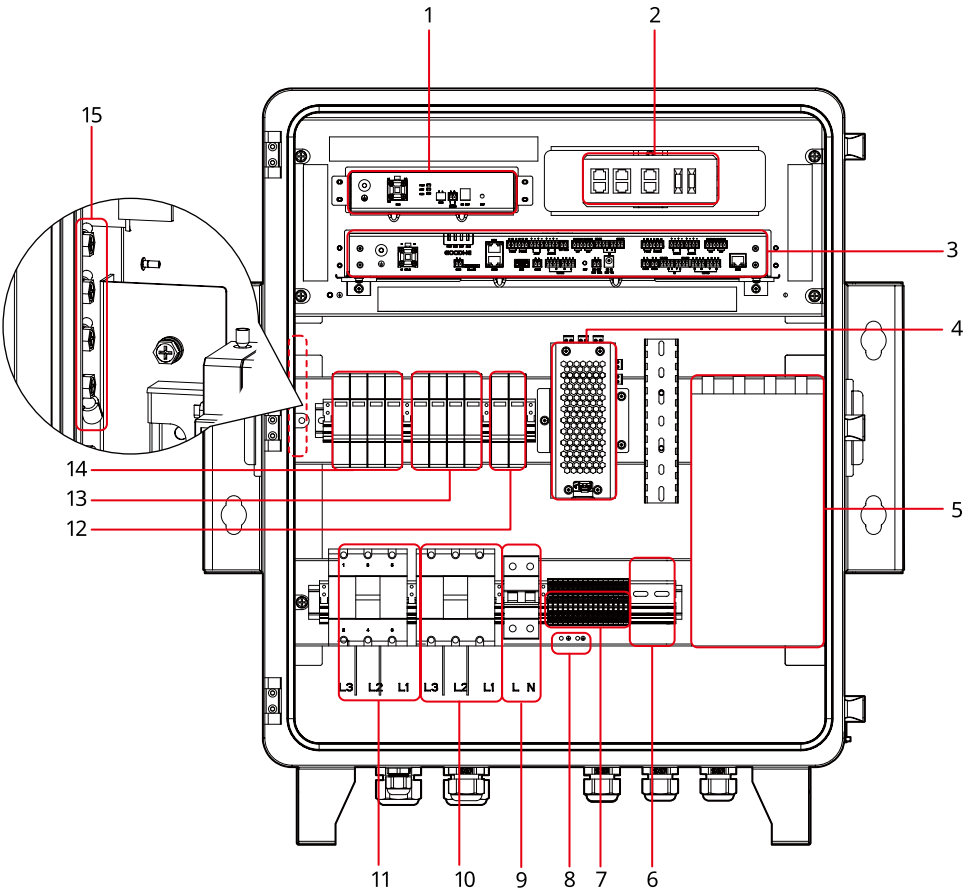

1.	PLC CCO module[1]	2.	Switch	3.	EzLogger[2]
4.	Power adapter	5.	Fiber optic splice closure (FOSC)	6.	Reserved installation place
7.	RS485 communication terminal	8.	Grounding point for RS485 communication	9.	Single-phase input switch
10.	Three-phase input switch	11.	Three-phase input switch[1]	12.	Surge protection module
13.	Surge protection module	14	Surge protection module[1]	15	Grounding bar for protection

[1]: For SCU3000A and SCU3000.
[2]: SCU3000&SCU3000-S use Ezlogger3000U; SCU3000A&SCU3000A-S use Ezlogger3000U-A.

Dimensions | Размери | Rozměry | Dimensioner | Abmessungen | Διαστάσεις | Dimensiones | Mõõdud | Mitat | Dimensions | Dimenzije | Méretek | Dimensioni | Matmenys | Dimensijas | Afmetingen | Wymiary | Dimensões | Dimensiuni | Rozmery | Mere | Mått

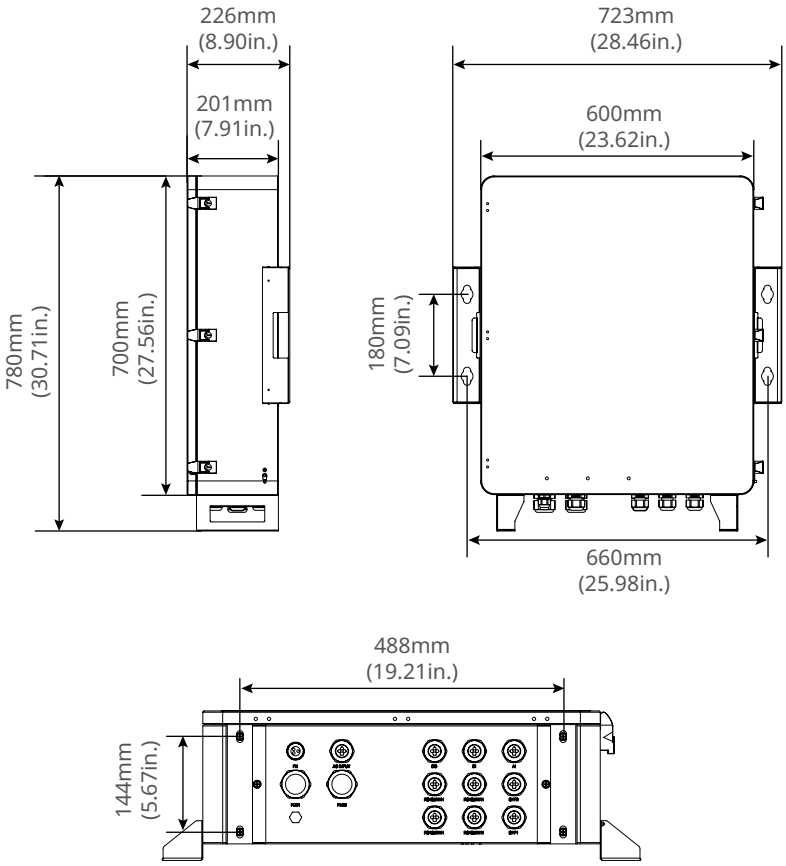

03 Installation | Инсталиране | Instalace | Installation | Aufbau | Εγκατάσταση | Instalación | Paigaldamine | Asennus | Installation | Instalacija | Telepítés | Installazione | Instaliavimas | Uzstādīšana | Installatie | Instalacja | Instalação | Instalare | Inštalácia | Namestitev | Installation

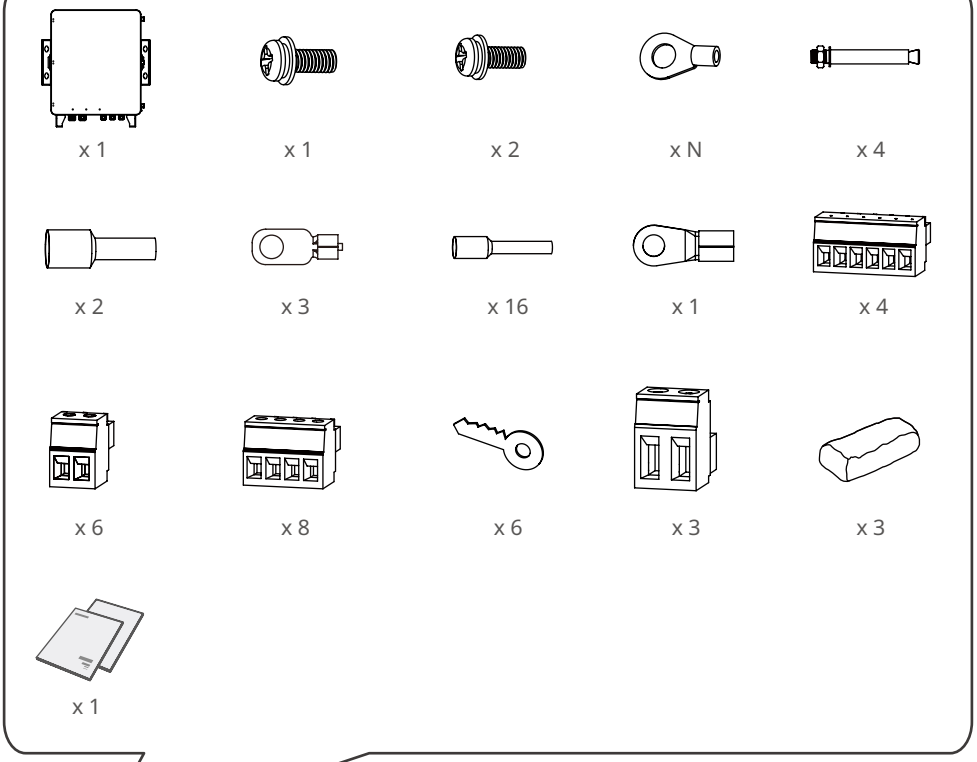

N=SCU3000A and SCU3000: 6; SCU3000-S and SCU3000A-S: 3.

Space Requirements | Изисквания за отстояние | Požadavky na prostor | Pladskrav | Räumliche Anforderungen | Απαιτήσεις χώρου | Requisitos de espacio | Ruumi nõuded | Tilantarve | Exigences relatives à l'espace | Zahtjevi prostora | Helyigény | Requisiti di spazio | Erdvės reikalavimai | Telpas prasības | Vereisten ten aanzien van ruimte | Wymagania dotyczące przestrzeni | Requisitos de espaço | Cerințe privind spațiul | Požiadavky na priestor | Prostorske zahteve | Utrymmeskrav



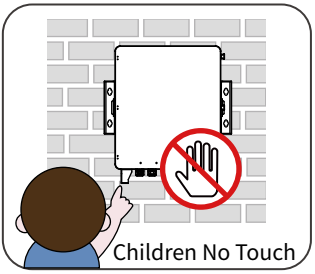

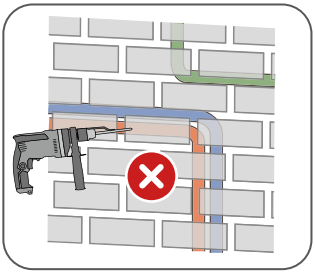

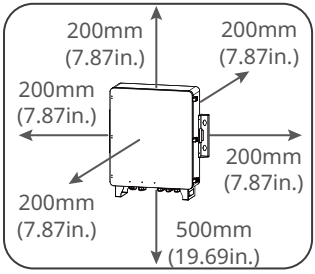

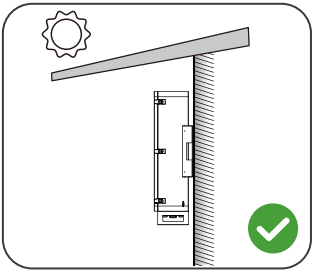

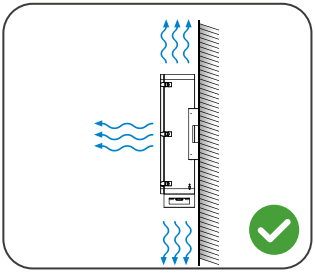

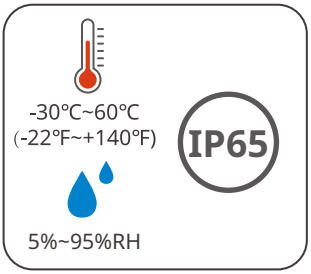

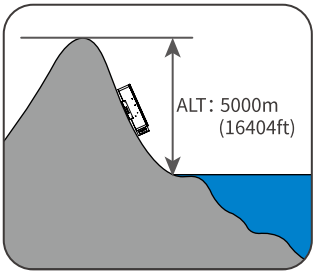

Mounting on the Wall | Монтиране на Стената | Montáž na stěnu | Montering på væggen | Wandmontage | Τοποθέτηση στον τοίχο | Montaje en la pared | Paigaldamine seinale | Seinäasennus | Installation murale | Montiranje na zidu | Felszerelés a falra | Montaggio a parete | Tvirtinimas ant Sienos | Montējams pie sienas | Wandmontage | Montaż na ścianie | Montagem na parede | Montarea pe stativ | Montáž na stenu | Montaža na steno | Montering på vägg

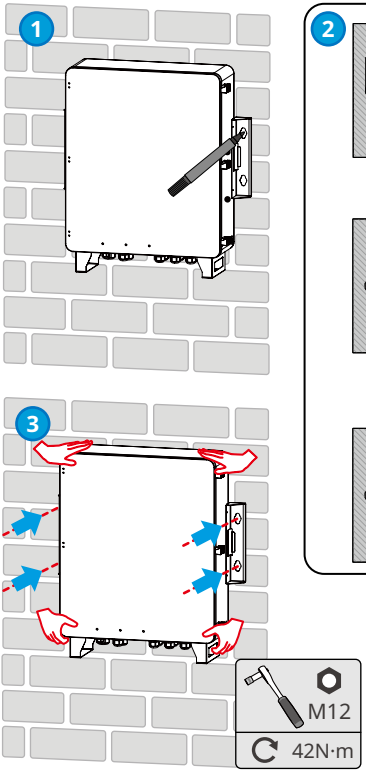

Mounting around the Pole | Монтиране около Стълб | Montáž okolo tyče | Montering omkring stolpen | Trägermontage | Τοποθέτηση γύρω από τον άξονα | Montaje en torno al poste | Paigaldamine posti ümber | Asennus tangon ympärille | Installation autour d'un Poteau | Montiranje oko Pola | Szerelés a pólus körül | Montaggio attorno al Polo | Tvirtinimas aplink Strypą | Montāža ap polu | Montage rondom de stang | Montaż na słupie | Montagem em volta do polo | Montarea în jurul stâlpului | Montáž okolo stĺpa | Montaža okoli droga | Montering runt stången

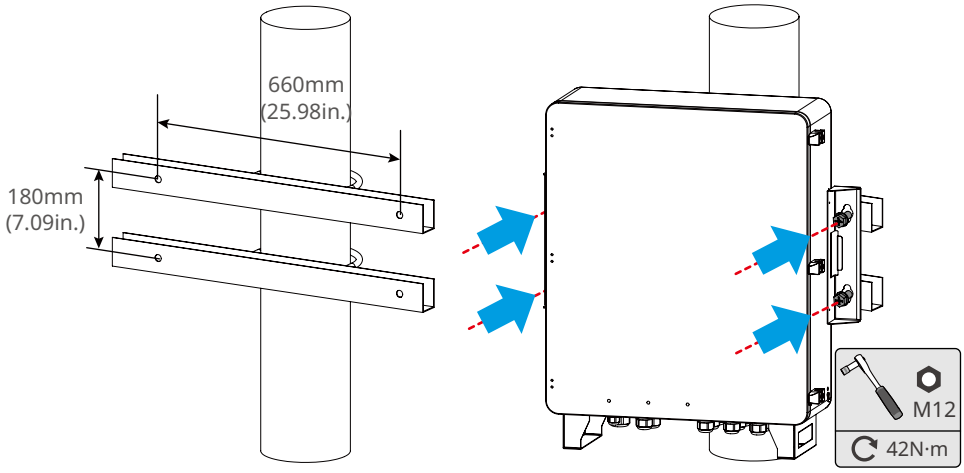

Mounting on the Bases Vertically | Монтиране върху Основите Вертикално | Montáž na základny vertikálně | Montering på bundene lodret | Sockelmontage | Τοποθέτηση κάθετα στις βάσεις | Montaje vertical en las bases | Paigaldamine baasile vertikaalselt | Asennus pystysuuntaisiin alustoihin | Installation sur la base à la verticale | Montiranje na Bazi Vertikalno | Szerelés az alaplemezen függőlegesen | Montaggio sulle basi verticalmente | Tvirtinimas ant bazės vertikaliai | Uzstādīšanu uz pamatnēm vertikāli | Montage op de verticale sokkels | Montaż na podstawach pionowych | Montagem nas bases verticalmente | Montarea pe bazele pe verticală | Montáž napodstavce vertikálne | Montaža na podlage vertikalno | Montering på basen vertikalt

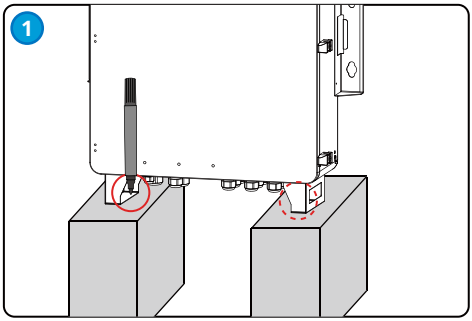

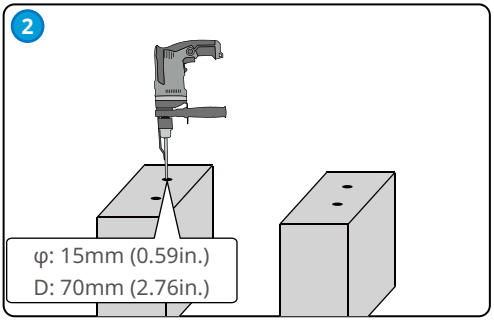

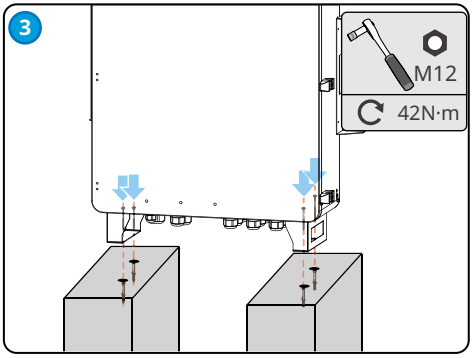

Opening the Cabinet Door | Отваряне на Вратата на Шкафа | Otevírání dvířek skříně | Åbning af skabslågen | Öffnen der Schaltschranktür | Άνοιγμα πόρτας θαλάμου | Apertura de la puerta del armario | Ukse avamine | Ohjaamon oven avaaminen | Ouverture de la porte de l'armoire | Otvaranje Kabinetskih Vrata | A szekrényajtó kinyitása | Apertura della porta dell'armadio | Spintelės Durų Atidarymas | Durvju atvēršana | De kabinetdeur openen | Otwieranie drzwiczek szafki | Abrir a porta do gabinete | Deschiderea ușii | Otvorenie dverí | Odpiranje vrat ohišja | Öppna skåpdörren

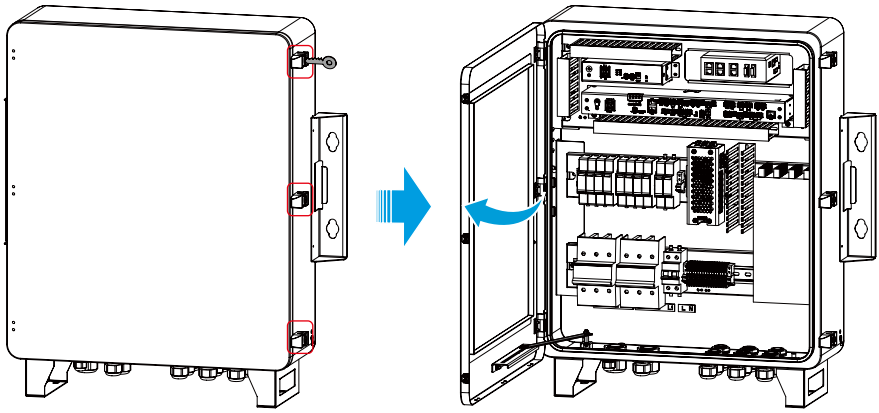

04 Electrical Connection | Свързване на електричеството | Elektrické připojení | Strømtilslutning | Elektroanschluss | Ηλεκτρική σύνδεση | Conexión eléctrica | Elektriühendus | Sähköliitäntä | Connexion électrique | Električna veza | Elektromos csatlakozás | Collegamento elettrico | Elektrinis sujungimas | Elektriskais savienojums | Elektrische aansluiting | Połączenia elektryczne | Conexão elétrica | Conexiune electrică | Elektrické pripojenie | Električna povezava | Elektrisk anslutning

Waterproof Connectors | Водоустойчиви Конектори | Vodotěsné konektory | Vandtætte stik | Wasserdichte Steckverbinder | Αδιάβροχοι σύνδεσμοι | Conectores impermeables | Veekindlad pistikud | Vesitiiviit liittimet | Connecteurs étanches | Vodootporni konektori | Vízálló csatlakozók | Connettori impermeabili | Vandeniui Atsparios Jungtys | Ūdensizturīgi savienotāji | Waterbestendige aansluitingen | Złączki wodoszczelne | Conectores à prova d'água | Conectori impermeabili | Vodotesné konektory | Vodoodporni konektorji | Vattentäta anslutningar

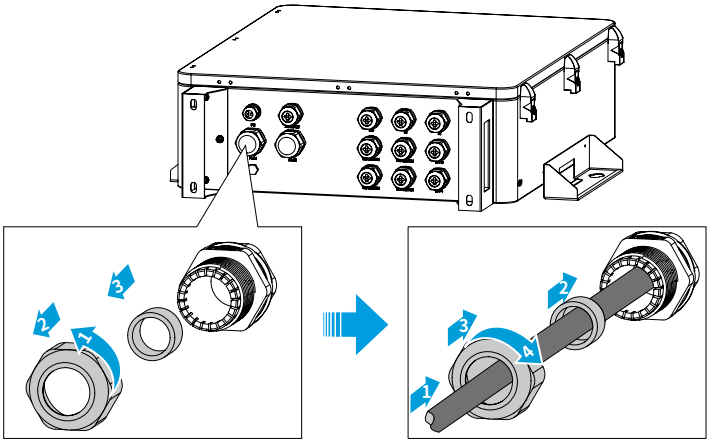

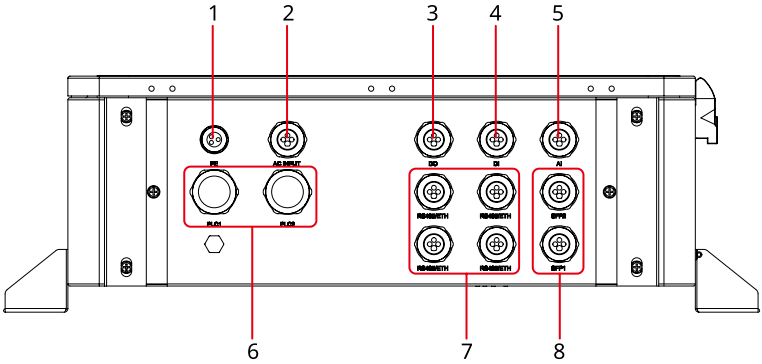

No.	Silkscreen	Cable through waterproof connectors	Max dimension of cable
1	PE	PE cable	18mm (0.71in.)
2	AC INPUT	Single-phase AC cable	23mm (0.91in.)
3	DO	DO signal cable	
4	DI	DI signal cable	
5	AI	AI signal cable and PT signal cable	
6	PLC1/PLC2	Three-phase AC cable	25.4mm (1in.)
7	RS485/ETH	RS485 communication cable / Ethernet cable	23mm (0.91in.)
8	SFP1/SFP2	Optical Fiber	

PE Cable Outside | PE Кабел Външен | Vnější PE kabel | PE-kabel udvendigt | PE-Kabel draußen | Καλώδιο PE εξωτερικά | Cable PE exterior | PE väline kaabel | PE-kaapeli ulkokäyttöön | Câble PE hors de l'équipement | PE kabel | Kinti PE kábel | Cavo PE all'esterno | PE Lauko Kabelis | PE kabelis | PE-buitenkabel | Przewód PE zewnętrzny | Cabo PE externo | Cablu PE | PE kábel | Zunanji PE kabel | PE-kabel utvändigt

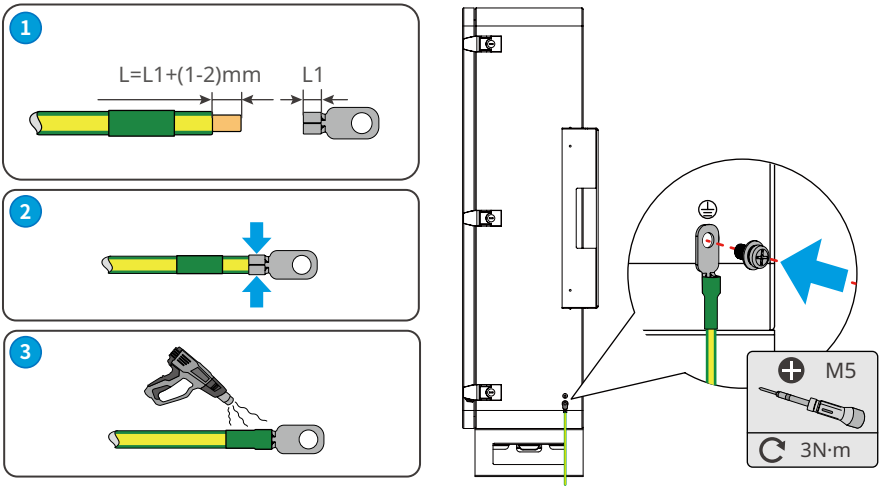

(Optional) PE Cable Inside | (По избор) PE Кабел Вътрешен | (volitelně) Vnitřní PE kabel | (Valgfrit) PE-kabel indvendigt | (wahlweise) PE-Kabel drinnen | (Προαιρετικό) Καλώδιο PE εσωτερικά | Cable PE interior (opcional) | (Valikuline) PE sisemine kaabel | (Valinnainen) PE-kaapeli sisäkäyttöön | (Facultatif) Câble PE à l'intérieur de l'équipement | (Opcija) PE kabel iznutra | (opcionális) PE kábel belül | (Opzionale) Cavo PE all'interno | (Pasirenkama) PE Kabelis Viduje | (Pēc izvēles) PE kabelis iekšpusē | (Optionele) PE-binnenkabel | (Opcjonalny) Przewód PE wewnętrzny | (Opcional) Cabo PE interno | (Opțional) Cablu PE în interior | (Voliteľné) Vnútorný PE kábel | (Izbirno) Notranji PE kabel | (Valfritt) PE-kabel inuti

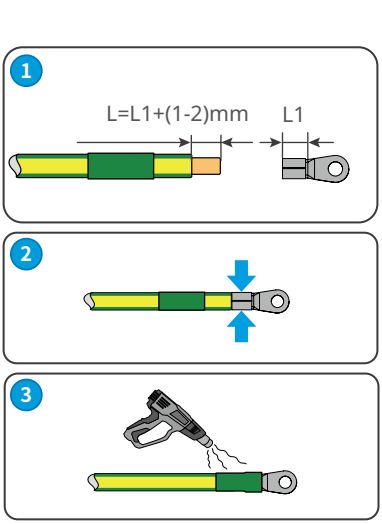

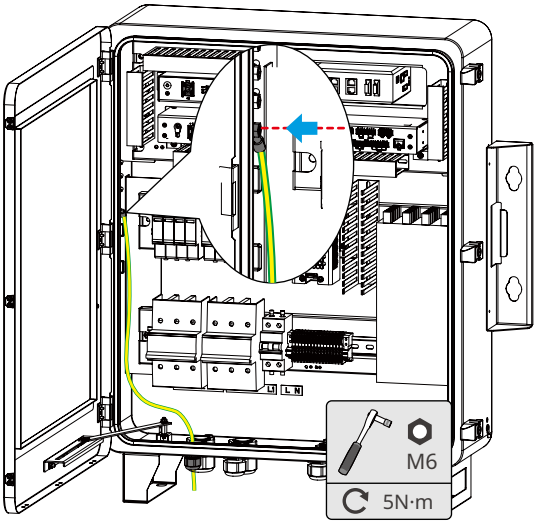

Three-Phase AC Input Cable | Три-фазен AC Входящ Кабел | Třífázový vstupní kabel střídavého proudu | Trefaset AC-indgangskabel | Dreiphasiges Wechselstromeingangskabel | Τριφασικό καλώδιο εισόδου AC | Cable de entrada de CA trifásico | Kolmefaasiline AC sisendkaabel | Kolmivaiheinen AC-tulokaapeli | Câble d'entrée CA triphasé | Trofazni AC ulazni kabel | Háromfázisú váltóáramú bemeneti kábel | Cavo di ingresso CA trifase | Trifazis AC Įvesties Kabelis | Trīsfāžu AC kabelis | Driefasige AC-invoerkabel | Trójfazowy przewód doprowadzający prąd przemienny | Cabo de entrada CA trifásico | Cablu trifazat de curent alternativ | Trojfázový AC kábel | Trifazni vhodni AC kabel | Kabel för trefas AC-ingång

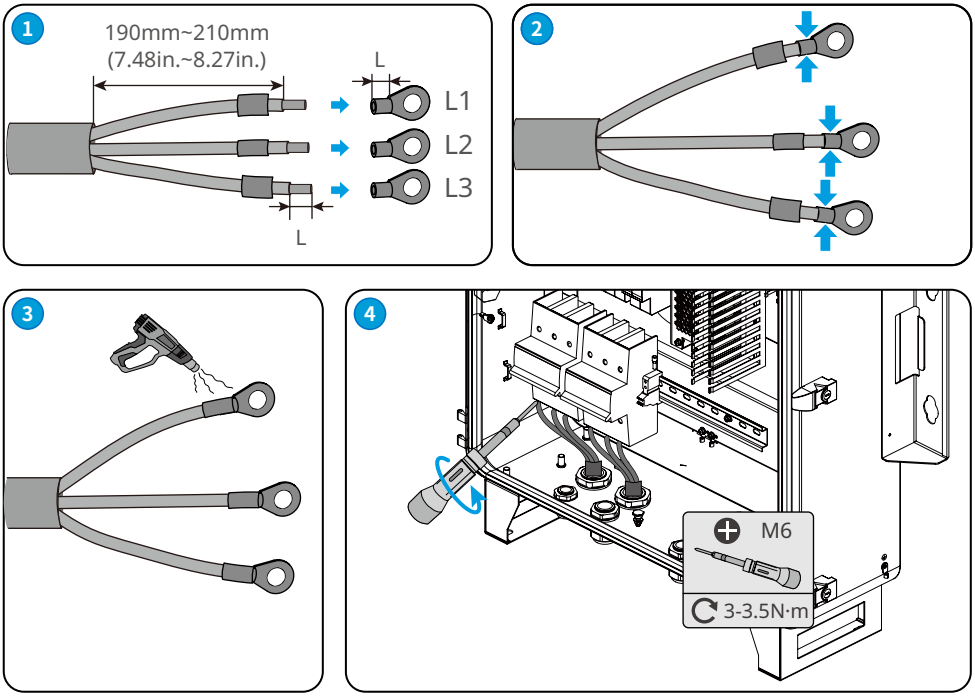

Multi-core cable

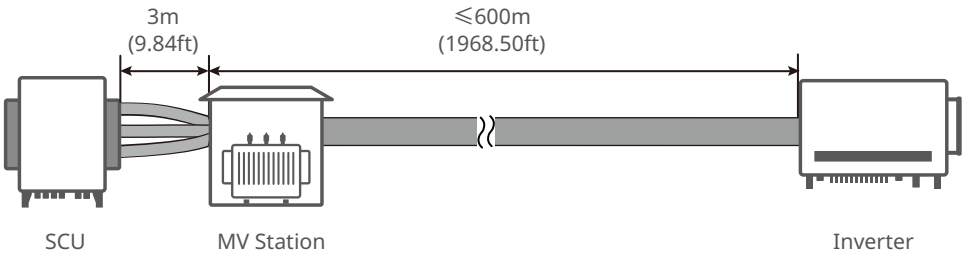

Single-core cable

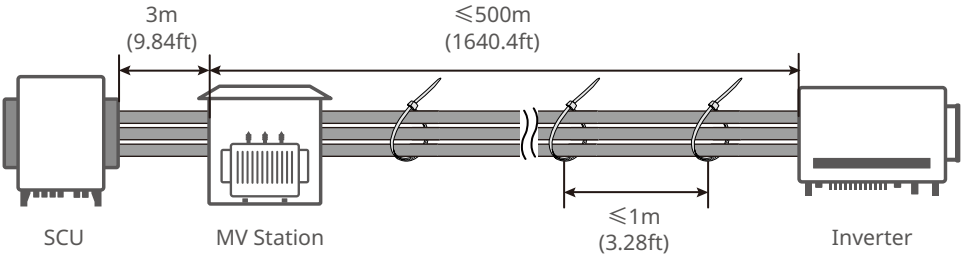

Single-Phase Power Cable | Монофазен Захранващ Кабел | Jednofázový napájecí kabel | Enkeltfaset strømkabel | Einphasiges Stromkabel | Μονοφασικό καλώδιο τροφοδοσίας | Cable de alimentación monofásico | Ühefaasiline toitekaabel | Yksivaiheinen virtakaapeli | Câble d'alimentation monophasé | Jednofazni kabel za napajanje | Egyfázisú tápkábel | Cavo di alimentazione monofase | Vienfazis AC Maitinimo Kabelis | Vienfāzes barošanas kabelis | Eenfasige stroomkabel | Jednofazowy przewód zasilający prądu przemiennego | Cabo de energia monofásico | Cablu monofazat de curent alternativ | Jednofázový | Enofazni napajalni AC kabel | Kraftkabel för enfas

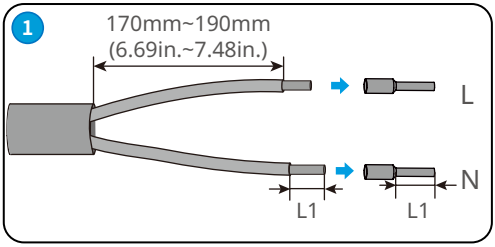

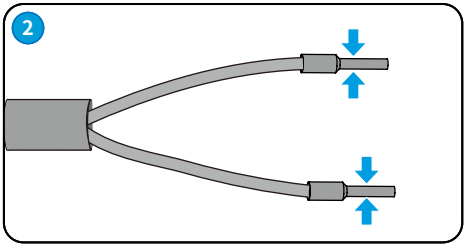

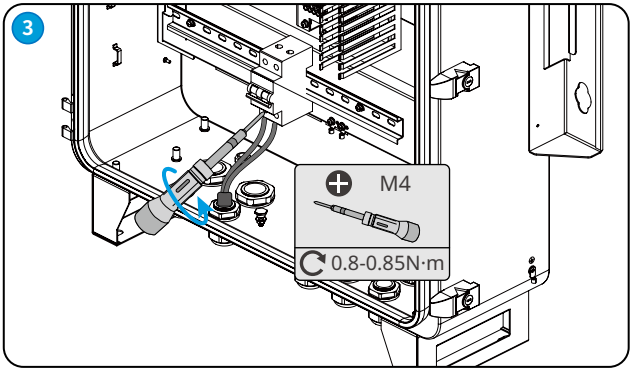

RS485 Cable | RS485 кабел | Kabel RS485 | RS485 kabel | RS485-Kabel | Καλώδιο RS485 | Cable RS485 | RS485 kaabel | RS485-kaapeli | Câble RS485 | RS485 kabel | RS485 kábel | Cavo RS485 | RS485 kabelis | RS485 kabelis | RS485-kabel | Przewód RS485 | Cabo RS485 | Cablu RS485 | Kábel RS485 | Kabel RS485 | RS485 kabel

Port	Silkscreen	Port Definition	Port	Silkcreen	Port Definition
RS485-1	A1	RS485-1A	RS485-5	A5	RS485-5A
	B1	RS485-1B		B5	RS485-5B
RS485-2	A2	RS485-2A	RS485-6	A6	RS485-6A
	B2	RS485-2B		B6	RS485-6B
RS485-3	A3	RS485-3A	RS485-7	A7	RS485-7A
	B3	RS485-3B		B7	RS485-7B
RS485-4	A4	RS485-4A	RS485-8	A8	RS485-8A
	B4	RS485-4B		B8	RS485-8B

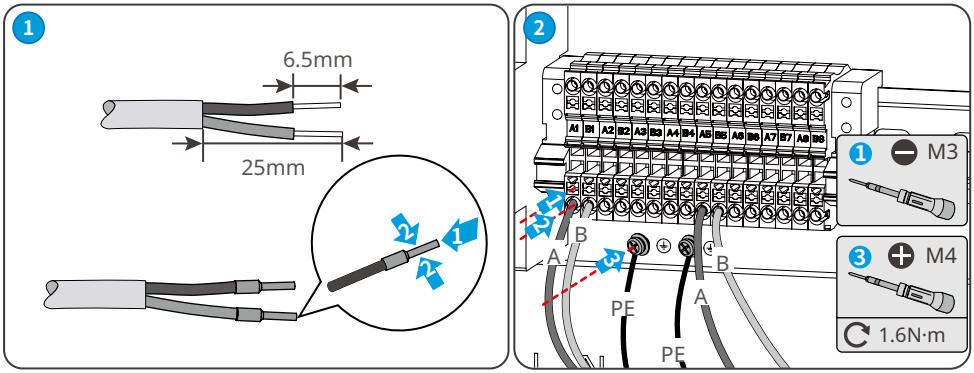

Optical Fiber | Оптично влакно | Optické vlákno | Optisk fiber | Glasfaser | Οπτική ίνα | Fibra óptica | Optiline fiiber | Valokuitu | Fibre optique | Optičko vlakno | Optikai szál | Fibra ottica | Optinis pluoštas | Optiskā dzīsla | Glasvezel | Światłowód | Fibra ótica | Fibră optică | Optický kábel | Optično vlakno | Optikfiber

The connection and fusion of the optical fiber shall be carried out by professionals.

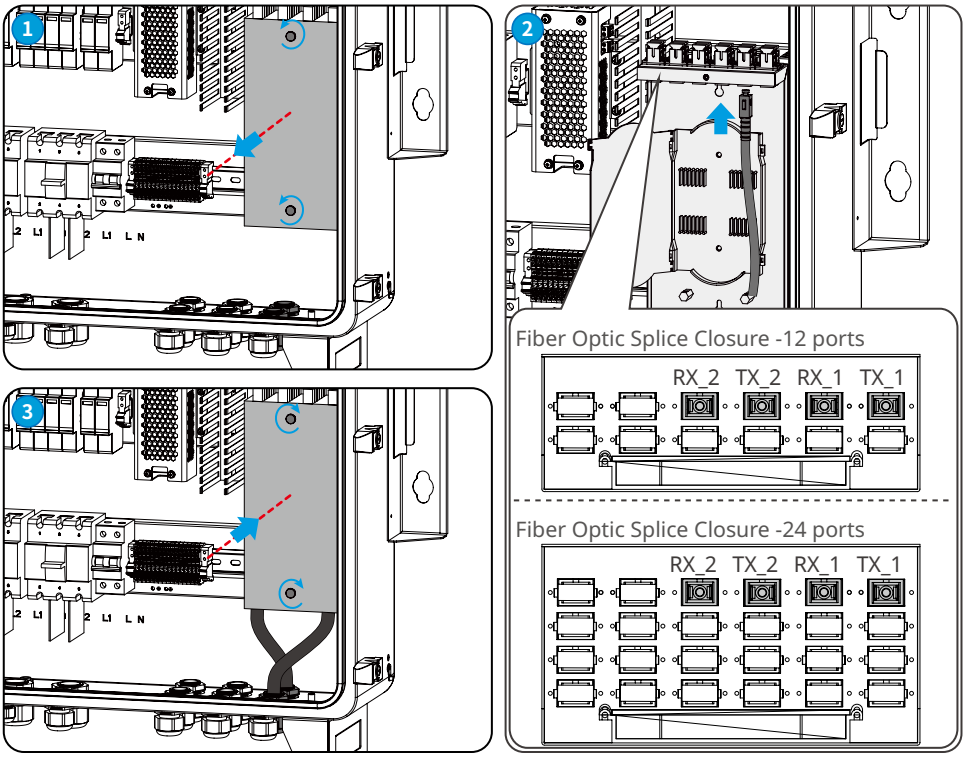

DO/DI/AI/PT100/PT1000 Cable | DO/DI/AI/PT100/PT1000 Кабел | Kabel DO/DI/AI/PT100/PT1000 | DO/DI/AI/PT100/PT1000-kabel | DO/DI/AI/PT100/PT1000-Kabel | Καλώδιο DO/DI/AI/PT100/PT1000 | Cable DO/DI/AI/PT100/PT1000 | DO/DI/AI/PT100/PT1000 Cable | DO/DI/AI/PT100/PT1000-kaapeli | Câble DO/DI/AI/PT100/PT1000 | DO/DI/AI/PT100/PT1000 Kabal | DO/DI/AI/PT100/PT1000 kábel | Cavo DO/DI/AI/PT100/PT1000 | DO/DI/AI/PT100/PT1000 Kabelis | DO/DI/AI/PT100/PT1000 Kabelis | DO/DI/AI/PT100/PT1000-kabel | Przewód DO/DI/AI/PT100/PT1000 | Cabo DO/DI/AI/PT100/PT1000 | Cablu DO/DI/AI/PT100/PT1000 | Kábel DO/DI/AI/PT100/PT1000 | DO/DI/AI/PT100/PT1000 kabel | DO/DI/AI/PT100/PT1000-kabel

The equipment reserves "DO", "DI", "AI", "ETH" and "PT100/ PT1000" waterproof connectors to route the corresponding signal cables. For signal cable specification, wiring and memory card installation, please refer to **Ezlogger3000U, EzLogger3000U-A User Manual**.

05 Power On and Off | Включване, изключване на захранването | Zapnutí a vypnutí napájení | Tænd og sluk | Ein- und Ausschalten | Ενεργοποίηση και Απενεργοποίηση | Encendido y apagado | Toite sisse ja välja lülitamine | Virta päälle ja pois päältä | Mise sous tension et arrêt | Uključivanje i isključivanje | Be- és kikapcsolás | Accensione e spegnimento | Maitinimo įjungimas ir išjungimas | Strāvas padeves ieslēgšana un izslēgšana | In- en uitschakelen | Włączanie i wyłączanie zasilania | Ligar e desligar | Pornirea și oprirea alimentării | Zapnúť a vypnúť | VKLOP in IZKLOP | Av- och påslagning av ström

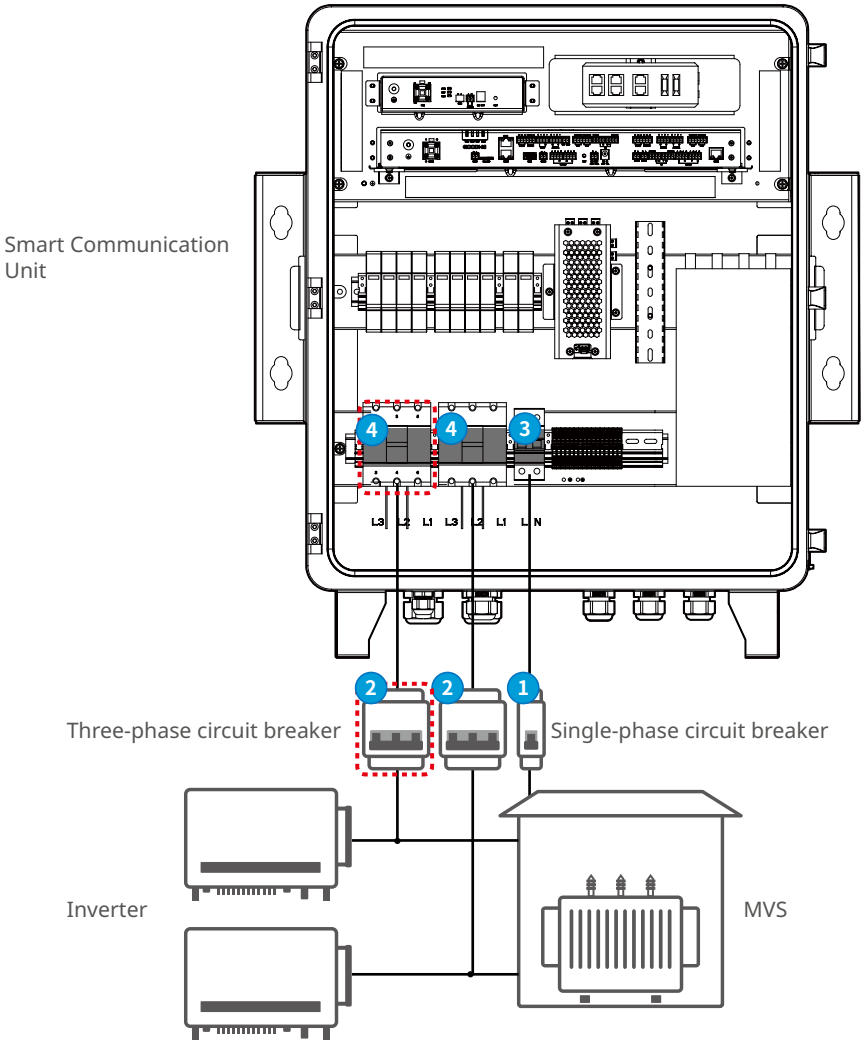

- Only use Switch 2 and 4 when the equipment is in PLC communication.
- The switches in the red dashed frame are only used when SCU3000A and SCU3000 use PLC communication.

Power ON

Turn on 1 → 2 → 3 → 4

Power OFF

Turn off 1 → 2 → 3 → 4

Closing the Cabinet Door | Затваряне на Врата на Шкаф | Zavírání dvířek skříně | Lukning af skabslågen | Schließen der Schaltschranktür | Κλείσιμο πόρτας θαλάμου | Cierre de la puerta del armario | Kapi ukse sulgemine | Ohjaamon oven sulkeminen | Fermeture de la porte de l'armoire | Zatvaranje Kabinetskih Vrata | A szekrény ajtajának kinyitása | Chiusura dello sportello dell'armadio | Spintelės Durų Uždarymas | Skapja durvju aizvēršana | De kabinetdeur sluiten | Zamykanie drzwi szafki | Fechar a porta do gabinete | Închiderea ușii Cabinet | Zatváranie dverí Kabinetu | Zapiranje vrat ohišja | Stängning av Skåp dörren

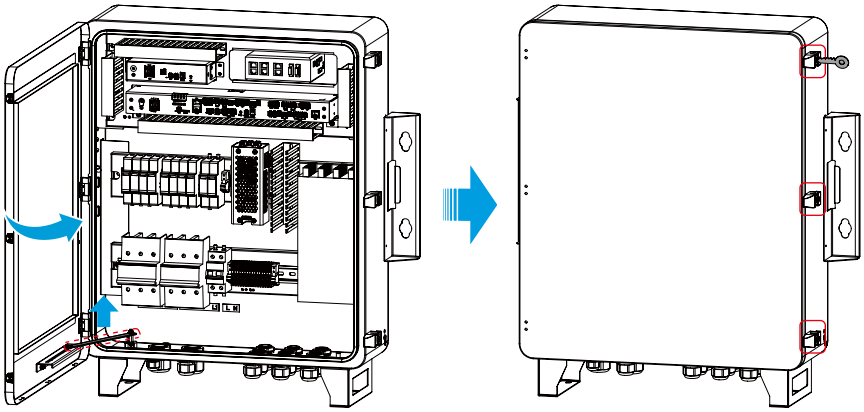

06 Commissioning via WEB | Въвеждане в експлоатация през WEB | Uvedení do provozu přes WEB | Idriftsættelse via WEB | Inbetriebnahme über WEB | Θέση σε λειτουργία μέσω δικτύου | Puesta en marcha mediante WEB | Kasutuselevõtt veebi kaudu | Käyttöönotto WEB:n kautta | Mise en service via le web | Puštanje u pogon putem WEB-a | Üzembe helyezés WEB-en keresztül | Messa in servizio via WEB | Paleidimas per WEB | Nodošana ekspluatācijā caur WEB | Inbedrijfstelling via WEB | Uruchamianie poprzez WEB | Comissionamento via WEB | Punerea în funcțiune prin WEB | Uvedenie do prevádzky cez WEB | Zagon preko WEB | Driftsättning via WEB

Please refer to **Ezlogger3000U, EzLogger3000U-A User Manual** for configurations. For more detailed instructions, scan the QR codes below.

Ezlogger3000U, EzLogger3000U-A User Manual

SCU3000-S, SCU3000, SCU3000A-S, SCU3000A User Manual

Official Website

GoodWe Technologies Co., Ltd.

No. 90 Zijin Rd., New District, Suzhou, 215011, China

www.goodwe.com

service@goodwe.com

340-00949-02

Local Contacts