PETROL TOOLS SOLUTION

DPD-120-4
Mini kafar



CE

Instrukcja obsługi

Dziękujemy za zakup urządzenia. Niniejsza instrukcja dotyczy modelu DPD-120 z silnikiem 4-suwowym. Dla swojego bezpieczeństwa i długiej bezawaryjnej eksploatacji należy uważnie przeczytać instrukcję przed rozpoczęciem pracy, niezastosowanie się do wskazówek może spowodować obrażenia fizyczne ciała lub uszkodzenie urządzenia.

Zawartość

1. Opis głównych części maszyny……..3

2. Wskazówki dotyczące bezpiecznej eksploatacji…….3

3. Główne zastosowanie i funkcje maszyny……...4
4. Przygotowanie urządzenia do pracy……...5

5. Uruchomienie maszyny…..……6
6. Praca..... 7

7. Wyłączanie..... 7

8. Konserwacja 7

9. Awarie i rozwiązania……10

10. Dane techniczne …… 11

11. Deklaracja zgodności 11
12. Cykl konserwacji..... 12

13. Lista części 13

1. Nazwa części głównych

№.	Nazwa części	№.	Nazwa części	№.	Nazwa części
1	Filtr powietrza	2	Wlew paliwa	3	Zbiornik paliwa
4	Przycisk przepustnicy	5	Linka gazu	6	Amortyzacja
7	Tłumik	8	Wlew oleju silnikowego	9	Wskaźnik smarowania
10	Uchwyt roboczy	11	Obudowa tłoka	12	Adapter 120mm
13	Przełącznik Start/Stop	14	Przełącznik	15	Obudowa przekładni

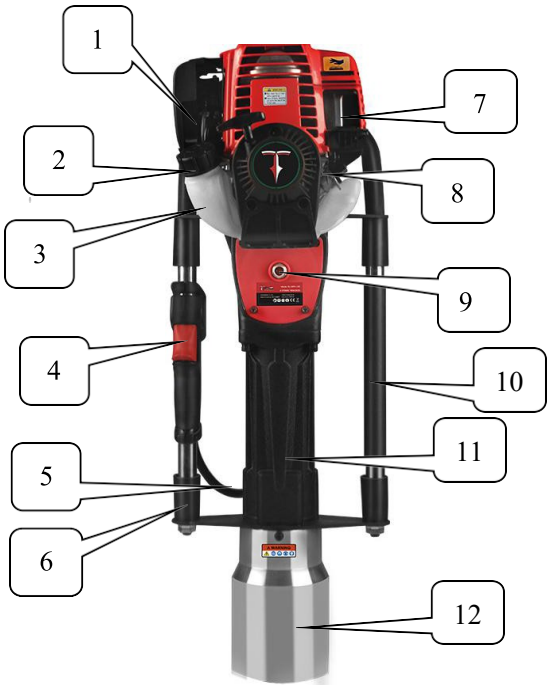

Rys.1

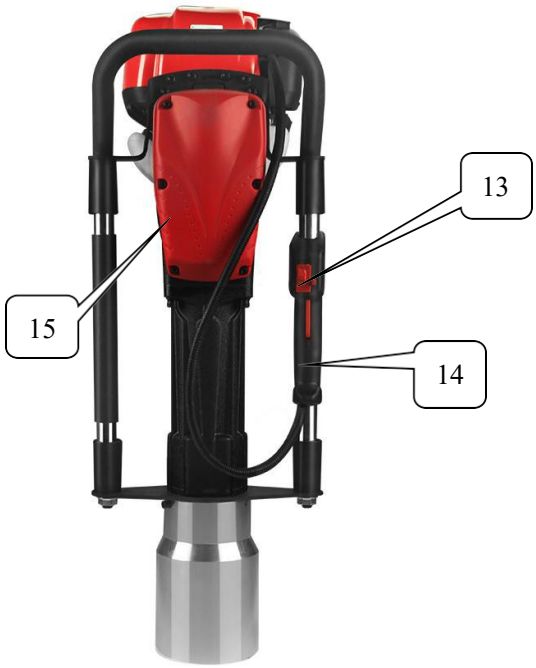

Rys.

2. Opis bezpiecznej eksploatacji

1. Operator musi nosić antypoślizgowe obuwie ochronne i odpowiednią odzież. Do długotrwałej pracy musi nosić gogle, kask i zatyczki do uszu.
2. Podczas pracy maszyny należy zachować równowagę. Podczas pracy urządzenia operator nie może palić, jeść ani rozmawiać.
3. Zabronione jest obsługiwanie maszyny jedną ręką.
4. Podczas podnoszenia urządzenia nie używaj przepustnicy, dla własnego bezpieczeństwa pozwól aby maszyna działała na biegu jałowym.
5. Zadbaj aby osoby nieupoważnione znajdowały się poza obszarem prowadzonych prac.
6. Najwydajniej urządzenie działa w zakresie średnich obrotów.
7. Zwróć uwagę aby uchwyt maszyny była zawsze czysty bez zabrudzeń olejem lub mieszanką paliwową.
8. Podczas dłuższych przerw w pracy silnik maszyny musi być wyłączony.
9. Przed użyciem należy zawsze sprawdzić, czy śruby mocujące obudowę tłoka i adapter są prawidłowo dokręcone. Jeśli są luźne, należy dokręcić śruby przed uruchomieniem maszyny.
10. Nie wolno używać paliwa z mieszanką olejową. Urządzenie pracuje na czystej benzynie bezołowiowej.
11. Benzyna jest wysoce łatwopalna. Dlatego należy uzupełnić paliwo w dobrze wentylowanym miejscu. Podczas napełniania paliwa silnik musi być wyłączony.
12. Nie dodawać zbyt dużo paliwa . Benzyna nie może przekraczać szyjki zbiornika paliwa. W przypadku wycieku paliwa, przed uruchomieniem maszyny należy wytrzeć do sucha rozlane paliwo..
13. Po zatankowaniu dokręć korek zbiornika. Podczas pracy sprawdzaj czy zbiornik paliwa nie jest uszkodzony. W przypadku stwierdzenia uszkodzenia należy natychmiast wyłączyć urządzenie i wymienić zbiornika na nowy.
14. Podczas pracy w zamkniętych obszarach, tunelach, rowach, kanałach, konieczne jest zagwarantowanie normalnej cyrkulacji powietrza, aby uniknąć zatrucia lub uduszenia spalinami.
15. Nie należy gwałtownie zwiększać i zmniejszać obrotów, aby nie uszkodzić maszyny.
16. Przed transportem opróżnij zbiornik paliwa, aby uniknąć wycieku.
17. Tylko przeszkolony personel może wykonywać serwis maszyny.

3. Główne zastosowanie

3.1 Zastosowanie: Może być stosowany do: montażu barier, słupów, ogrodzeń, konstrukcji.

3.2 Funkcja

3.2.1 Urządzenie jest zaprojektowane do ręcznego montażu różnych elementów, zastosowanie silnika spalinowego i niewielka waga gwarantuje wysoką mobilność i bezpieczeństwo pracy.

3.2.2 Produkt jest wykonany z aktualną wiedzą techniczną, zmniejsza siłę operatora potrzebną do wykonania pracy i oferuje prostą i wygodną obsługę.

3.2.3 Podczas pracy mini kafarem można regulować energię urządzenia i częstotliwość, może być używany do osadzania elementów o maksymalnej średnicy 120 mm.

3.2.4 Zaletą używania urządzenia jest brak konieczności używania ciężkich maszyn do lekkich i średnich prac. Brak konieczności podłączenia do sieci elektrycznej, agregatów i sprężarek.

3.2.5 Uchwyt operacyjny maszyny pokryty jest materiałem przeciwpoślizgowym i wyposażony jest a amortyzator tłumiący wibracje.

4. Przygotowanie przed użyciem

4.1 Zainstaluj adapter o średnicy 120mm, jako opcja występują adaptery 100, 80, 60, 45 mm

4.2 Paliwo

4.2.1 Używaj benzyny bezołowiowej o specyfikacji min 91 oktanów lub wyższej.

4.2.2 Uzupełnianie paliwa jest dozwolone wyłącznie gdy silnik jest wyłączony, uzupełnianie paliwa powinno się odbywać w dobrze wentylowanych miejscach z dala od otwartego ognia.

4.2.3 Przed uzupełnieniem paliwa dla własnego bezpieczeństwa należy pozwolić aby silnik ostygł. Uzupełnianie paliwa gdy silnik jest gorący może spowodować samozapłon paliwa i uszkodzenie ciała.

4.2.3 Nie dodawać zbyt dużej ilości paliwa. Paliwo nie może przekraczać szyjki zbiornika paliwa. Jeśli paliwo się rozleje , poczekaj, aż paliwo całkowicie wywietrzeje, a następnie uruchom maszynę.

4.2.4 Po uzupełnieniu paliwa zakręć korek wlewu.

4.2.5 Urządzenie wykorzystuje czystą benzynę bezołowiową jako paliwo.

4.3 Kontrola i dostawa oleju silnikowego

4.3.1 Aby uniknąć uszkodzenia silnika, przed uruchomieniem należy sprawdzić stan oleju silnikowego i czy nie wymaga wymiany. Poziom oleju należy sprawdzać co 10 godzin pracy urządzenia, jeżeli poziom jest za niski należy uzupełnić olej zgodnie ze specyfikacją podaną w niniejszej instrukcji.

4.3.2 Umieść silnik poziomo, odkręć korek wlewu oleju i sprawdz poziom jak przedstawiono na rysunku. W przypadku nieodpowiedniego poziomu należy uzupełnić olej do górnej granicy. Jeżeli olej jest zabrudzony, wymień go.

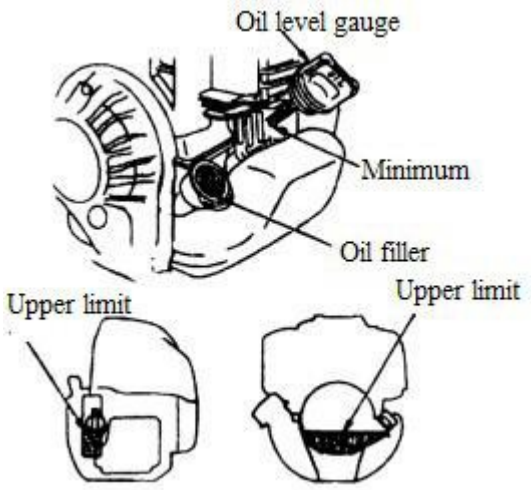

Rys.3.

4.3.3 Zalecana temperatura otoczenia maszyny wynosi -15°C-40°C. Zaleca się stosowanie oleju silnikowego SAE 10W-30, który jest równy klasyfikacji APISE, SF i SG. Rys.4 poniżej znajduje się tabela konsystencji oleju silnikowego SAE.

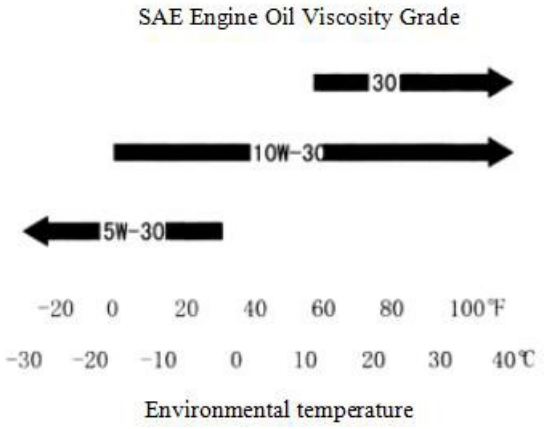

Rys.4.

4.4 Kontrola filtra powietrza

4.4.1 Rozebrać pokrywę filtra powietrza i sprawdzić, czy element filtra jest czysty. Jeśli nie, należy go wyczyścić.

4.4.2 Po sprawdzeniu, wyczyszczeniu zamontuj pokrywę filtra powietrza w normalnej pozycji.

5. Przygotowanie do pracy

5.1. Przed uruchomieniem maszyny należy wielokrotnie nacisnąć przezroczystą pompkę paliwową aby gaźnik został napełniony paliwem. (Jeśli silnik jest chłodny, otwórz ssanie. Po kilkudziesięciu sekundach ssanie należy wyłączyć rys.. 5.)

5.2.Ustawić maszynę w pozycji pionowej zgodnie z rysunkiem 5. Trzymaj mocno górną część uchwytu jedną ręką, a drugą pociągnij uchwyt. Aby uniknąć uszkodzenia nie puszczaj linki rozruchu tylko pozwól aby łagodnie wróciła na miejsce.

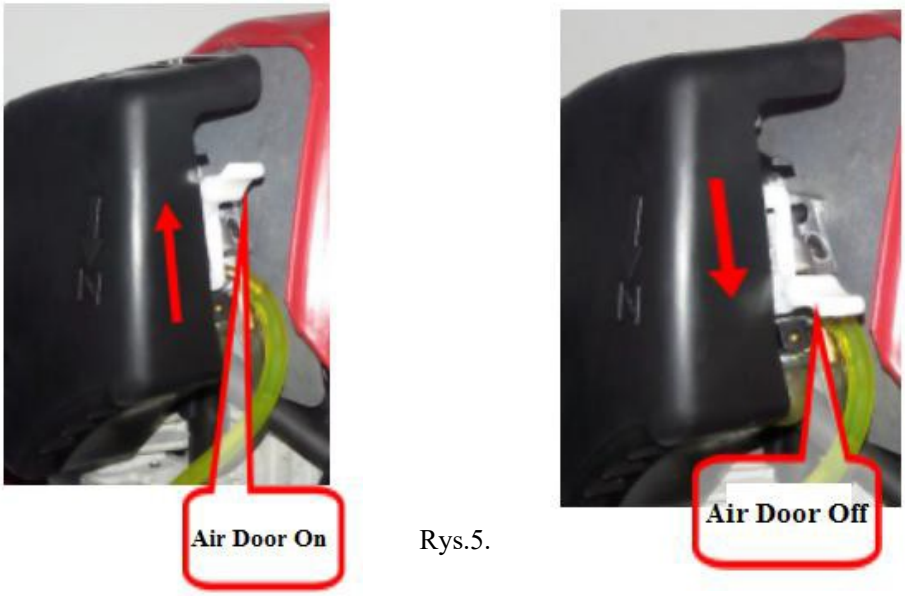

Rys.5.

5.3 Pozwól aby silnik popracował na biegu jałowy przez ok. 5 minut. Po 5 minutach rozpocznij normalną pracę.
5.4 Nie ciągnij za uchwyt rozrusznika podczas pracy silnika, ponieważ części obracające się z dużą prędkością mogą uszkodzić rozrusznik.

6. Obsługa

6.1 Po rozgrzaniu silnika, należy wcisnąć dźwignię przepustnicy do odpowiedniej pozycji zgodnie z wymaganą energią uderzeniową Gdy silnik benzynowy jest rozgrzany, naciśnij przycisk przepustnicy do odpowiedniej pozycji regulacyjnej zgodnie z wymaganą energią uderzenia.
Uwaga: Nowy MINI KAFAR przez pierwsze 20 godzin powinien pracować z niską lub średnią Prędkością pracy, pozwoli to na znaczne wydłużenie czasu bezawaryjnej eksploatacji maszyny.

6.3. Prędkość robocza silnika benzynowego powinna oscylować w zakresie średniej prędkości.
6.4. Używanie maksymalnych obrotów gdy maszyna nie wbija pali jest zabronione.

7. Wyłączanie urządzenia

7.1 Zwolnić uchwyt przepustnicy i pozwolić na pracę maszyny na biegu jałowym przez 3-5 minut.

7.2 Przesunąć przełącznik do pozycji STOP przełącznik rys.6.



Rys.6.

8. Konserwacja techniczna

8.1 Filtr powietrza
Regularnie sprawdzaj filtr powietrza. Zanieczyszczenia blokujące filtr i wkład filtra powietrza zmniejszają moc silnika benzynowego i trwałość eksploatacyjną. Jeśli filtr ma zbyt dużo osadu, oczyścić go ciepłą wodą i detergentem, a następnie wytrzyj suchą szmatką. W razie uszkodzenia należy filtr wymienić. Jeżeli maszyna pracuje w środowisku o dużym stopniu zanieczyszczenia powietrza należy skrócić cykl konserwacji.

8.2 Filtr paliwa

Jeśli filtr paliwa jest zanieczyszczony, MINI KAFAR będzie pracował z ograniczoną prędkością i mocą. Metoda: ① Otworzyć pokrywę zbiornika. Wyjmij filtr paliwa ze zbiornika paliwa z i oczyść go. ② Podczas czyszczenia filtra paliwa należy także oczyścić zbiornik paliwa, jak pokazano na rys.7, 8 I 9.



Rys.7



Rys.



Rys. 9

8.3 Gaźnik

Zbiornik paliwa i gaźnik mają zazwyczaj zanieczyszczenia. Po pewnym czasie zanieczyszczenia mogą zablokować dysze, powodując, że silnik nie zostanie uruchomiony. W związku z tym, gdy maszyna nie jest używana przez więcej niż tydzień, należy całkowicie usunąć paliwo ze zbiornika.

Metoda: wyciągnąć przewody paliwowe, kilkukrotnie nacisnąć pompkę paliwa aby usunąć resztki paliwa,

8.4 Świeca zapłonowa

Aby zapewnić normalne działanie silnika, szczelina świecy zapłonowej musi być właściwa. Usunąć osad za pomocą szczotki drucianej.

Właściwa szczelina świecy zapłonowej rys.10. Powinna wynosić pomiędzy 0,5-0,7mm

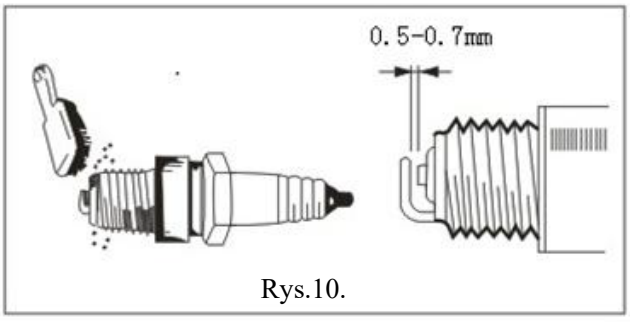

Rys.10.

8.5 Tłumik

Regularnie usuwaj brud na wlocie i wylocie tłumika, czyść go za pomocą specjalnych detergentów.

8.6 Radiator cylindra

Regularnie usuwaj pył, aby zapewnić chłodzenie cylindra. MINI KAFAR jest chłodzony powietrzem, jeżeli na ściankach radiatora cylindra zgromadzi się duża ilość zanieczyszczeń może doprowadzić do przegrzania silnika i kosztownej awarii

8.7 Wymiana oleju silnikowego

8.7.1 Nieodpowiednia czystość oleju silnikowego obniży żywotność ruchomych części maszyny silnika . Regularnie wymieniaj olej silnikowy, sprawdzaj jego stan i czystość..

8.7.2 Cykl wymiany oleju silnikowego: wymienić olej silnikowy po 10 godzinach w przypadku pierwszego użycia, a następnie wymieniać olej silnikowy co 6 miesięcy lub po 50 godzinach pracy.

8.7.3 Wskazane jest opróżnienie silnika z oleju gdy silnik jest ciepły.

8.7.4 Kroki wymiany oleju silnikowego:

a. Upewnij się, że pokrywa wlewu paliwa jest zakręcona.

b. Umieść pojemnik odpowiedniej pojemności obok silnika.

c. Odkręć korek wlewu oleju, pochyl silnik w kierunku wlewu oleju i pozwól aby olej silnikowy wylał się do przygotowanego pojemnika rys.11.



Rys.11.

d. Umieść maszynę benzynową poziomo i dodaj zalecany olej silnikowy do dolnej krawędzi wlewu oleju. W odniesieniu do ilości dodatku oleju silnikowego patrz Rys. 4.

e. Zalecana ilość wynosi 120 ml, jednak z uwagi na szczątkowe pozostałości oleju w misce należy dolać ok 100 ml.

8.7.5 Zalecana temperatura otoczenia maszyny wynosi -15°C-40°C. Zalecany olej silnikowy SAE 10W-30, który jest równy klasyfikacji API SE, SF,nd SG.

8.8 Napełnianie smarowania przekładni udarowej

Należy na bieżąco sprawdzać poziom smaru w przekładni, zwykła praca wymaga uzupełnienia oleju po przepracowaniu 50 godzin, ilość smaru przekładniowego na wymianę to 50 g. Intensywne użytkowanie może wymagać skrócenia czasu uzupełnienia.

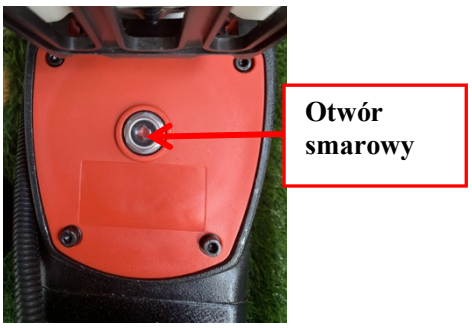

Rys.12



Rys.



Fig.

9. Awarie i rozwiązania.

Analiza i rozwiązywanie problemów

Przykład 1: Trudności w rozruchu zimnego silnika

Sprawdz, czy świeca zapłonowa jest wilgotna?	→Wytrzyj świecę zapłonową
↓	
Czy świeca zapłonowa wytwarza iskrę?	→Wymień świecę zapłonową
↓	
Zbyt duża dawka paliwa	→Zmniejsz lub wyłącz ssanie

Przykład 2: Trudności z ponownym uruchomieniem po nagłym zatrzymaniu

Sprawdz czy jest paliwo, i czy gaźnik jest czysty	→Napełnić zbiornik paliwa lub wyczyścić gaźnik
↓	
Czy filtr paliwa jest czysty	→Wyczyścić filtr paliwa
↓	
Zabrudzona świeca zapłonowa	→Usunąć osad węgla ze świecy zapłonowej i wyczyścić element filtra

Przykład 3: Niska prędkość i słaba moc

Osad węgla w cylindrze lub tłumiku	→Usuń osad węgla
↓	
Sprawdz drożność przewodów paliwowych	→Wyczyść
↓	
Filtr powietrza jest zanieczyszczony	→Wyczyścić filtr

Przykład 4: Nieprawidłowy dźwięk

Nagar w komorze spalania	→Usuń nagar
↓	
Uszkodzony silnik lub osprzęt maszyny	→Wymienić uszkodzone części

Przykład 5: Maszyna pracuje normalnie, ale wydajność pracy jest bardzo niska

Zużyty gumowy pierścień w przekładni udarowej	→Wymienić

Prosimy o kontakt z lokalnym przedstawicielem handlowym lub serwisem w celu wykonania napraw.

10. Kluczowe dane produktu

Typ silnika benzynowego	4-suwowy,jednocylindrowy, chłodzony powietrzem	Honda GX35 OHC, 4-suwowy
Modelu	DPD-120	DPD-120
L×W×H (mm)	831x292x324	831x292x324
Paliwa	Benzyna bezołowiowa 91# lub wyższa	Benzyna bezołowiowa 91# lub wyższa
Poziom oleju	0,08L	0,1L
Pojemność zbiornika paliwa	0,58L	0,63L
N.W/G.W	22,7 KG/34 KG	22,7 KG/34 KG
Pojemność	37,7 cm3	35,8 cm3
Maksymalna moc i prędkość obrotowa	0,87kw / 6500 obr/min	1kw / 7000 r/min
Maksymalny moment obrotowy i prędkość obrotowa	1.63N.m/5500r/min	Instrukcja honda
Zużycie paliwa	≤480g/kW.h	≤360g/kW.h
Częstotliwość udaru	900-1300BPM	900-1300BPM
Energia udaru	25-50 J	25-50 J
Typ gaźnika	H129-1C7	Instrukcja honda
Typ świecy zapłonowej	cmr5h	Instrukcja honda
Uruchamianie	Linka	Linka

11. Deklaracja zgodności

Opis: Mini kafar
Typ: DPD-80, DPD-100N, DPD-100, DPD-120 i jego wersje

Oświadczamy, że mini kafar posiada deklarację zgodności wydaną zgodnie z normami:
EN ISO 12100:2010, EN61000-6-1:2007, EN 61000-6-3:2007+A1:2011: w zgodzie z rozporządzeniem dyrektyw 2006/42/WE, 2014/60/UE.

Hangzhou Bcyon Industry Co., Ltd
No.58 Xiangshan Road, Dystrykt Xiaoshan,
Właściciel Hangzhou, Chiny. 311200

Hangzhou 29.07.2019
Yue Chen,



12. Cykl konserwacji

Poniższe dane pochodzą ze wspólnego stosowania produktu. W gorszych warunkach pracy, takich jak zapylone środowisko lub długie godziny pracy klucza zasilanego benzyną, cykl konserwacji powinien zostać odpowiednio skrócony.		Przed pracą	Po pracy, codziennie	Po wymianie oleju	Co tydzień	Co miesiąc	Awaria	W razie potrzeby
Cała maszyna	Kontrola urządzenia (dokręcenie śrub, wycieki, uszkodzenia)	√		√				
	Wyczyścić		√					
Przycisk uchwytu/zatrzymania sterowania	Sprawdzanie funkcji	√		√				
Filtr powietrza	Wyczyścić				√			√
	Wymienić						√	
Filtr paliwa	Sprawdzić					√		
	Wymienić						√	
Zbiornik paliwa, korek	Wyczyścić		√	√				
	Sprawdzić	√		√				
	Dokręcić							√
Przekładnia przenoszenia udaru	Wyczyścić					√		
	Uzupełnić smar							√
Tłumik	Sprawdzić					√		
	Oczyścić							√
Cylinder, żebra chłodzące	Sprawdzić					√		
	Wyczyścić							√
Świeca	Sprawdzić /Dostosować odległość między elektrodami					√		
	Wymienić							√
Śruba i nakrętki	Sprawdzić	√		√				
	Dokręcić							√