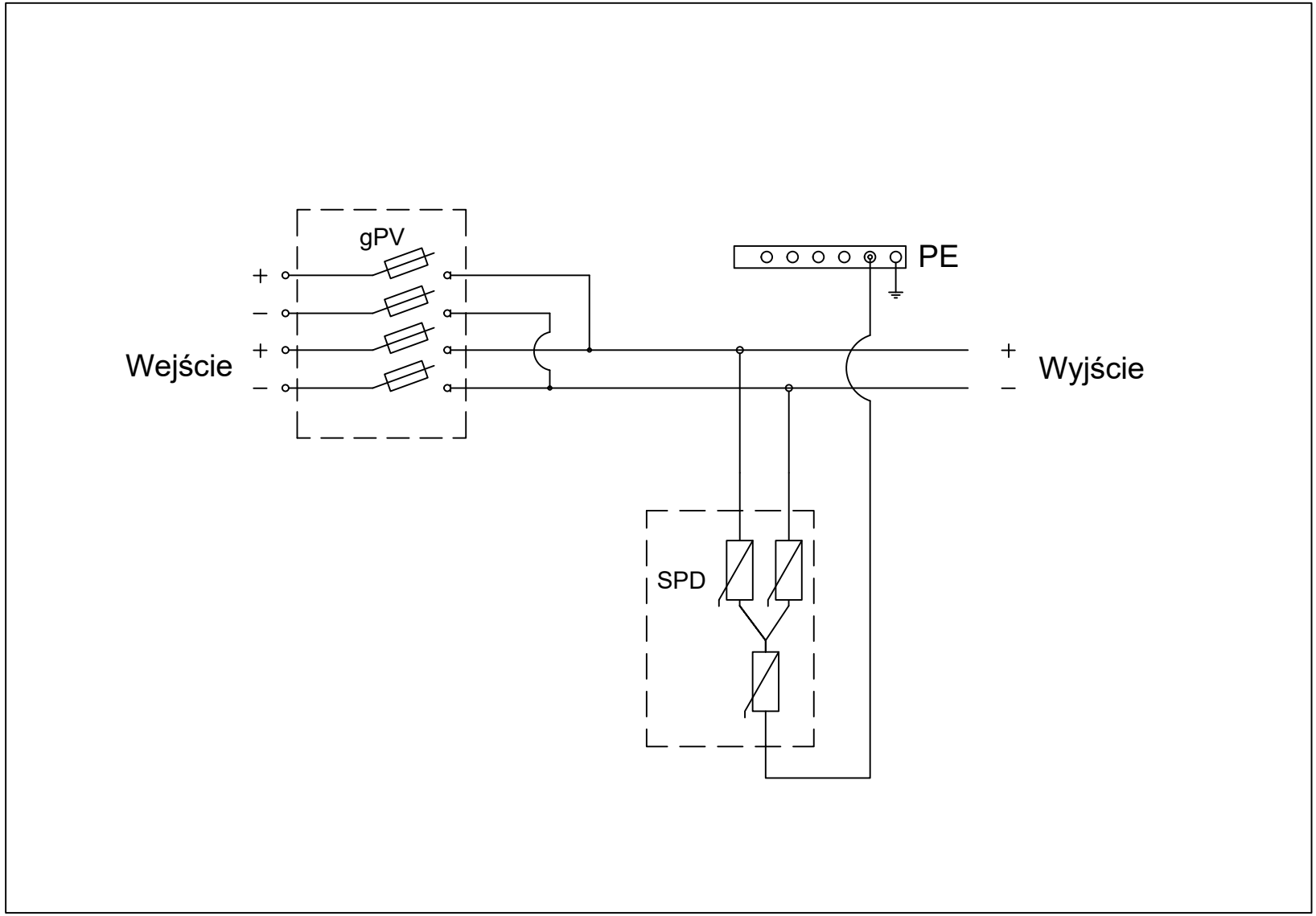
gPV
PE
Wejście
Wyjście
SPD