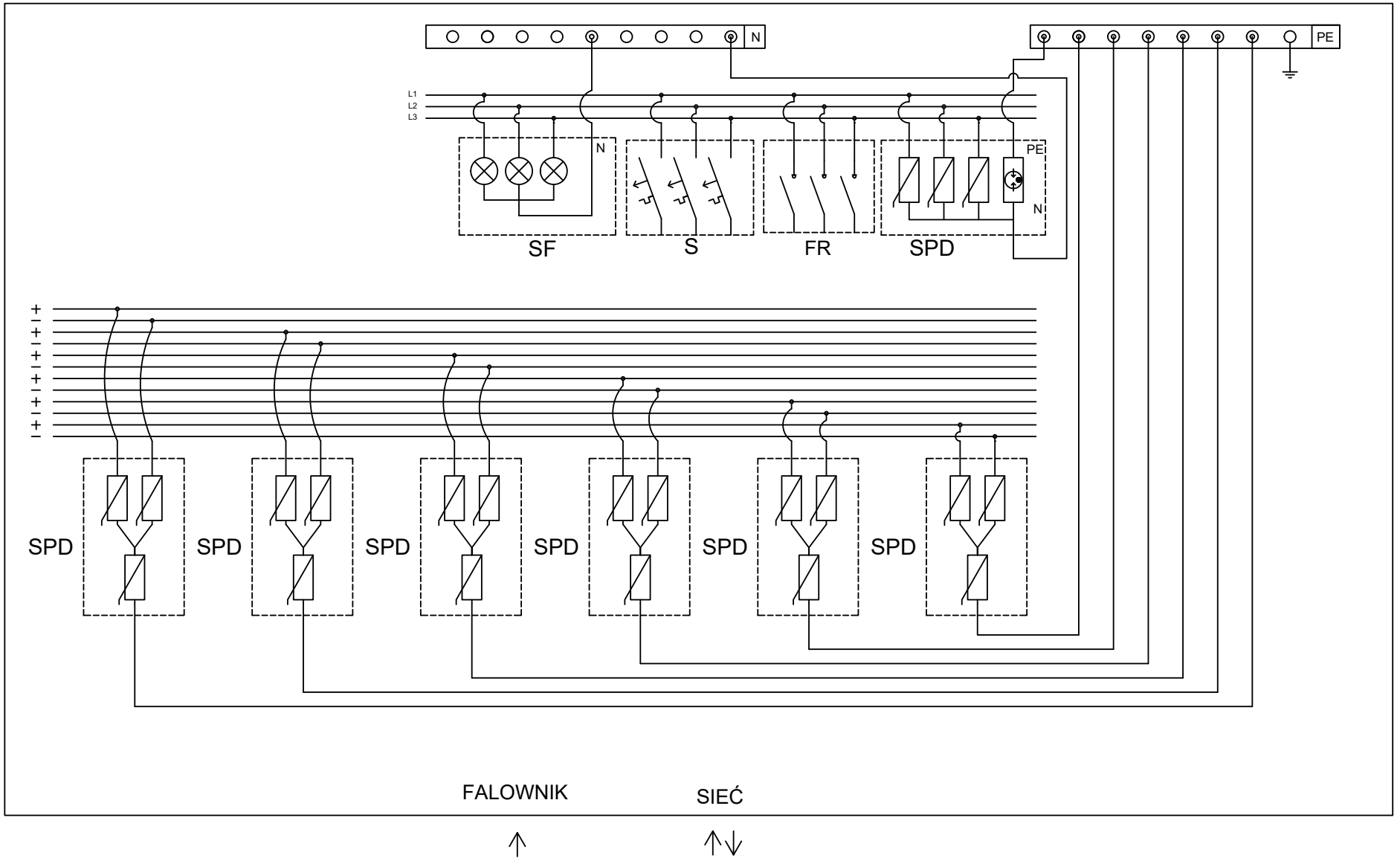
N
PE
L1
L2
L3
N
PE
N
SF
S
FR
SPD
SPD
SPD
SPD
SPD
SPD
SPD
FALOWNIK
SIEĆ