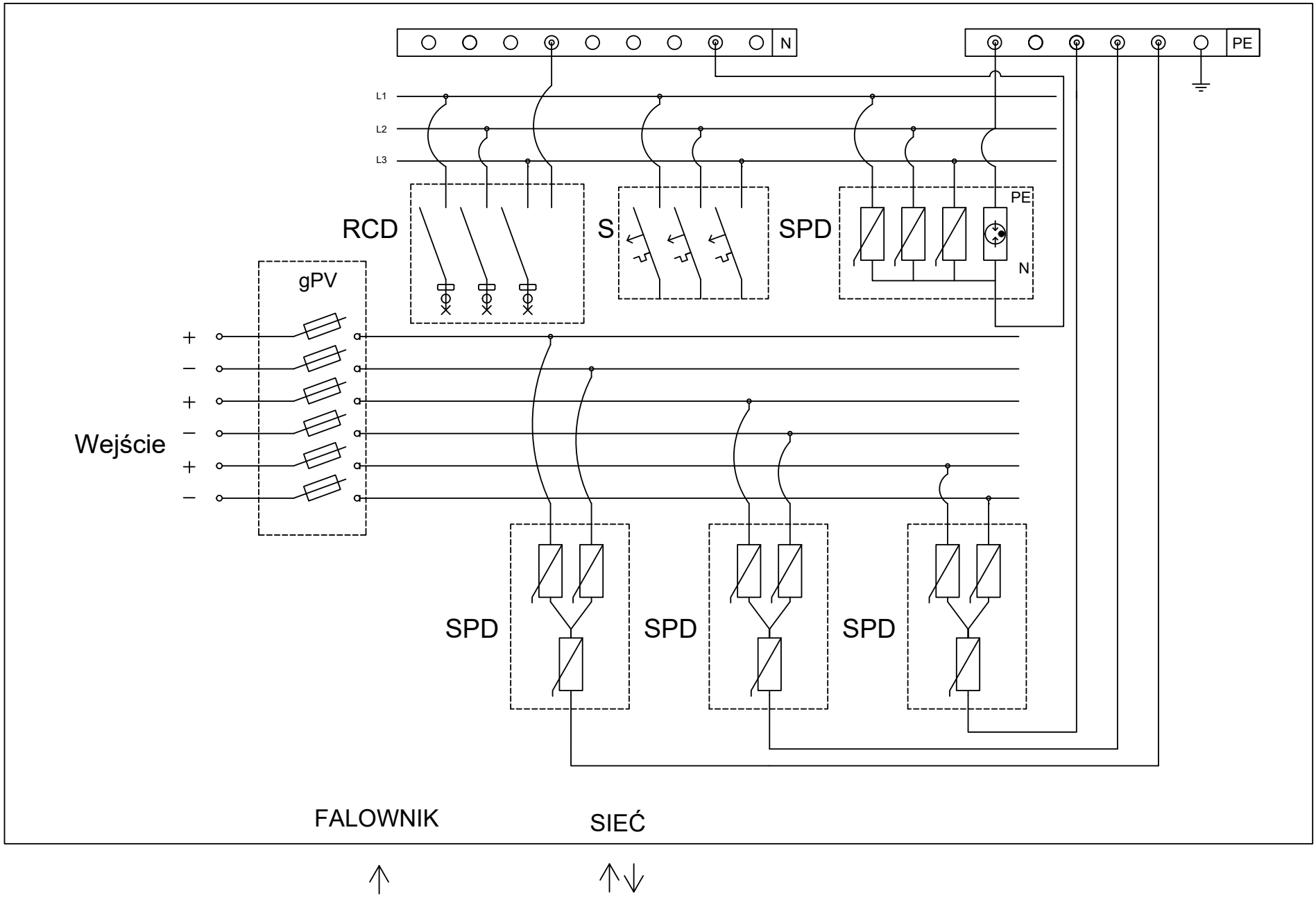
N
PE
L1
L2
L3
RCD
S
SPD
PE
N
gPV
Wejście
+
−
+
−
+
−
SPD
SPD
SPD
FALOWNIK
SIEĆ