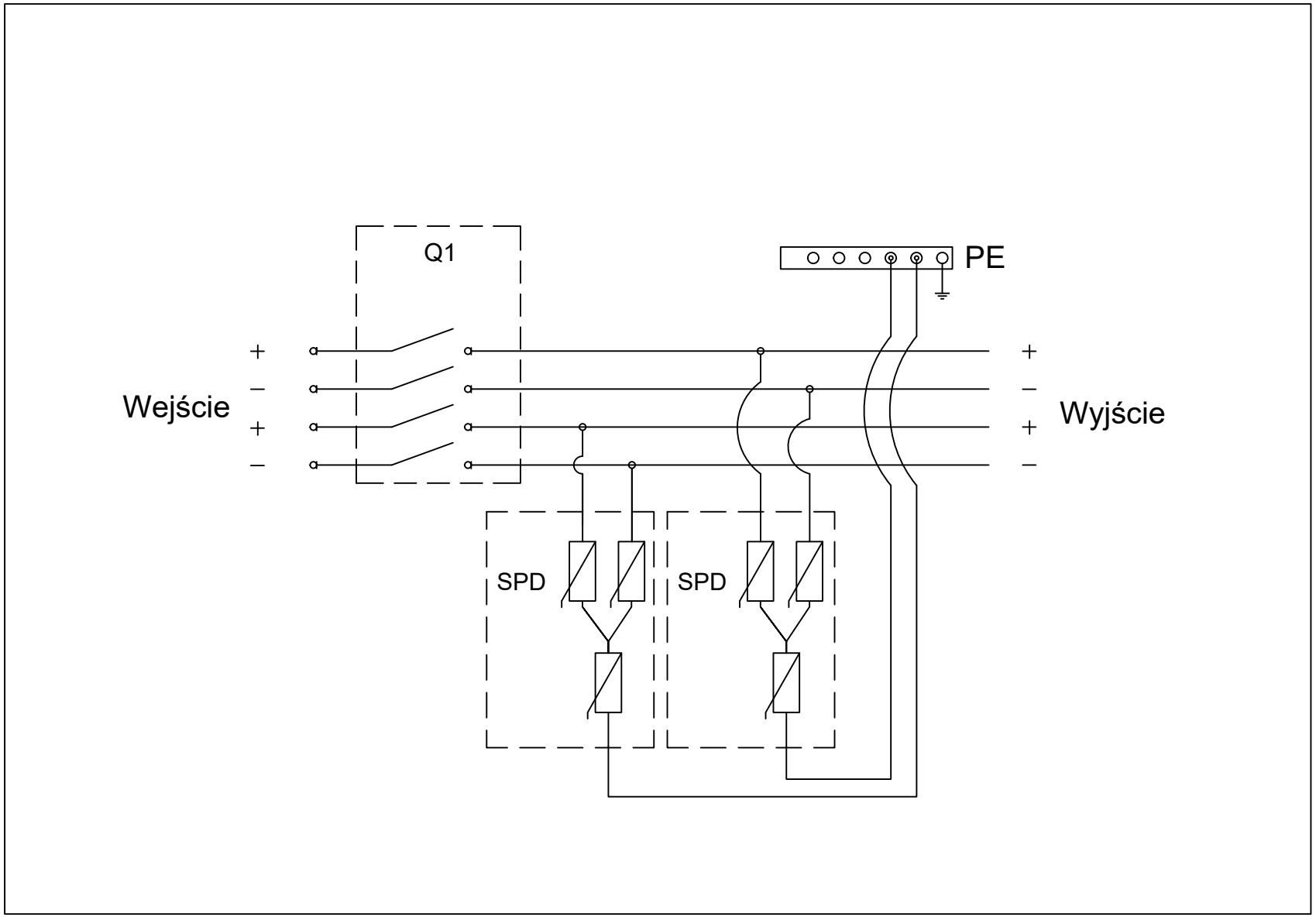
Q1
PE
Wejście
+
–
+
–
+
–
+
–
Wyjście
SPD
SPD