

INSTRUKCJA OBSŁUGI

3-DROGOWY ZAWÓR PRZEŁĄCZAJĄCY G 5/4”

1. Dane techniczne

SIŁOWNIK

Dane elektryczne	
Napięcie znamionowe	AC 100-240 V, 50/60 Hz
Zakres roboczy	AC 85-265 V
Pobór mocy praca/spoczynek	2,5 W/0,5 W
Moc znamionowa	6,5 VA
Przyłącze zasilania/sterowania	3 x 0,75 mm2

Dane funkcjonalne	
Moment obrotowy	4 Nm
Ręczne przełączanie	przycisk z blokadą
Kąt obrotu	90º
Czas ruchu	15 s / 90º
Poziom mocy akustycznej	35 dB(A)

Dane dotyczące bezpieczeństwa	
Klasa ochronności IEC/EN	II, wzmocniona izolacja
Kategoria ochronna obudowy IEC/EM	IP54
Kompatybilność elekromagnetyczna EMC	Oznakowanie CE zgodne z 2014/30/WE
Dyrektywa LVD	Oznakowanie CE zgodne z 2014/35/WE
Certyfikat IEC/EN	IEC/EN 60730-1 oraz IEC/EN 60730-2-14
Wilgotność otoczenia	max. 95% wilg. wzgl. bez kondensacji
Temperatura otoczenia	od -30ºC do 50ºC

ZAWÓR 3-DROGOWY

Dane funkcjonalne	
Średnica nominalna	DN25
Przyłącza	G 1 ¼"
Rodzaj czynnika	woda i mieszaniny glikolu max. 50% obj.
Temperatura czynnika	od 2ºC do 110ºC
Dopuszczalne ciśnienie Ps	1600 kPa
Różnica ciśnień Pmax	600 kPa (200 kPa zalecane)
Kąt obrotu	90º
KVS	11,3 m3/h
Dane materiałowe	
Korpus	mosiężny
Element zamykający	mosiądz chromowany CW617N
Uszczelnienie wrzeciona	Mosiądz EPDM PEROX
Panewka wrzeciona i gniazdo kuli	PTFE

2. Informacje ogólne i bezpieczeństwo:

Należy bezwzględnie przestrzegać zapisów w niniejszej instrukcji:

- **Zawór jest przeznaczony do stosowania w stacjonarnych systemach grzewczych, wentylacyjnych i klimatyzacyjnych. Nie wolno go stosować w dziedzinach innych niż wymienione w dokumentacji, w szczególności nie może być stosowany w samolotach, ani innych środkach transportu powietrznego.**
- **Prace montażowe muszą być wykonywane przez osoby o odpowiednich uprawnieniach. Trzeba przestrzegać wszystkich, mających zastosowanie, norm i przepisów dotyczących instalowania i montażu.**
- **Użytkownik nie może ani wymieniać, ani naprawiać żadnych elementów zaworu.**
- **Zaworu nie wolno wyrzucać wraz z odpadami domowym. Ze zużytym lub uszkodzonym siłownikiem/zaworem trzeba postępować zgodnie z obowiązującymi przepisami dotyczącymi utylizacji odpadów.**
- **Charakterystykę przepływu sterowanych elementów trzeba ustalić zgodnie z obowiązującymi dyrektywami.**

3. Zalecenia montażowe hydrauliczne:

- Zawór kulowy można montować w pozycji od pionowej do poziomej. Nie wolno montować zaworu w pozycji wiszącej, tzn. z wrzecionem skierowanym do dołu.

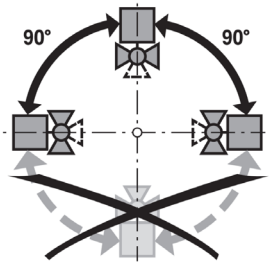

- Czynnik może przepływać w obu kierunkach:

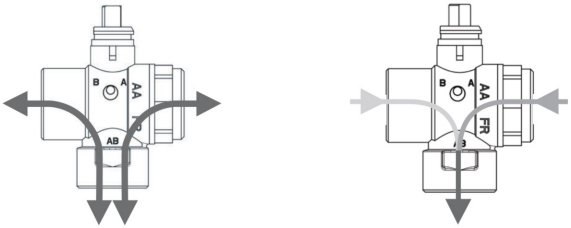

- Jakość wody musi być zgodna z wymaganiami normy VDI 2035. Zawory kulowe są elementami sterującymi. W celu zapewnienia prawidłowej pracy oraz wydłużenia okresu eksploatacji, zawory muszą być zabezpieczone przed zanieczyszczeniem cząstkami stałymi (np. odpryskami po spawaniu). Zaleca się zainstalowanie odpowiedniego filtra.

4. Konserwacja

- Zawory kulowe oraz siłowniki obrotowe są urządzeniami bezobsługowymi. Przed przystąpieniem do jakichkolwiek prac serwisowych przy elemencie wykonawczym, trzeba odłączyć siłownik od zasilania elektrycznego (w razie potrzeby przez odłączenie kabla zasilającego). Ponadto, w odpowiednim odcinku rurociągu trzeba wyłączyć pompy, jak również zamknąć odpowiednie zawory odcinające (w razie potrzeby odczekać do ostygnięcia rurociągu oraz zrównać ciśnienie w instalacji z ciśnieniem otoczenia).
- Instalacji nie wolno ponownie uruchamiać dopóki zawór kulowy oraz siłownik nie zostaną prawidłowo zamontowane zgodnie z zaleceniami a rurociąg nie zostanie odpowiednio napełniony. Prace mogą być wykonywane wyłącznie przez osoby o odpowiednich kwalifikacjach.

5. Utylizacja i postępowanie z odpadami:

Dbałość o środowisko naturalne jest dla nas sprawą nadrzędną. Świadomość, że produkujemy urządzenia elek-

troniczne zobowiązuje nas do bezpiecznej dla natury utylizacji zużytych elementów i urządzeń elektrycznych. Symbol przekreślonego kosza na śmieci na produkcie oznacza, że produktu nie wolno wyrzucać do zwykłych pojemników na odpady. Segregując odpady przeznaczone do recyklingu pomagamy chronić środowisko naturalne. Obowiązkiem użytkownika jest przekazanie zużytego sprzętu do wyznaczonego punktu zbiórki w celu recyklingu odpadów powstałych ze sprzętu elektrycznego i elektronicznego.



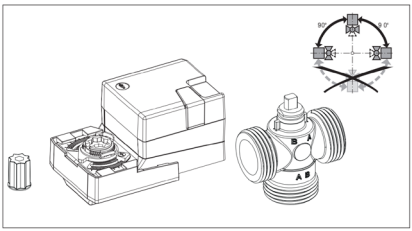

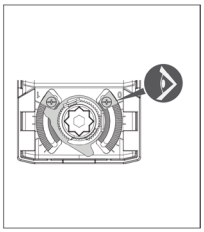

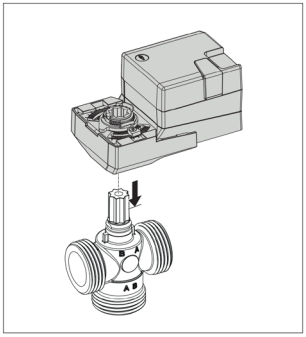

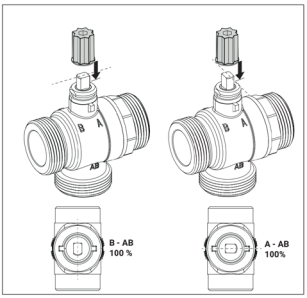

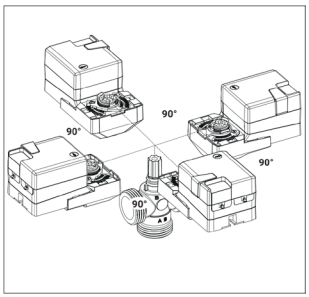

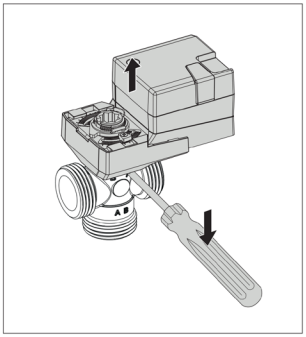

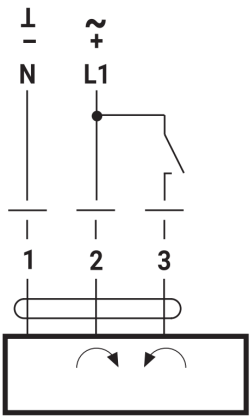

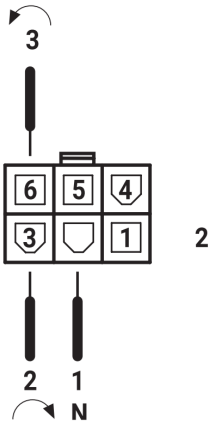



v 1.1

05.23 r.