kensol

Zbiornik buforowy

Seria KB

- 100L
- 200L
- 300L
- 400L



Zbiornik buforowy zapewnia płynną pracę pompy ciepła, wydłużając jej żywotność. Zbiornik buforowy działa jako "magazyn" energii cieplnej, a także zapewnia prawidłowy proces odszraniania. Dzięki dodatkowym przyłączom hydraulicznym do systemu można podłączyć dodatkowe źródła ogrzewania. Wykonana z wysokiej jakości materiałów izolacja termiczna znacząco redukuje straty postojowe.

Polska marka
Polski gwarant

5

5-letnia gwarancja

Wysoka jakość

Łatwy w instalacji

KENSOL

ENERGY FOR THE FUTURE

DANE TECHNICZNE

Parametr		KB100L	KB200L	KB300L	KB400L
Pojemność zbiornika (V)1)	l	100	200	300	400
Strata przestojowa (S)1)	W	68,06	84,60	97,20	106,90
Klasa efektywności energetycznej	-	C			
Maks. ciśnienie obiegu centralnego ogrzewania	bar	3			
Maks. temperatura płynu roboczego	°C	90			

KB100L

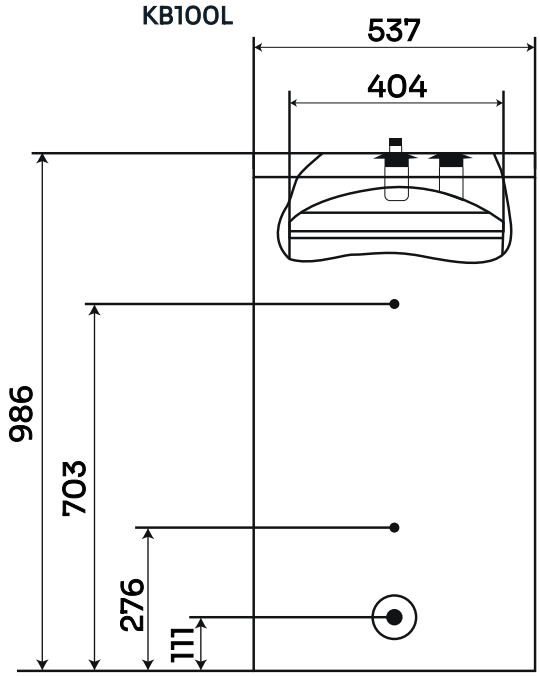

KB200-400L

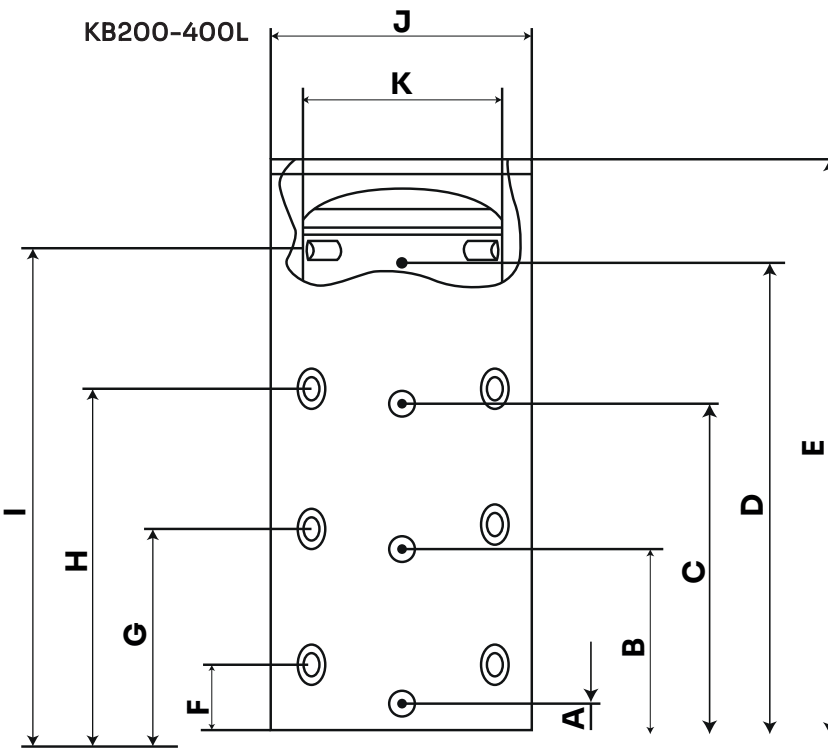

KB100L

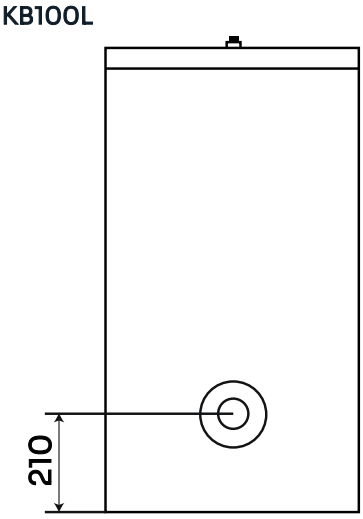

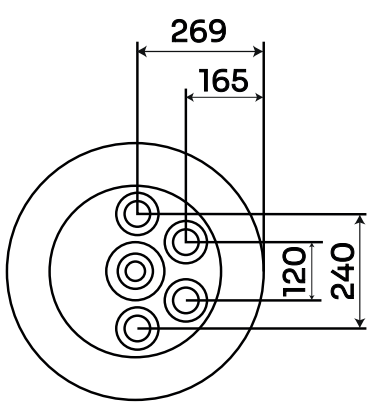

KB200-400L

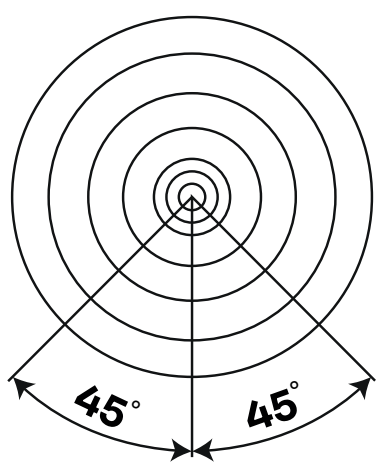

WYMIARY ZBIORNIKÓW BUFOROWYCH KB200L, KB300L, KB400L

typ/ wymiar	A	B	C	D	E	F	G	H	I	J	K
KB200L	125	419	706	969	1262	230	189	149	1009	ø675	ø505
KB300L	125	593	1053	1489	1782	230	663	1096	1529	ø675	ø505
KB400L	137	518	878	1214	1543	255	588	911	1255	ø825	ø642

Ze względu na ciągłe innowacje techniczne, powyższe dane techniczne mogą być odpowiednio modyfikowane.
KENSOL informuje o swoim wyłącznym prawie do wprowadzania modyfikacji w dowolnym momencie bez dalszego powiadomienia.

v1.1.04.2023

Kensol Sp. z o.o.
ul. Daszyńskiego 609a, 44-151 Gliwice
www.kensol.pl 603-909-013 hvac@kensol.pl