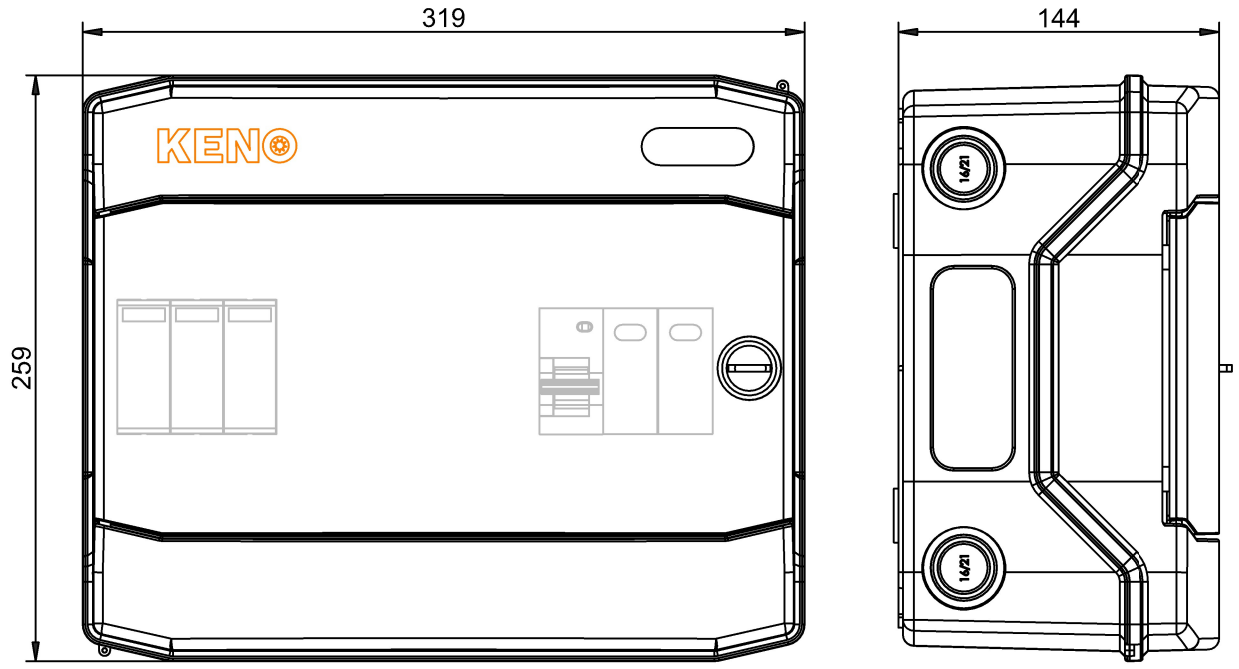

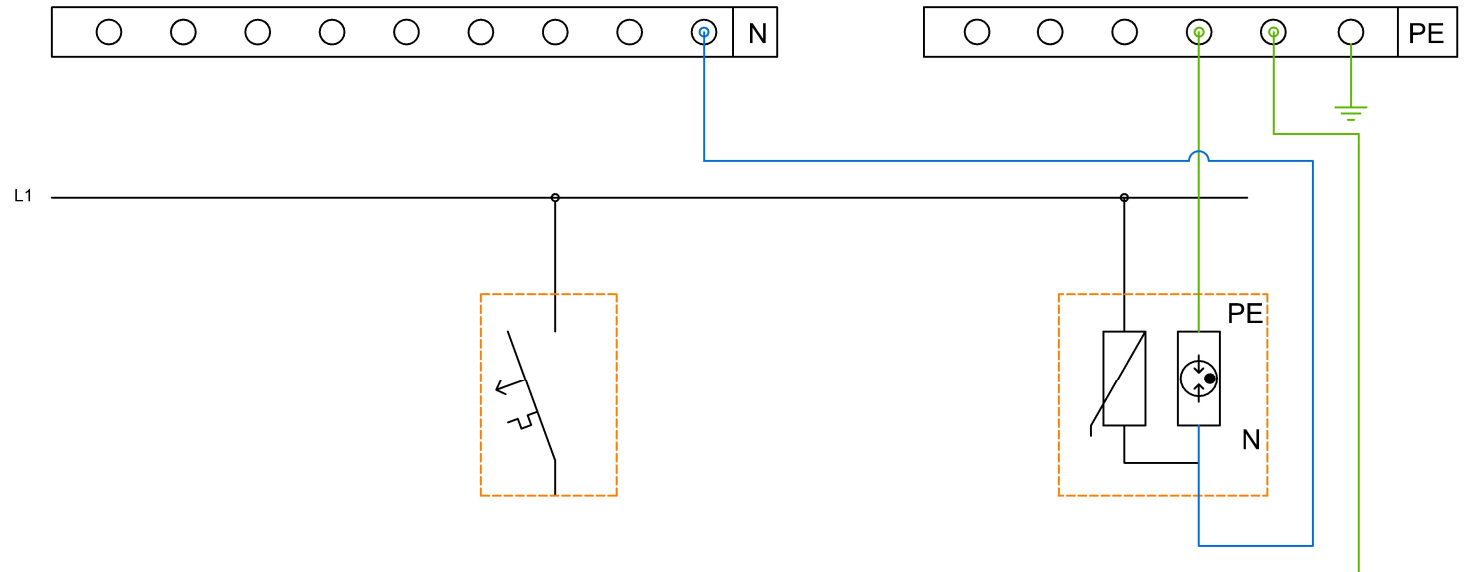

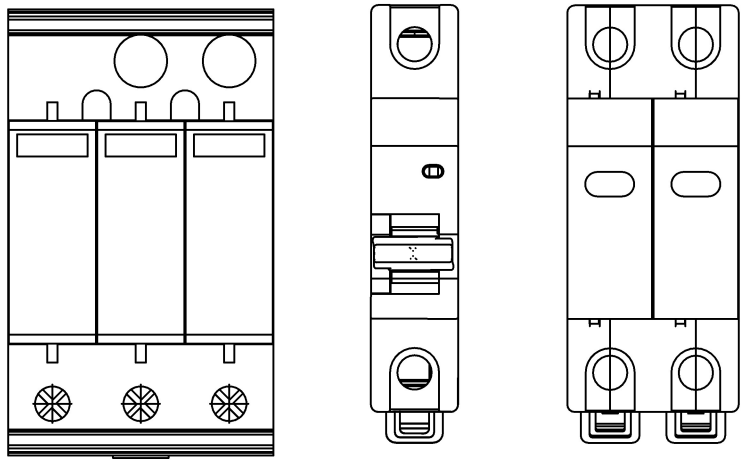

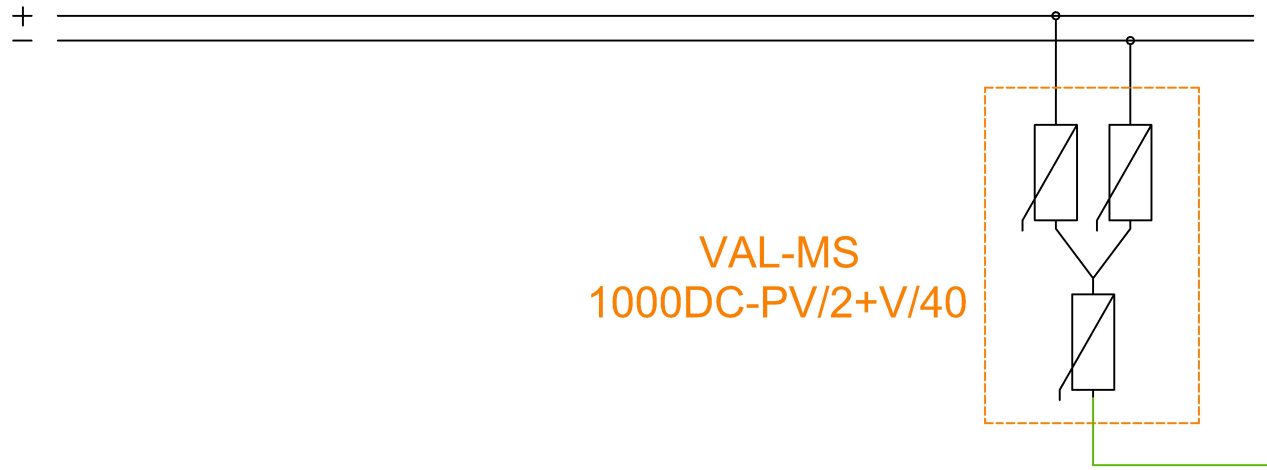

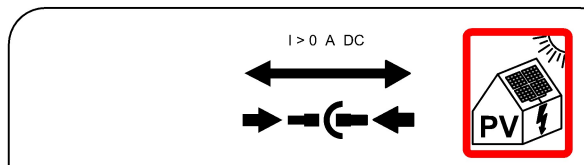

AKTYWNE CZĘŚCI TYCH MODUŁÓW POZOSTAJĄ POD NAPIĘCIEM RÓWNIEŻ PO ODŁĄCZENIU ICH OD FALOWNIKA

Schemat rozdzielnicy DCAC	
Indeks	SH-215 DCAC
Nazwa	Rozdzielnica przyłączeniowa DC+AC z ogranicznikiem przepięć 1000V typu 2, 1 x łańcuch PV, 1 x MPPT // ogr. AC typ 2, 16A 1-F

KENO
KENO Sp. z o.o.
ul. Daszyńskiego 609,
44-151 Gliwice
NIP: PL6312671983

Data: 10/2022