KENO

INSTRUKCJA MONTAŻOWA

STOJAKA L-06

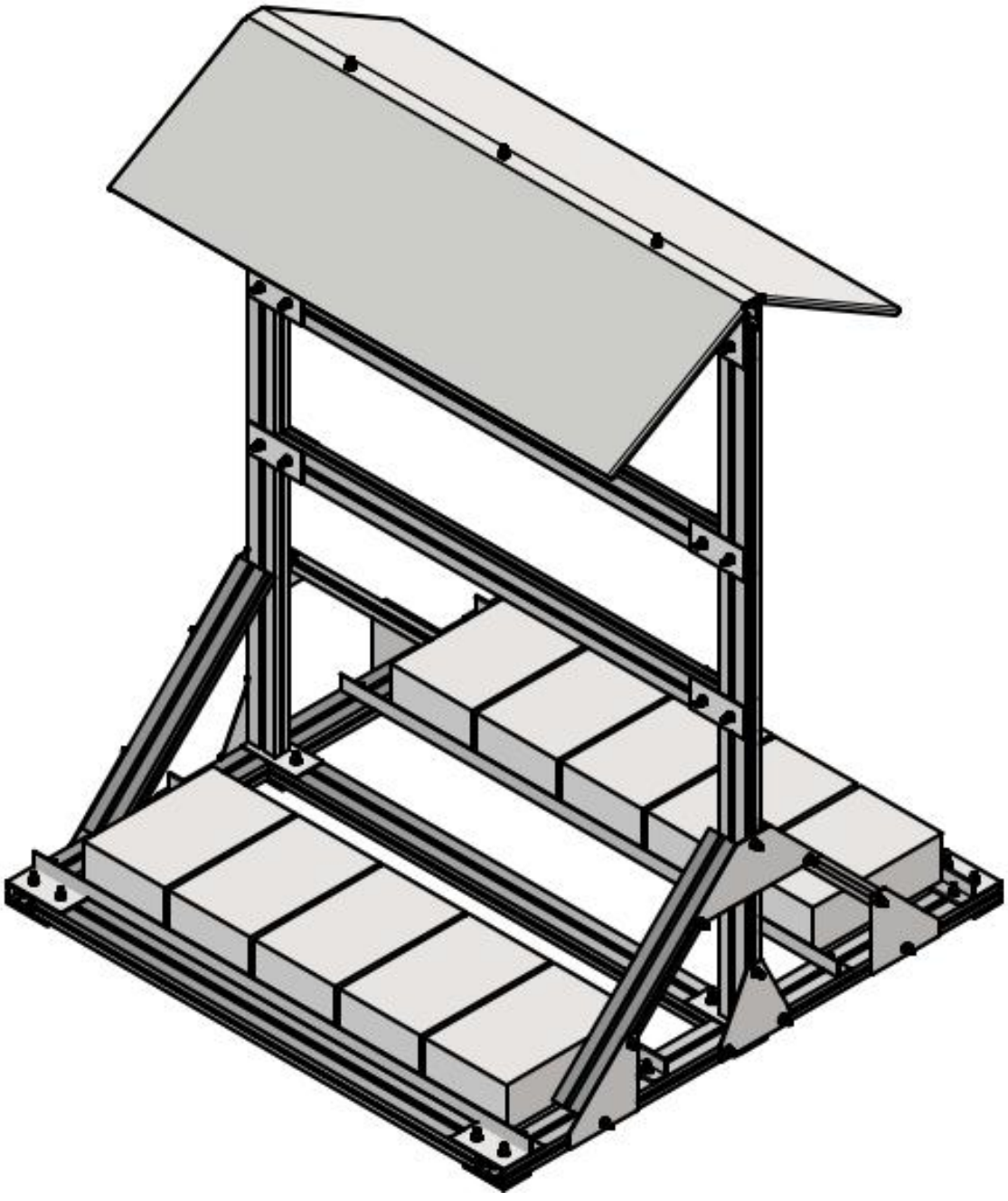

W czasie produkcji dołożono wszelkich starań, aby otrzymali Państwo produkt najwyższej jakości będący zarazem łatwy w montażu. Niniejsza instrukcja stanowi zbiór zasad poprawnego montażu elementów konstrukcji montażowej, ale nie stanowi projektu ani jego zamiennika. Instalator dokonujący montażu, musi być odpowiednio przeszkolony i posiadać uprawnienia do wykonywanej pracy. Całkowita odpowiedzialność za prawidłowy montaż spoczywa na instalatorze, który powinien wybrać odpowiedni rodzaj konstrukcji.

1. Lista elementów zestawu

POZYCJA	OPIS	ILOŚĆ	DŁUGOŚĆ	WIDOK
1.1	Podstawa (Profil K-25)	2	1460 mm	
1.2	Poprzeczka (Profil K-25)	5	1300 mm	
1.3	Słup (Profil K-25)	2	1760 mm	
1.4	Belka górna (Profil K-25)	1	1460 mm	
1.5	Zastrzał (Profil K-25)	4	651 mm	
1.6	Kątownik pod balast (Profil K-26)	4	1460 mm	
2	Łącznik L-06-01	18	-	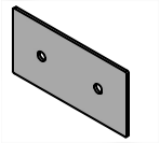
3	Blacha L-06-02	4	-	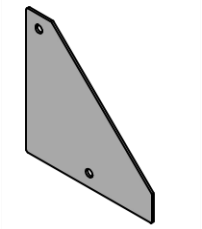
4	Blacha L-06-03	2	-	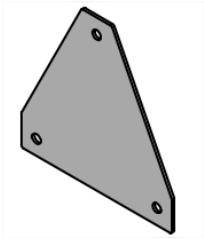
5	Blacha L-06-04	2	-	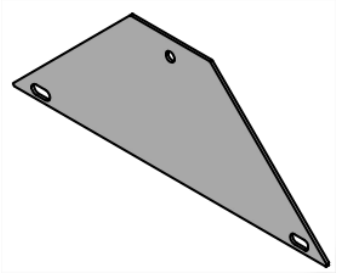

KENO
WWW.B2B.KENO-ENERGY.COM
WWW.KENO-ENERGY.COM

6	Blacha gięta L-06-01	1	-	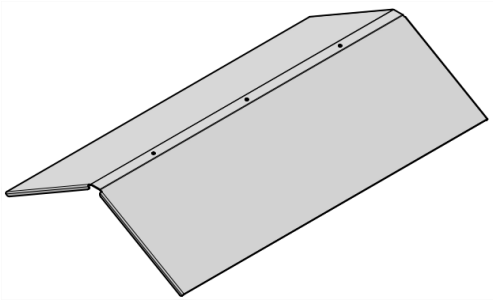
7	Śruba teowa K-19-30	75	-	
8	Nakrętka K-21	75	-	
9	Płyta gumowa K-98-10	6	-	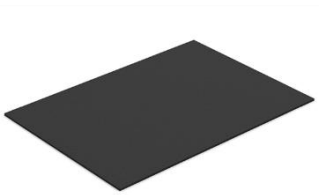

Tab 1. Elementy zestawu

2. Skręcenie podstawy z profili **1.1;1.2** oraz łączników **2**;, zgodnie z rysunkami 1 i 2. Nakrętki dokręcić momentem minimum 40Nm.

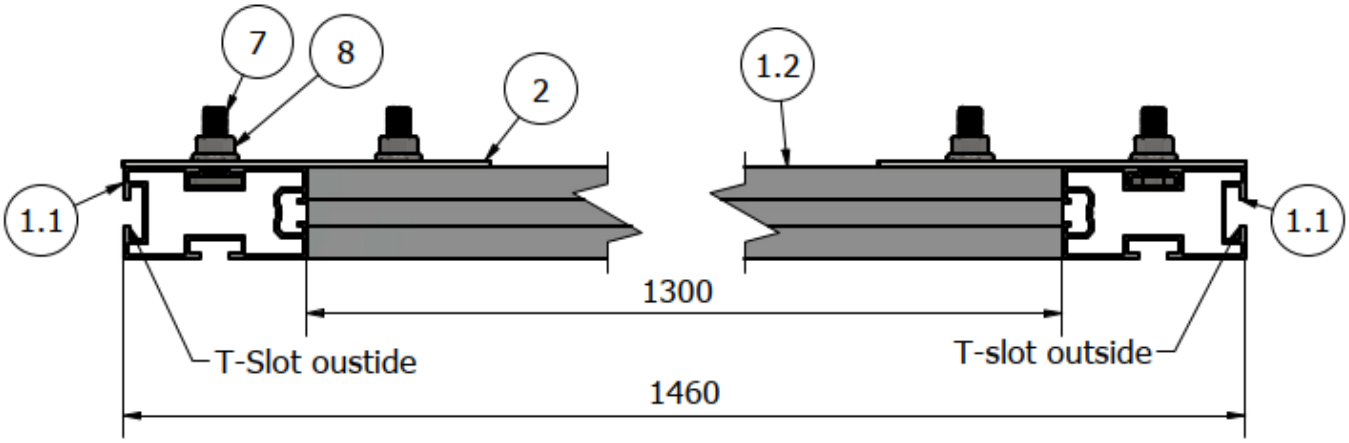

RYS. 1 Ustawienie profili podstawy

KENO
WWW.B2B.KENO-ENERGY.COM
WWW.KENO-ENERGY.COM

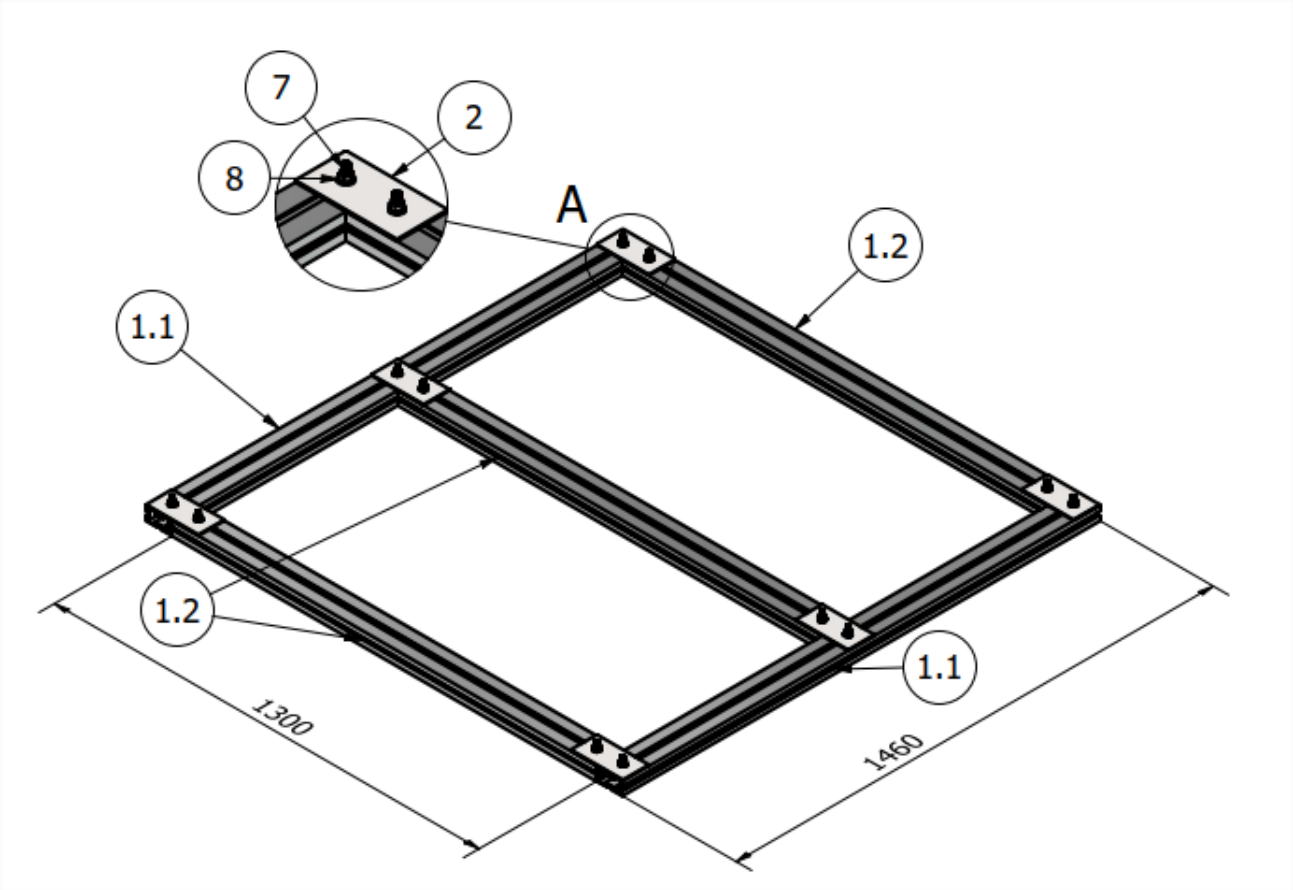

RYS. 2 Skręcenie podstawy

3. Odwrócić podstawę i przykleić płyty gumowe **9** zgodnie z rysunkiem 3.

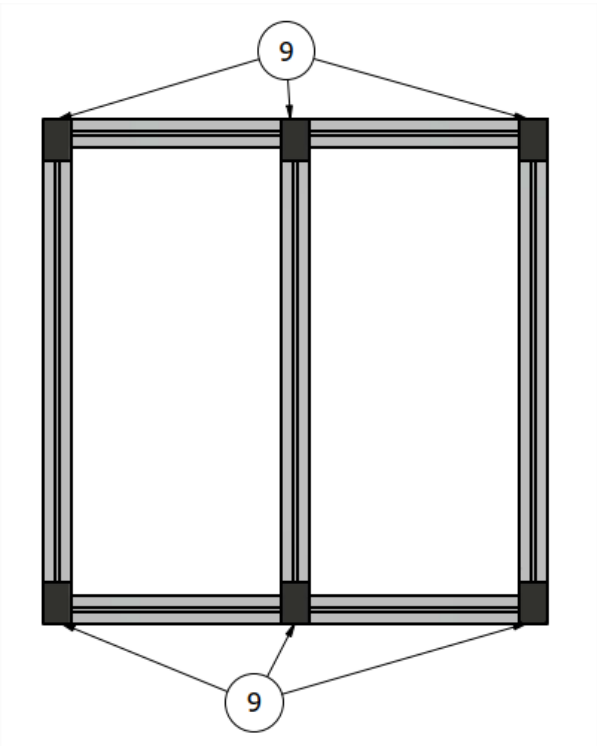

RYS. 3 Przyklejenie płyt gumowych

WWW.B2B.KENO-ENERGY.COM
WWW.KENO-ENERGY.COM

4. Przy pomocy blach 4 przykręcić słupy pionowe **1.3** do podstawy, zgodnie z rys 4.

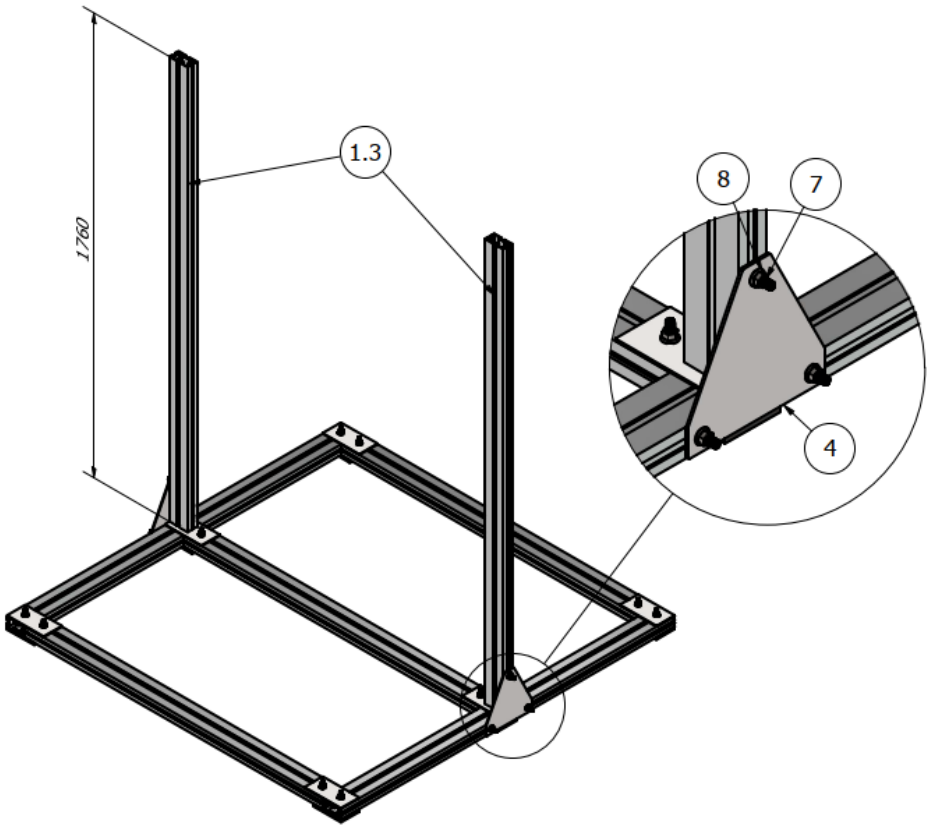

RYS. 4 Montaż słupów pionowych

5. Przy pomocy łączników **2** przykręcić belkę poziomą górną **1.4** zgodnie z rys 5.

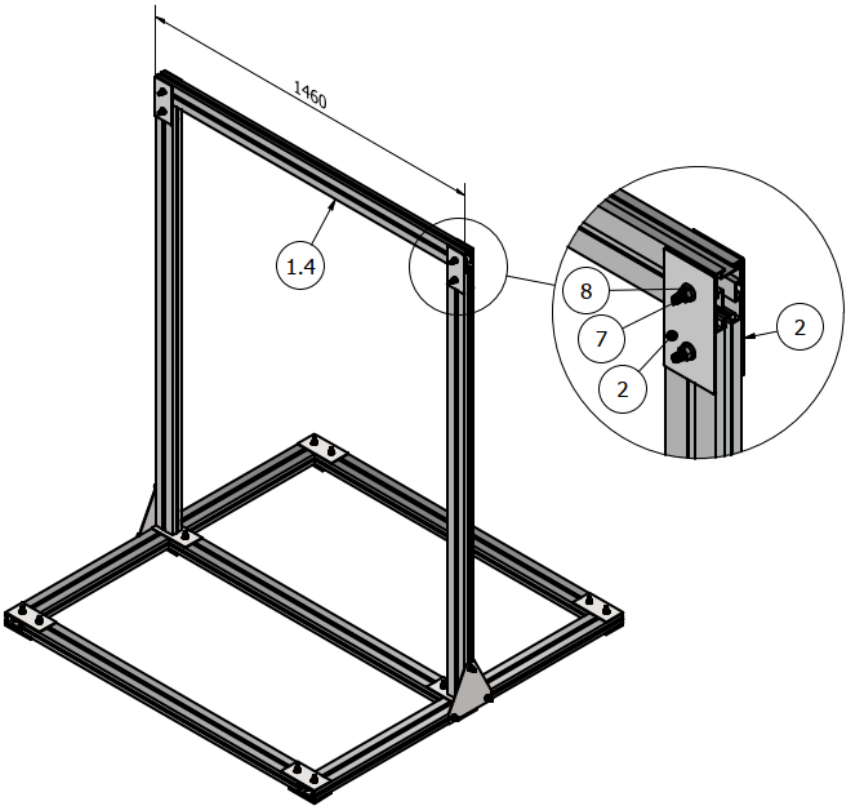

RYS. 5 Montaż belki poziomej górnej

KENO
WWW.B2B.KENO-ENERGY.COM
WWW.KENO-ENERGY.COM

6. Przykręcić zastrzały **1.5** do podstawy blachami **3** zgodnie z rysunkiem 6. Zachować kąt nachylenia zastrzału 45stopni.

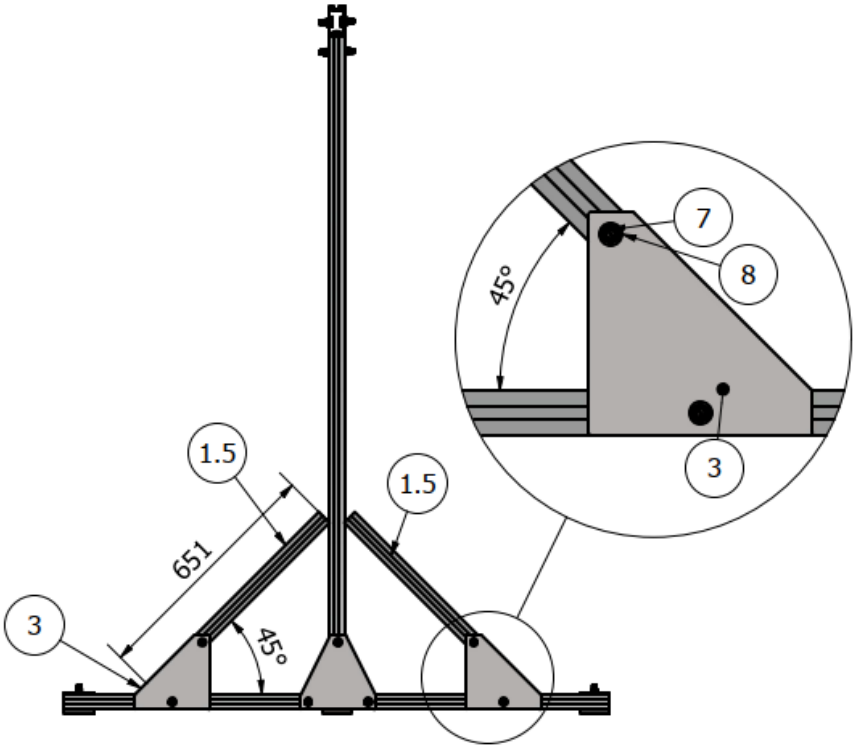

RYS. 6 Montaż zastrzałów do podstawy

7. Przykręcić zastrzały **1.5** do słupów pionowych z blachą **5** zgodnie z rysunkiem 7.

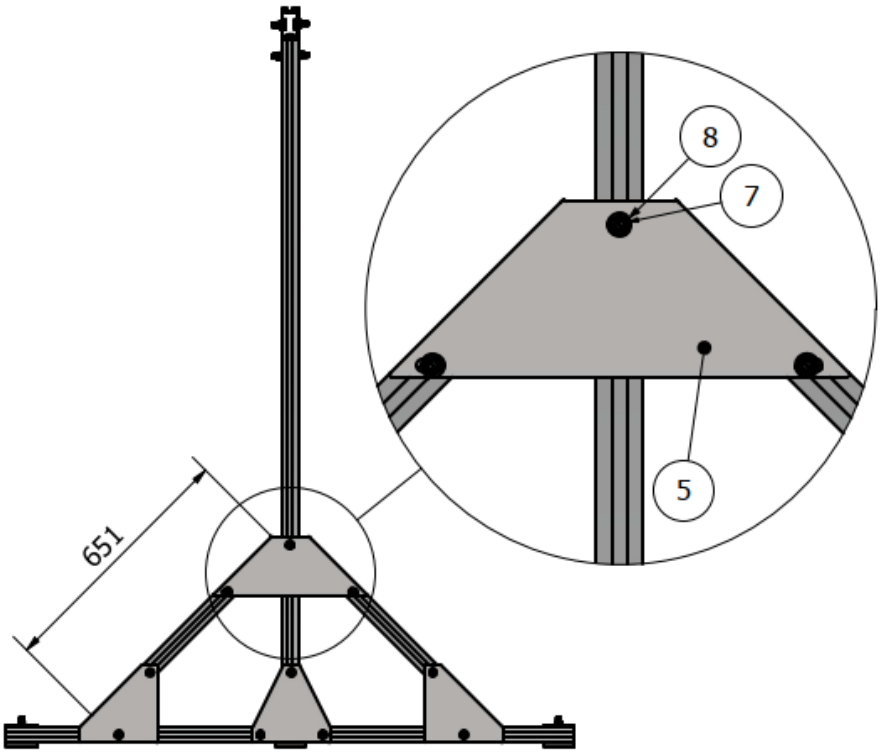

RYS. 7 Przykręcenie zastrzałów do słupów

KENO
WWW.B2B.KENO-ENERGY.COM
WWW.KENO-ENERGY.COM

8. Powtórzyć kroki 6 i 7 dla drugiej strony stojaka.

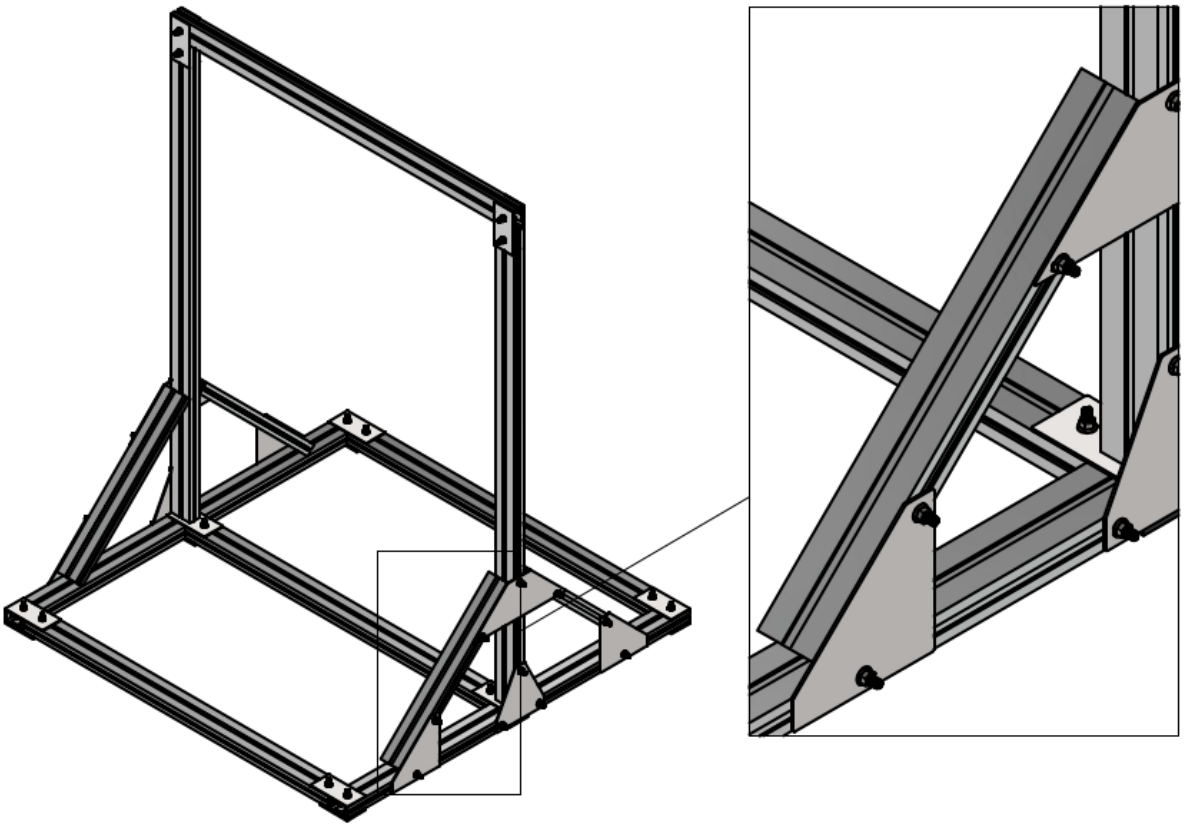

RYS. 8 Konstrukcja z przykręconymi zastrzałami

9. Przykręcić poprzeczki **1.2** przy pomocy łączników **2** zgodnie z rys.9.

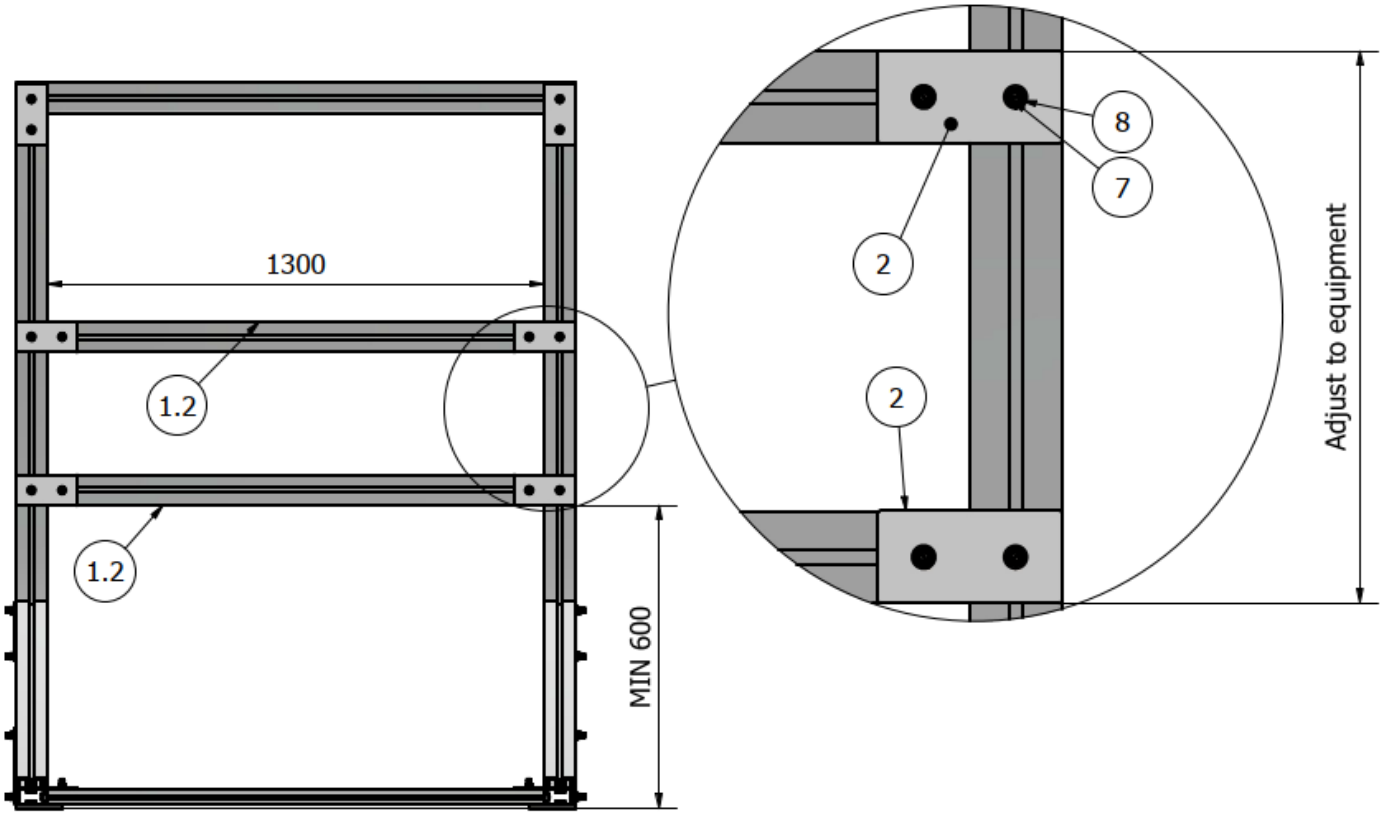

RYS. 9 Montaż poprzeczek

KENO
WWW.B2B.KENO-ENERGY.COM
WWW.KENO-ENERGY.COM

10. Dokręcić wszystkie nakrętki momentem 40 Nm.
11. Założyć daszek **6** i dokręcić od góry momentem 40Nm.

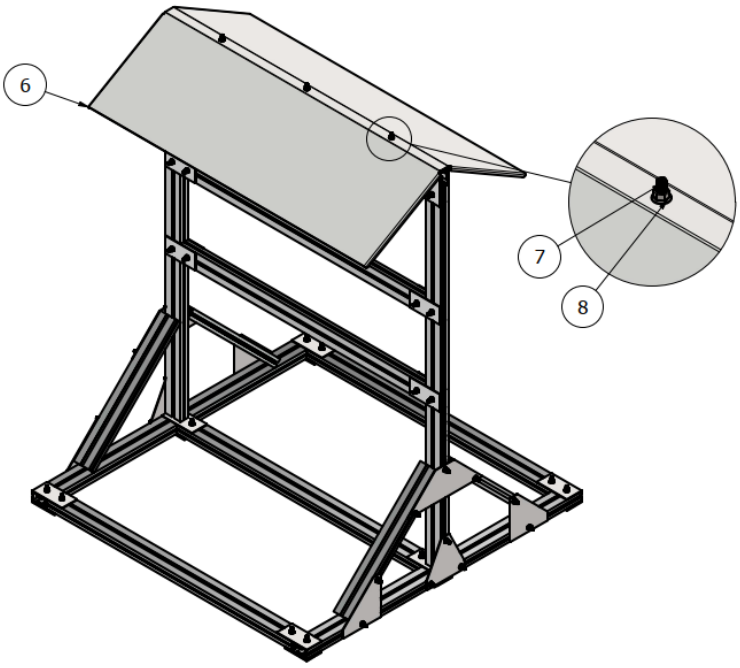

RYS. 10 Montaż daszku

12. Zamontować kątowniki pod balast **1.6** zgodnie z rys 11.

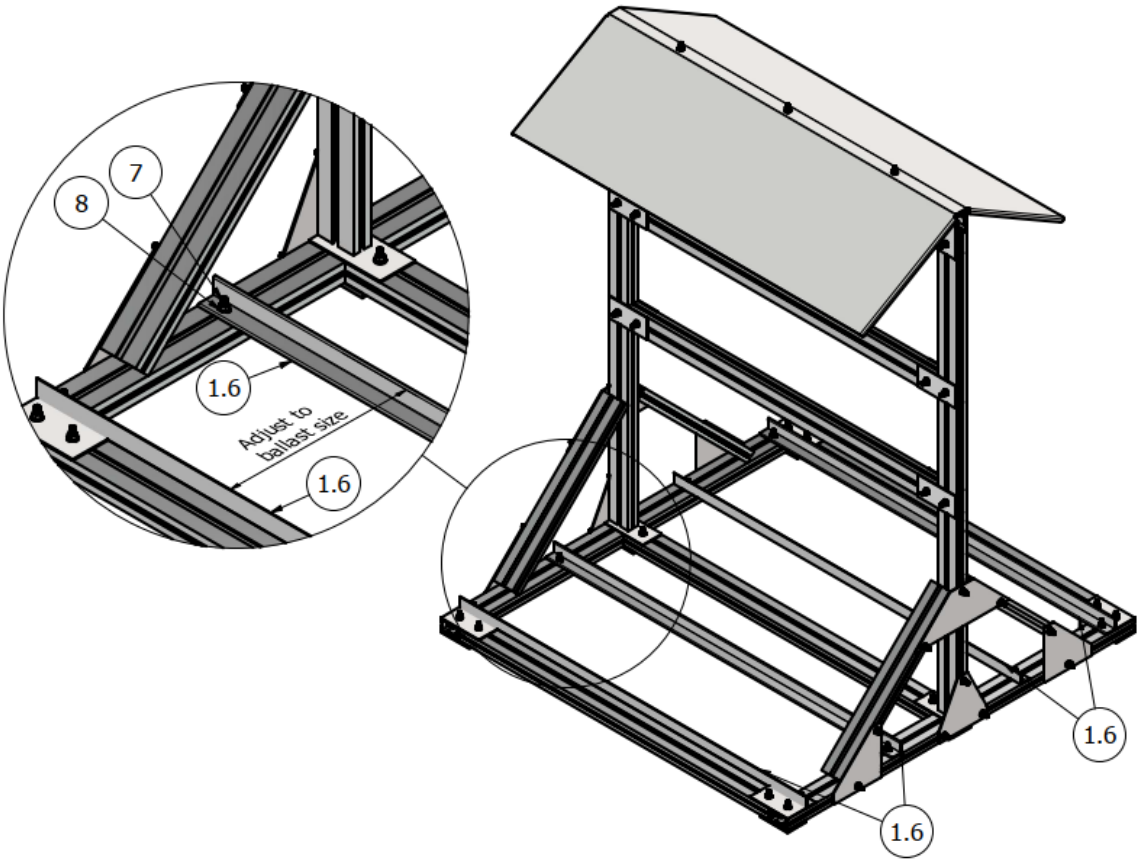

RYS. 11 Montaż kątowników pod balast

KENO
WWW.B2B.KENO-ENERGY.COM
WWW.KENO-ENERGY.COM

13. Na kątowniki równomiernie ułożyć odpowiednio dobrany balast (zalecany betonit drogowy) o masie min. 100 kg na każdą stronę konstrukcji (łącznie min. 200 kg), jak pokazano na rys. 12. **Podane wartości są wartościami minimalnymi ostateczną masę i rozłożenie balastu należy skonsultować z konstruktorem**, który — oceniając liczbę i masę zamontowanych falowników, rodzaj dachu oraz lokalne warunki wietrzne i śniegowe — określi wymagane dociążenie konstrukcji.

UWAGA!

Wierzchnia warstwa poszycia dachu musi spełniać odpowiednie warunki wytrzymałościowe, to znaczy przenieść ciężar konstrukcji wraz z zamontowanymi falownikami oraz dodatkowym obciążeniem balastowym. Za weryfikację nośności dachu oraz dostosowanie balastu do warunków lokalnych odpowiada podmiot wykonujący montaż. Konstrukcja niedociążona nie może pozostawać wystawiona na działanie wiatru.

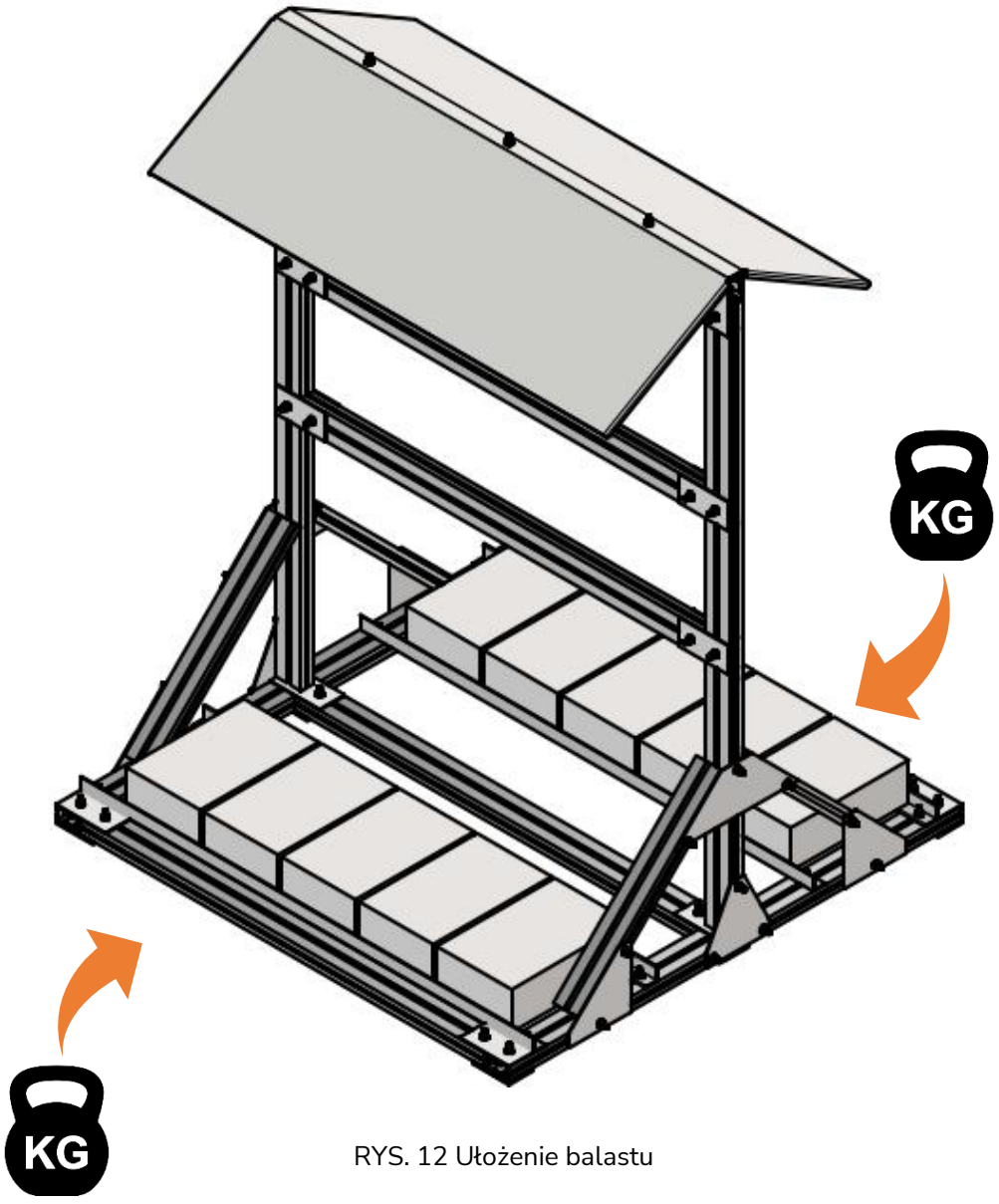

RYS. 12 Ułożenie balastu

Dziękujemy za skorzystanie z konstrukcji KENO Sp. z o.o.