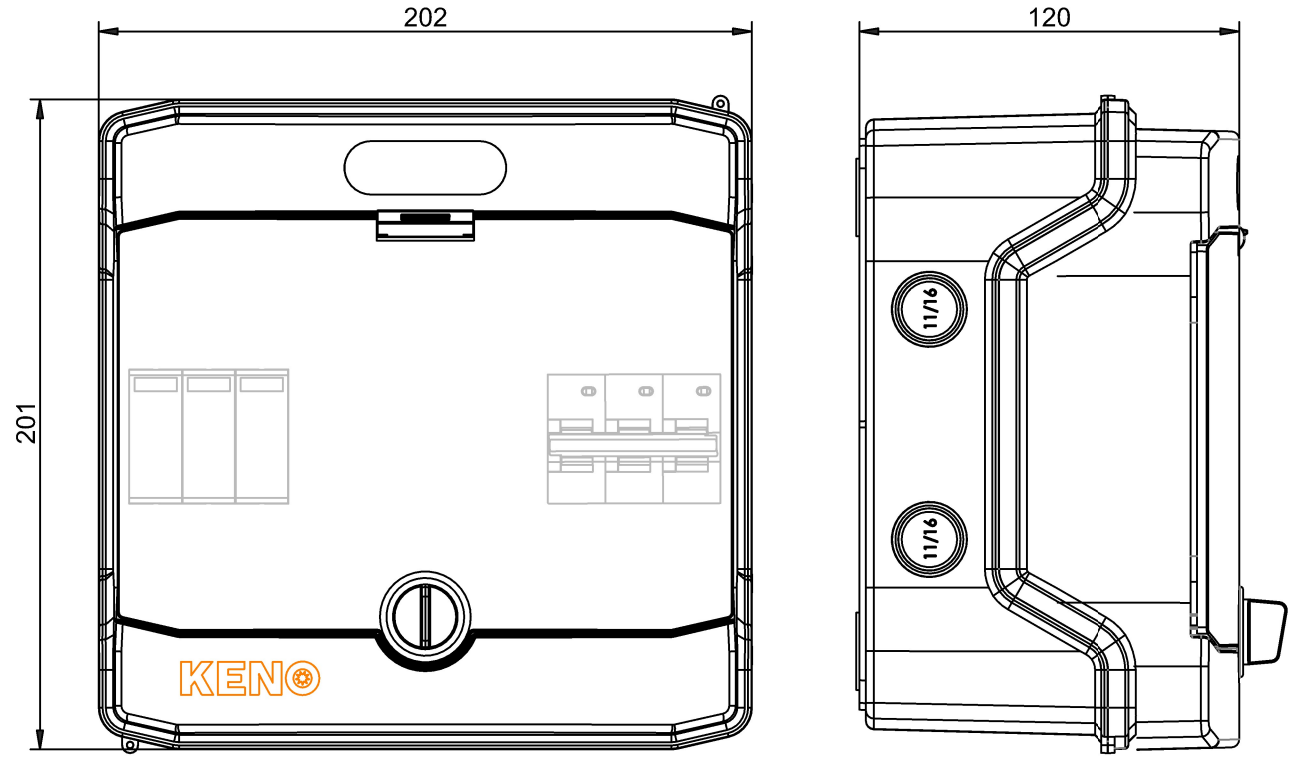

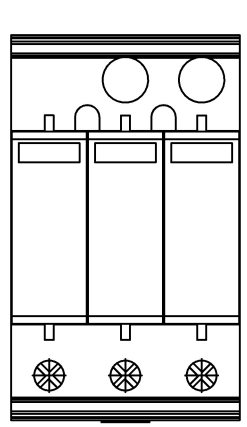

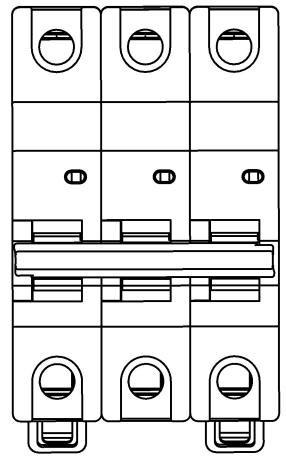

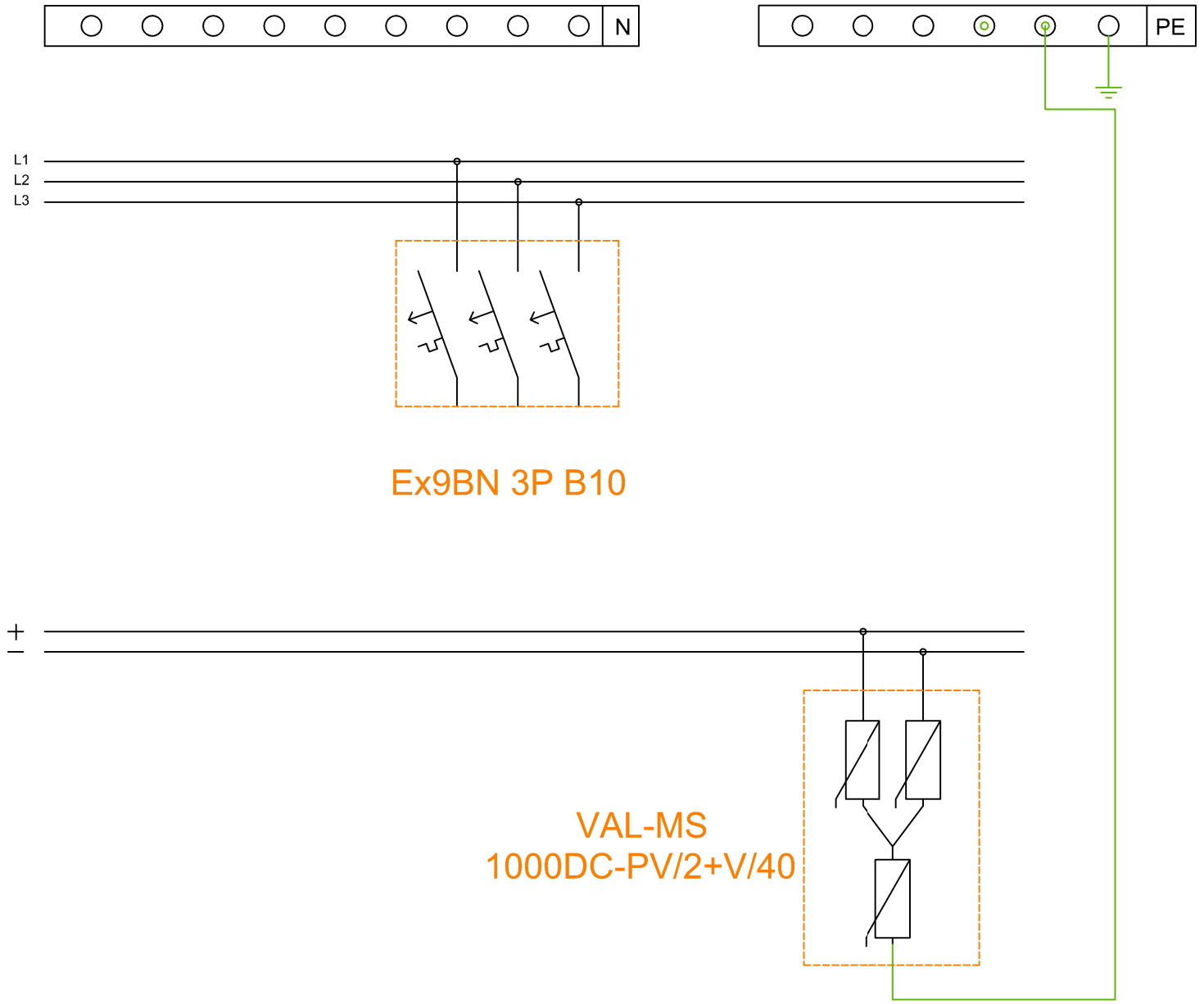

Ex9BN 3P B10

VAL-MS
1000DC-PV/2+V/40

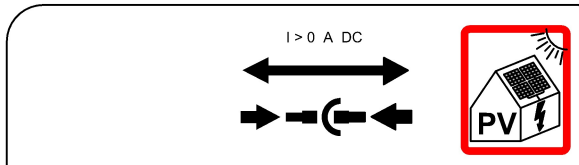

AKTYWNE CZĘŚCI TYCH MODUŁÓW POZOSTAJĄ POD NAPIĘCIEM RÓWNIEŻ PO ODŁĄCZENIU ICH OD FALOWNIKA

Schemat rozdzielnicy DCAC		
Indeks	SH-27 DCAC	
Nazwa	Rozdzielnica przyłączeniowa DC+AC z ogranicznikiem przepięć 1000V typu 2, 1x łańcuch PV, 1x MPPT//10A 3-F	
KENO	KENO Sp. z o.o. ul. Daszyńskiego 609, 44-151 Gliwice NIP: PL6312671983	Data 10/2022