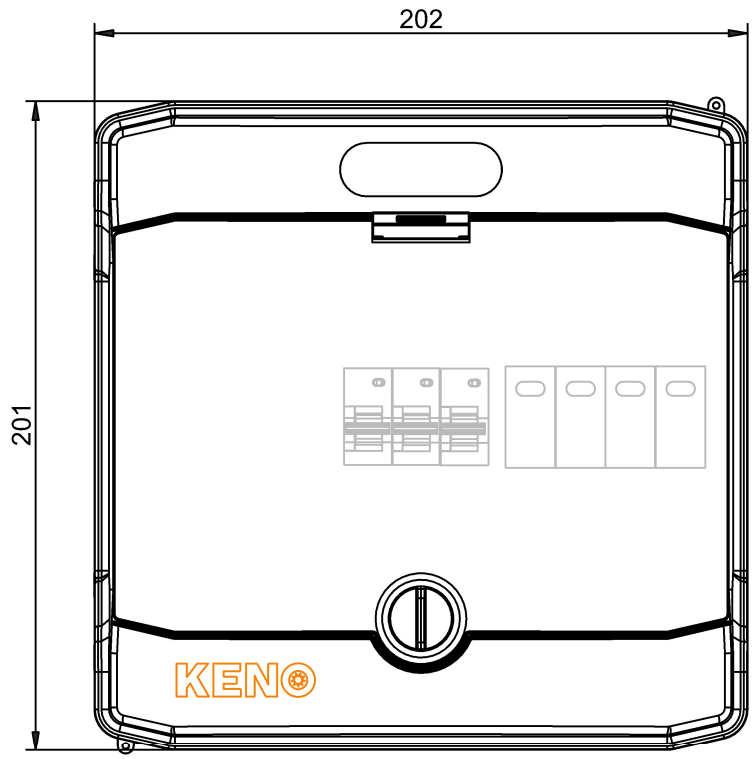

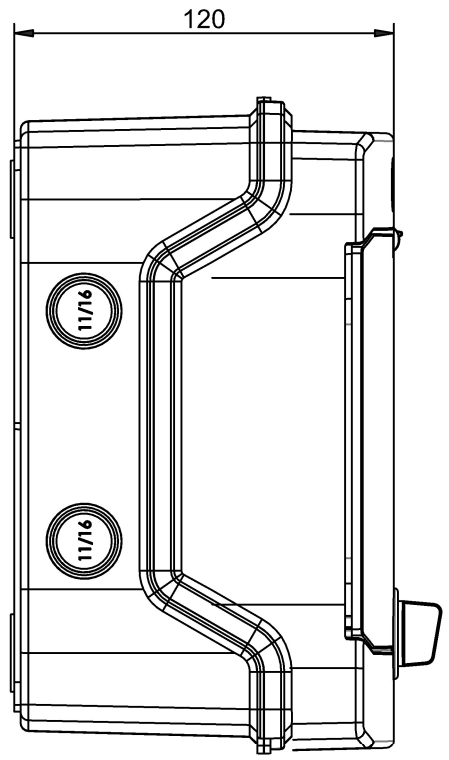

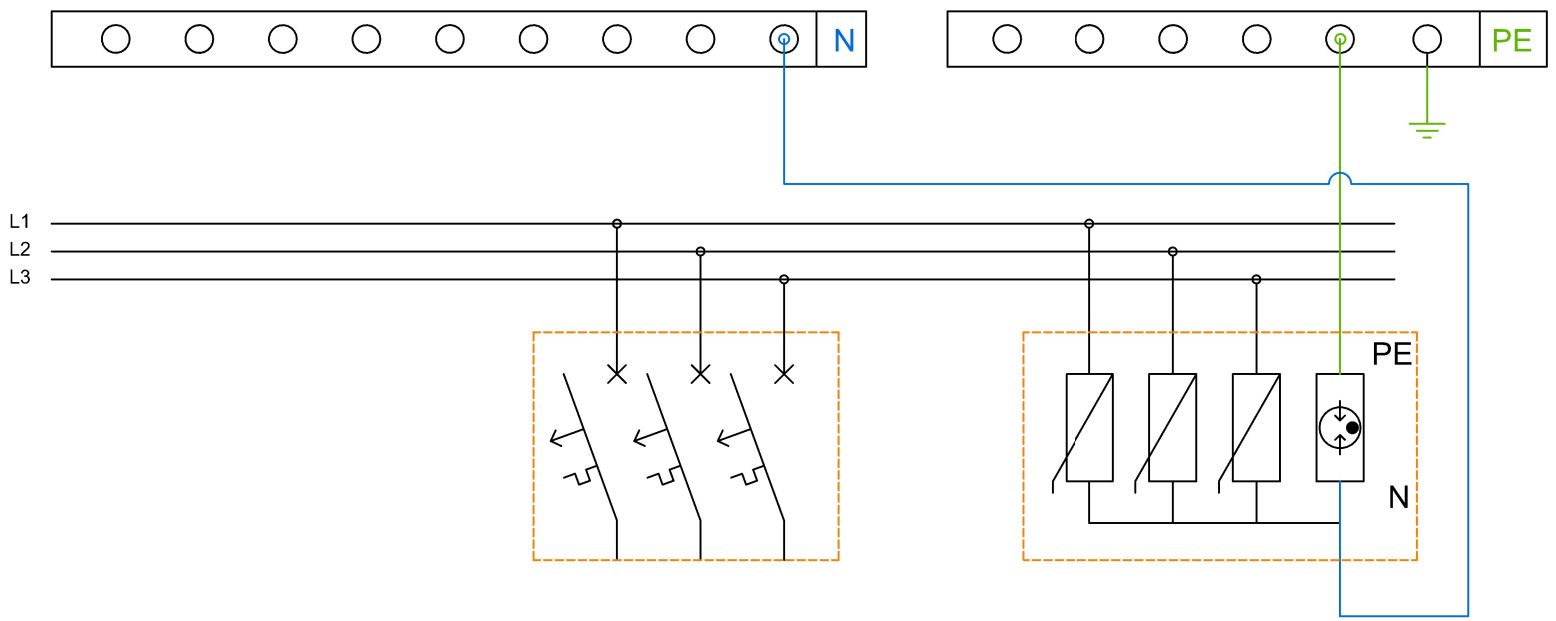

Ex9BN 3P B20

Ex9UE1+2 12.5R 1PN 275

Schemat rozdzielnicy AC	
Indeks	SH-86 AC
Nazwa	Rozdzielnica przyłączeniowa AC z ogranicznikiem przepieć typ 2, 20A 3-F

KENO Sp. z o.o.
ul. Daszyńskiego 609,
44-151 Gliwice
NIP: PL6312671983

Data
10/2022