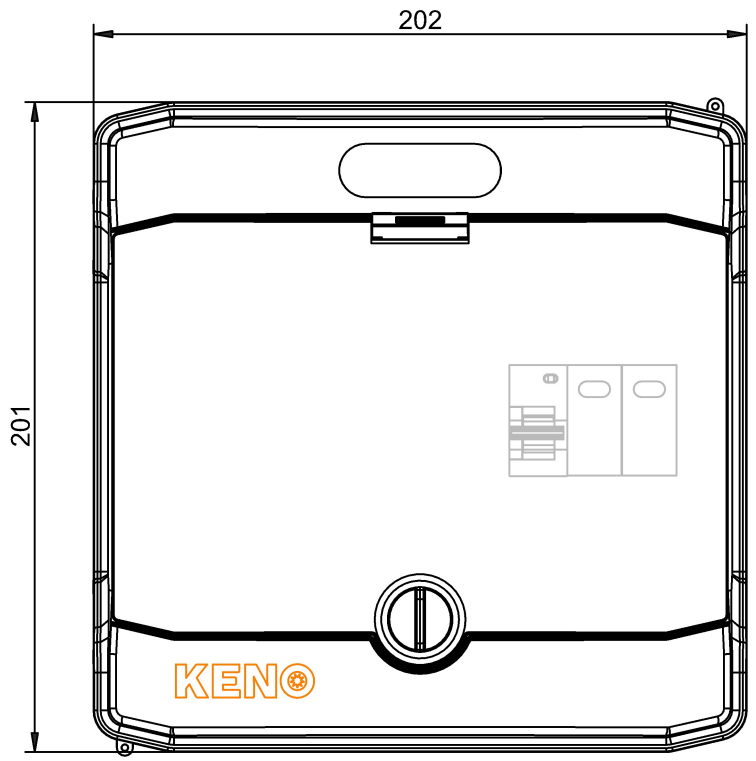

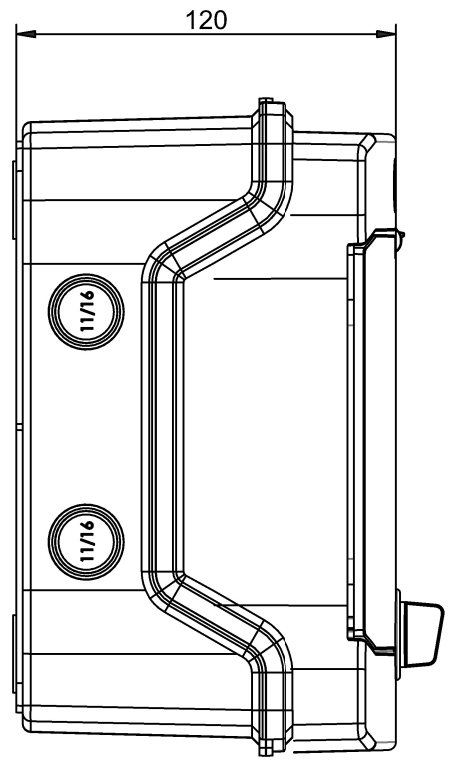

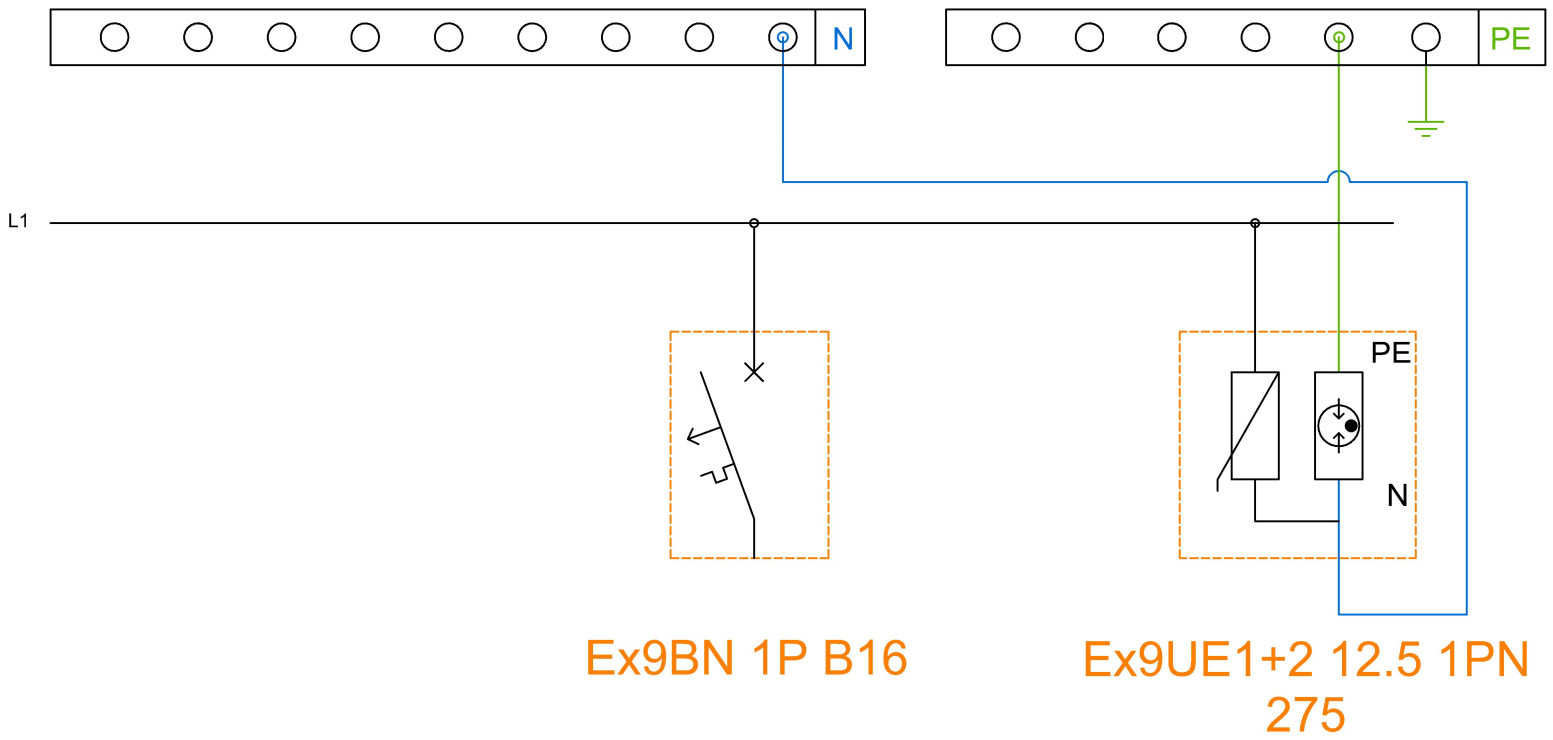

Ex9BN 1P B16

Ex9UE1+2 12.5 1PN 275

Schemat rozdzielnicy AC	
Indeks	SH-94 AC
Nazwa	Rozdzielnica przyłączeniowa AC z ogranicznikiem przepięć typ 1+2, 16A 1-F

KENO Sp. z o.o.
ul. Daszyńskiego 609,
44-151 Gliwice
NIP: PL6312671983

Data: 10/2022