Zawór strefowy 3-dr 5/4” GZ

Parametry techniczne:



- Maksymalna temperatura pracy: 90°C
- Maksymalne ciśnienie pracy: 16 bar
- Media robocze: woda, mieszanka wody i glikolu (maksymalne stężenie do 50%)
- Przyłącza: GZ5/4” x GZ5/4”
- Maksymalna różnica ciśnień: 6 bar
- Pełny przelot, przepływ: 15,5 m3/h
- Rodzaj sterowania siłownikiem: SPST
- Przewód 1m w komplecie
- Czas obrotu siłownika: 6s

Schemat montażu:

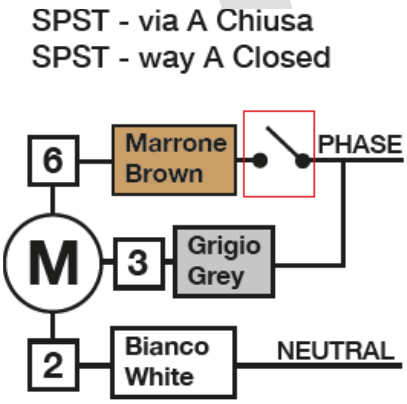

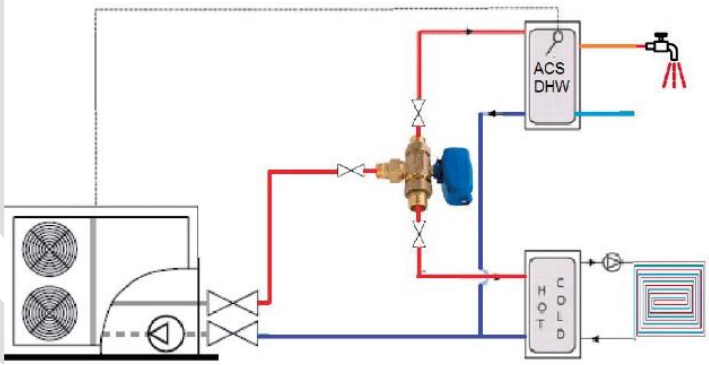

Ottone
Brzegowa Szczygieł Sidełko Sp. J.
32-444 Głogoczów • Głogoczów 996 • Poland
NIP: 6812058263 • Regon: 123186618

tel.: +48 600 892 333
mail: biuro@ottone.pl

Bank PeKaO S.A.
Nr rachunku: 93 1240 4533 1111 0010 5962 5112

www.OTTONE.pl

OTTONE

Wymiary:

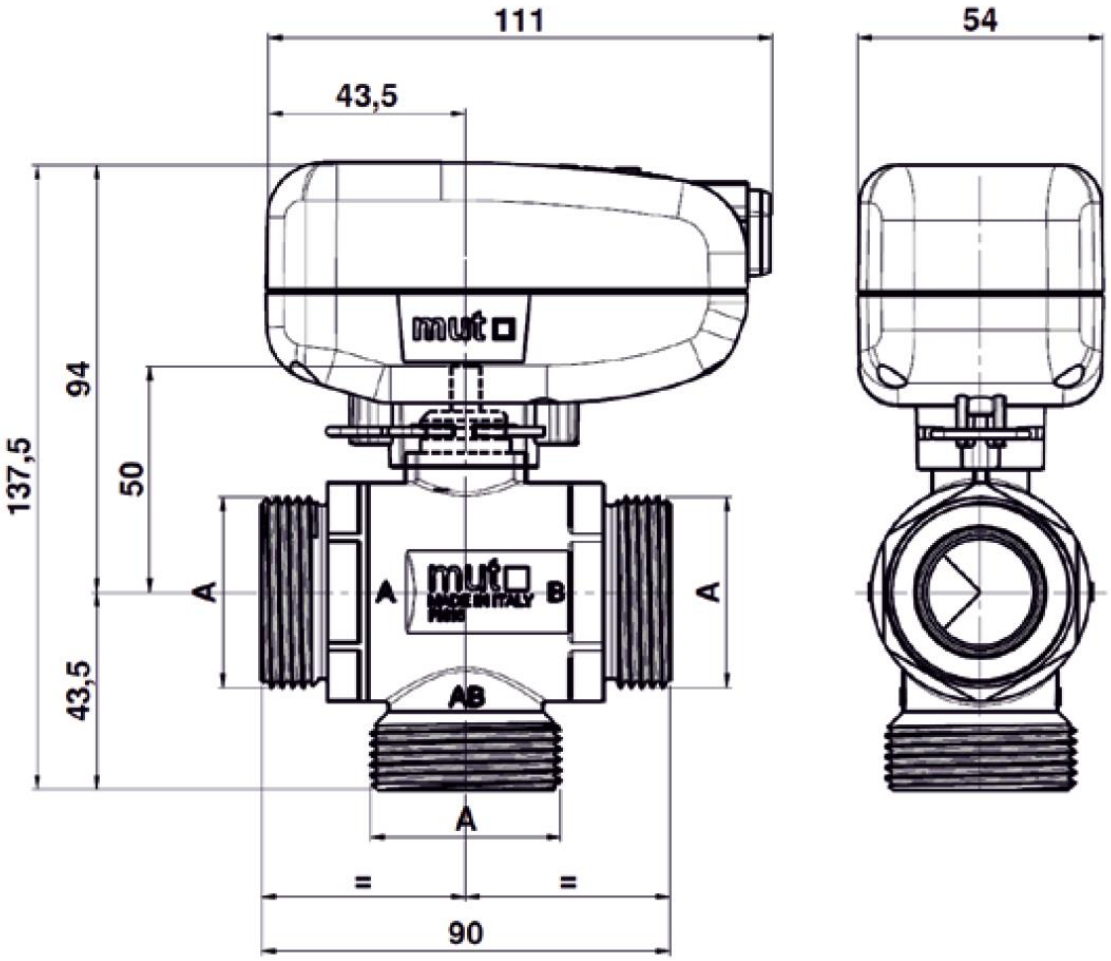

Ottone
Brzegowa Szczygieł Sidełko Sp. J.
32-444 Głogoczów • Głogoczów 996 • Poland
NIP: 6812058263 • Regon: 123186618

tel.: +48 600 892 333
mail: biuro@ottone.pl

Bank PeKaO S.A.
Nr rachunku: 93 1240 4533 1111 0010 5962 5112

www.OTTONE.pl