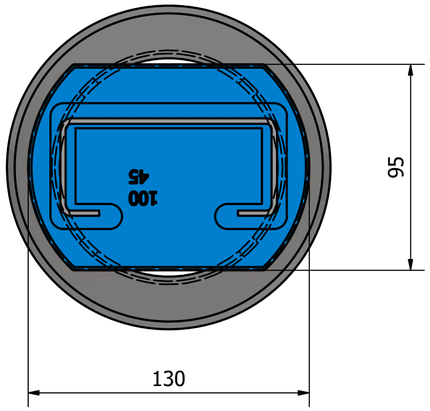

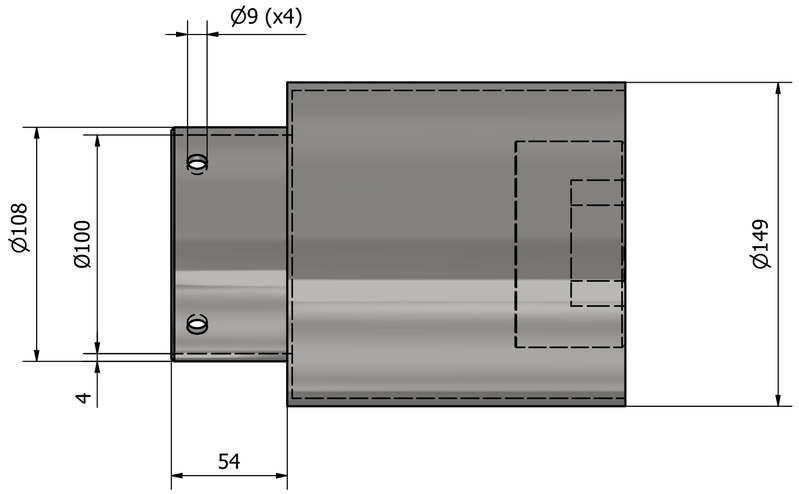

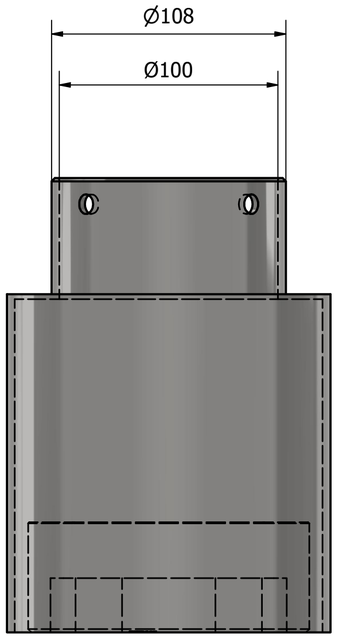

Note: The drawing contains approximate dimensions only.

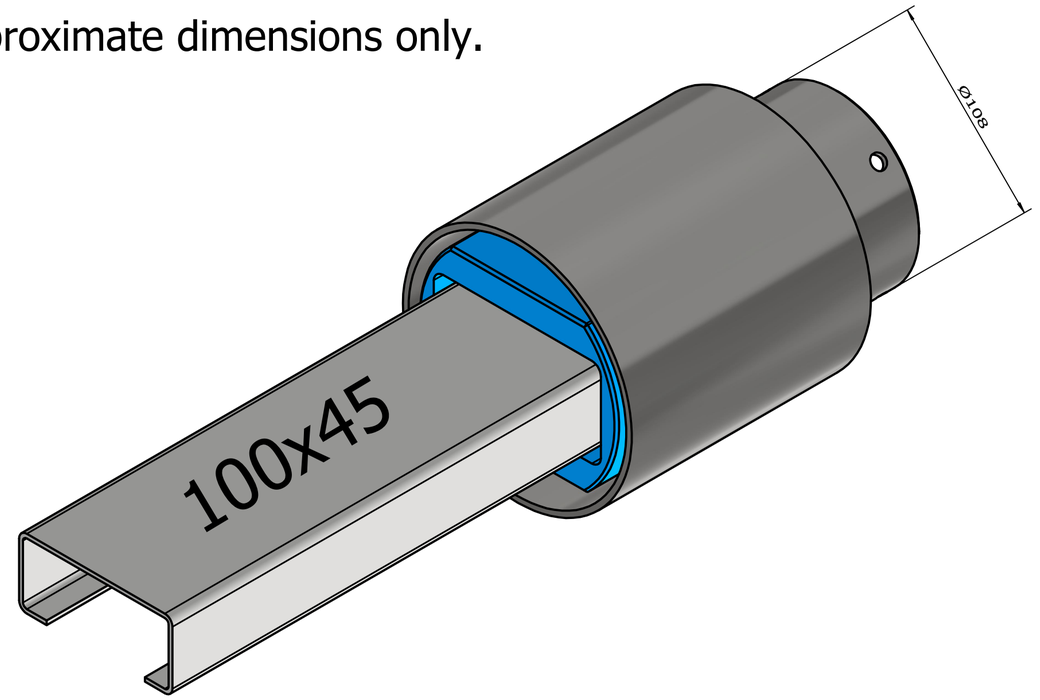

Materiał:

Zaprojektowany przez	Sprawdzony przez	Zatwierdzony przez	Data	Masa	Data	Skala
cz.baran				0,992 kg	31.03.2026	1 : 2

KENO GROUP

ADAPTER KAFARA NL 03 100x45

NL 03 100x45	Wydanie	Arkusz
		1 / 1