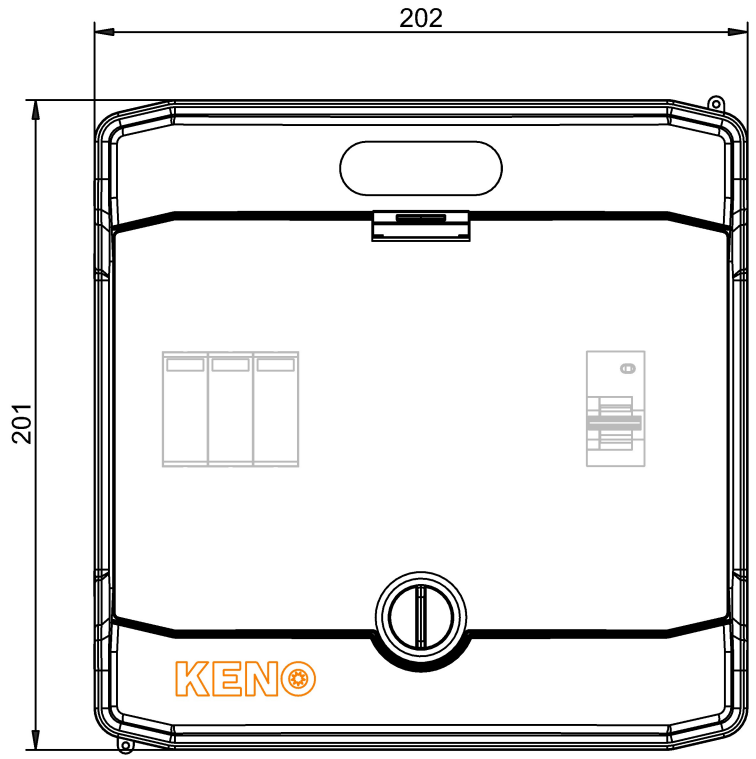

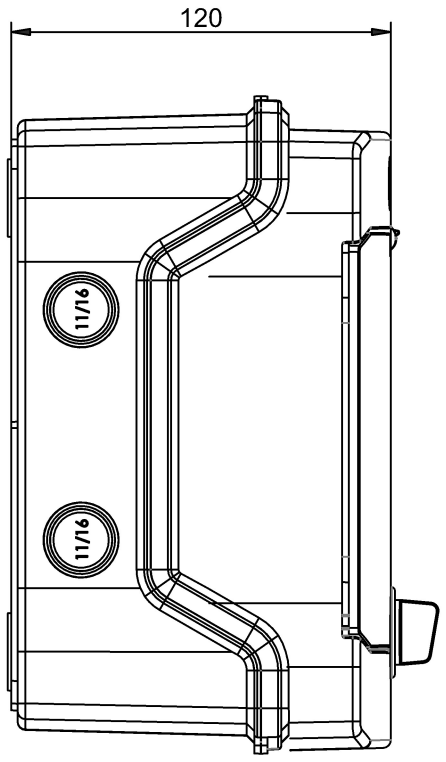

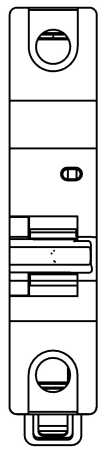

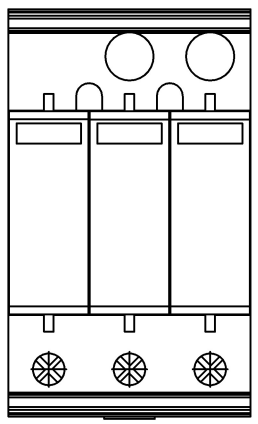

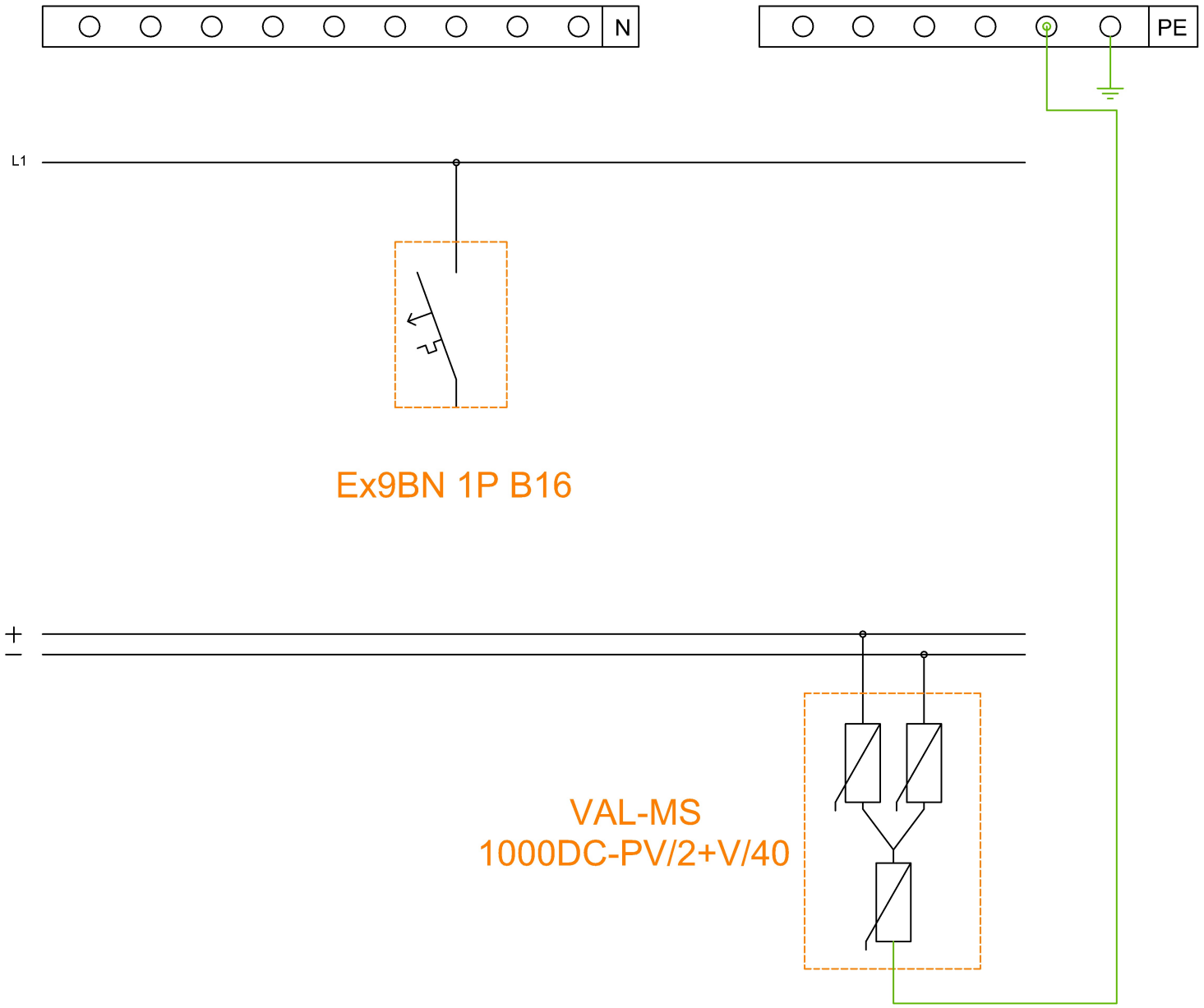

Ex9BN 1P B16

VAL-MS
1000DC-PV/2+V/40

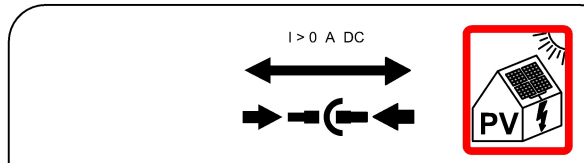

AKTYWNE CZĘŚCI TYCH MODUŁÓW POZOSTAJĄ POD NAPIĘCIEM RÓWNIEŻ PO ODŁĄCZENIU ICH OD FALOWNIKA

Schemat rozdzielnicy DCAC	
Indeks	SH-101 DCAC
Nazwa	Rozdzielnica przyłączeniowa DC+AC z ogranicznikiem przepięć 1000V typu 2, 1 x łańcuch PV, 1 x MPPT // 16A 1-F

KENO

KENO Sp. z o.o.
ul. Daszyńskiego 609,
44-151 Gliwice
NIP: PL6312671983

Data
10/2022