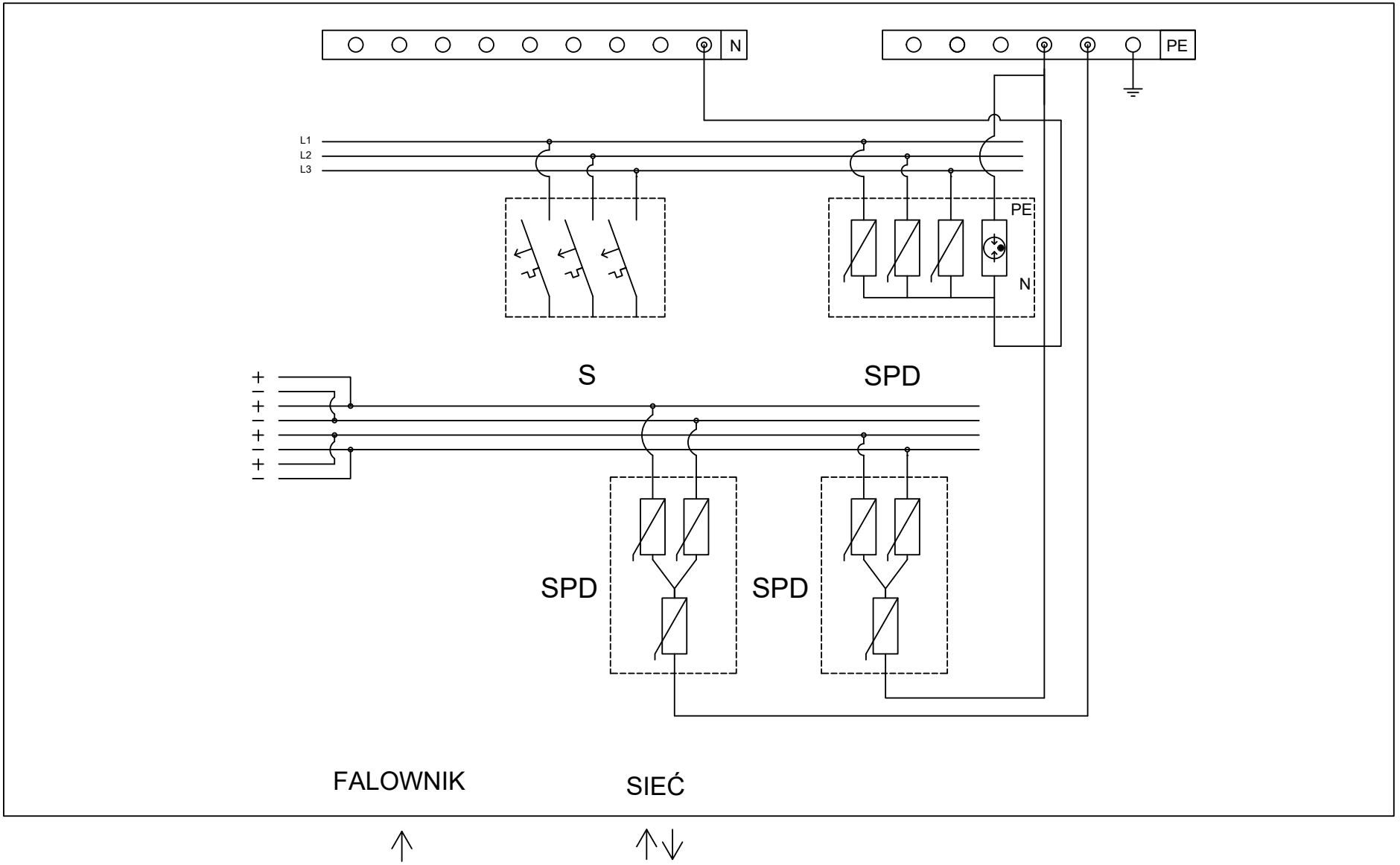
N
PE
L1
L2
L3
PE
N
S
SPD
SPD
SPD
FALOWNIK
SIEĆ