DL5.0F – SKRÓCONA INSTRUKCJA INSTALACJI

1 Narzędzia instalacyjne

Do montażu baterii mogą być potrzebne następujące narzędzia i przyrządy:

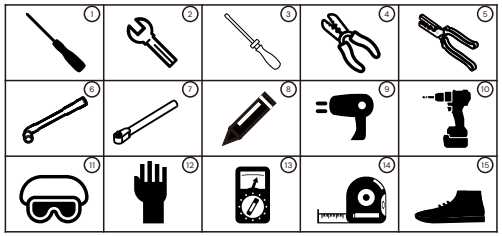

2 Lista elementów w opakowaniu

Po rozpakowaniu sprawdź według listy, czy wszystkie elementy są kompletne i nieuszkodzone:

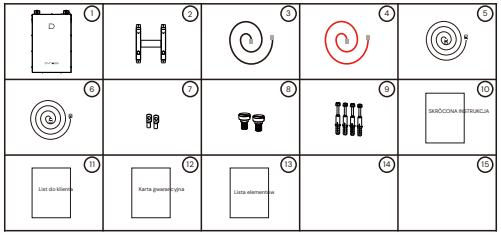

3 Opis złączy

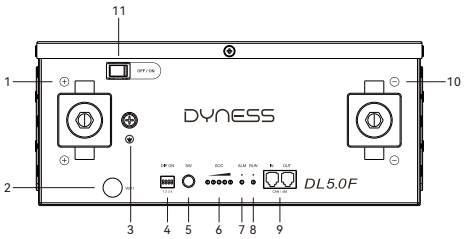

Nr	Nazwa
1	Gniazdo dodatnie
2	Wi-Fi
3	Uziemienie
4	ADD
5	SW
6	SOC
7	ALM
8	RUN
9	CAN/485
10	Gniazdo ujemne
11	Wyłącznik zasilania

4 Montaż

Uwagi dotyczące montażu

1. Wysokość n.p.m.: nie więcej niż 4000 m;
2. Środowisko pracy: montaż wewnątrz lub na zewnątrz, w miejscu osłoniętym od słońca i wiatru, bez pyłu przewodzącego i gazów korozyjnych;
3. Miejsce montażu z dala od morza (unikaj solanki i wysokiej wilgotności);
4. Podłoże musi być płaskie i wypoziomowane;
5. W pobliżu nie mogą znajdować się materiały łatwopalne ani wybuchowe;
6. Optymalna temperatura otoczenia: 15°C~30°C;
7. Unikaj miejsc zapylonych i zagraconych.

Montaż stojący:
Postaw urządzenie bezpośrednio na podłodze – jest gotowe do użycia.

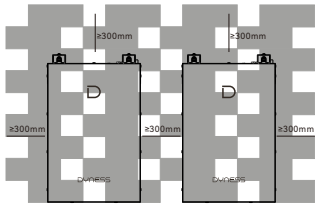

Montaż ścienny:
Wymagane są akcesoria do montażu ściennego.

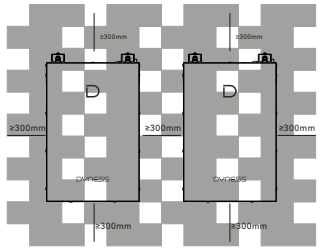

Krok 1
Sprawdź, czy wyłącznik na panelu przednim DL5.0F jest w pozycji „OFF", aby nie pracować pod napięciem.

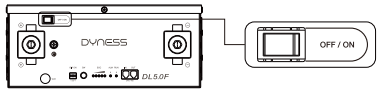

Krok 2
Przyłóż uchwyt ścienny (z zestawu akcesoriów) i zaznacz na ścianie położenie otworów (podczas zaznaczania uchwyt musi być ustawiony pionowo względem podłogi).

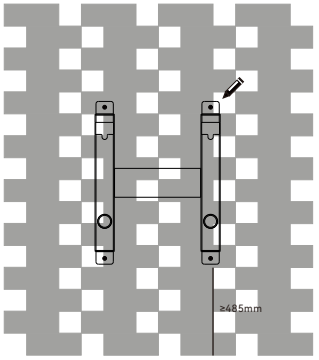

Krok 3
W zaznaczonych miejscach wywierć wiertarką 4 otwory o średnicy 10 mm i głębokości ponad 80 mm na wkręty samogwintujące M6 z łbem sześciokątnym.

Ściana pod baterię musi być z pełnej cegły lub betonu, o dużej nośności i grubości co najmniej 100 mm.

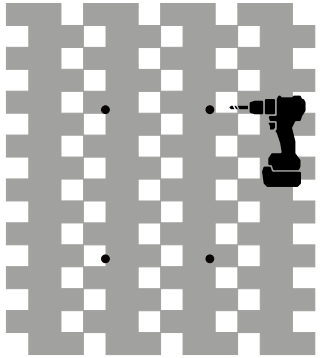

Krok 4
Przykręć uchwyt do ściany wkrętami samogwintującymi M6 z łbem sześciokątnym; moment dokręcenia 9,8 N·m.

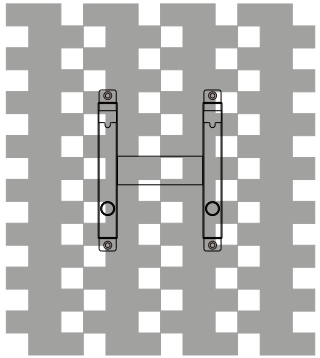

Krok 5
Wkręć w moduł baterii dwie śruby M8 z kołnierzem, jak pokazano na rysunku poniżej; moment dokręcenia 11,8 N·m.

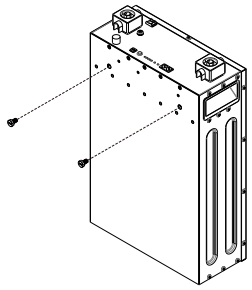

Krok 6
Upewnij się, że dwa łby śrub z tyłu obudowy weszły w szczeliny uchwytu ściennego.

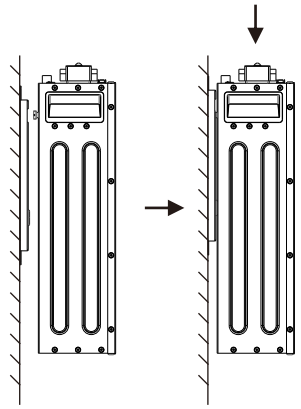

5 Podłączenie elektryczne

Krok 1
Zdejmij osłony gniazd dodatniego i ujemnego oraz śrubę uziemienia.

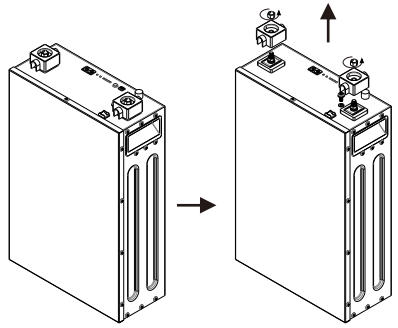

Krok 2
1. Zaciśnij przewód uziemiający (dwie końcówki oczkowe OT z zestawu akcesoriów);
2. Podłącz przewody dodatni i ujemny (są w zestawie akcesoriów);
3. Załóż z powrotem osłony gniazd dodatniego i ujemnego i dokręć śrubę uziemienia.

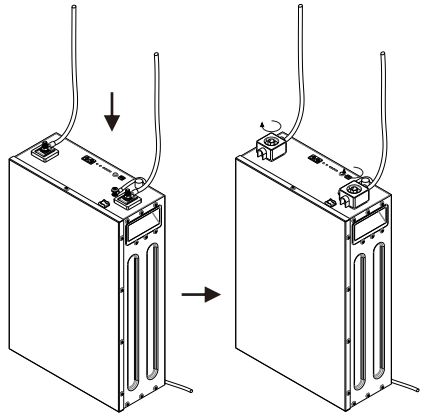

Krok 3

Podłącz falownik (w następujący sposób):

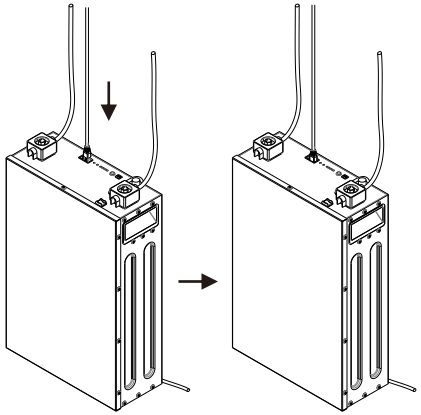

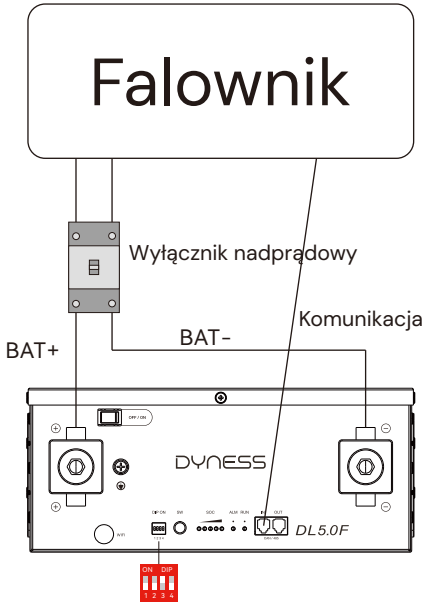

Przed podłączeniem falownika ustaw przełącznik DIP nr 3 w pozycji „ON”.

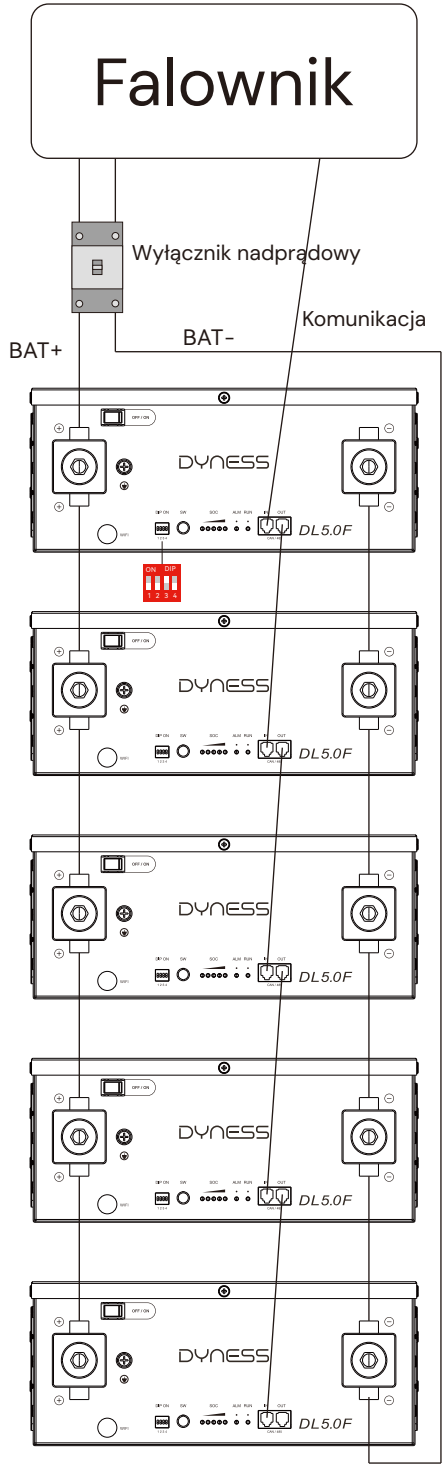

Przy kilku bateriach połączonych równolegle wystarczy ustawić przełącznik DIP baterii głównej w odpowiednim trybie – w bateriach podrzędnych nie trzeba ustawiać przełączników DIP.

Krok 4

Włączenie baterii:

1. Ustaw wyłącznik ON/OFF w pozycji „ON”.

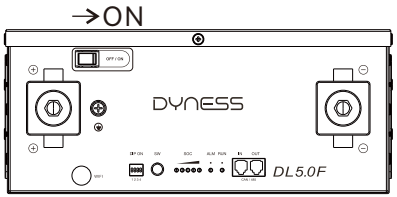

2. Przytrzymaj przycisk SW przez 3 s, aby wybudzić baterię.

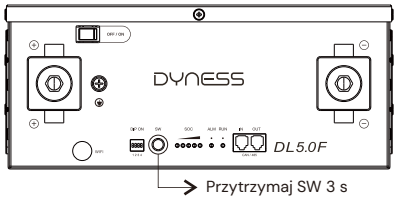

3. Sprawdź napięcie wyjściowe systemu i stan diod LED.

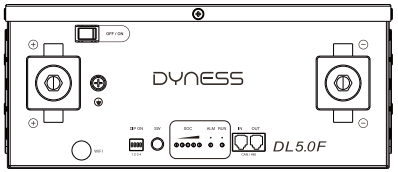

Ustawienia przełącznika DIP dla różnych falowników:

Przy komunikacji z falownikami Dyness (D3.0K~8.0K-LS), SMA, Victron, Ingeteam, Solplanet, SOFAR, Deye, Hoymiles, APsystems, LUXPOWER, MUST, SOSEN, Afore, Solis, GOODWE, TBB, SAJ, SOLAX ustaw przełącznik nr 3 baterii głównej w pozycji „ON”:



Przy komunikacji z falownikami Axpert-King/VMIII/MAX, Infinisolar, Growatt SPH/SPA (komunikacja CAN) ustaw przełącznik nr 2 baterii głównej w pozycji „ON”:



Przy komunikacji z Growatt SPF HVM-P/ES/WPV przez RS485 ustaw przełączniki nr 2 i nr 3 baterii głównej w pozycji „ON”:



Przy komunikacji z falownikami Schneider serii Conext ustaw przełączniki nr 1 i nr 3 baterii głównej w pozycji „ON”:



Szczegółowe informacje: zeskanuj kod QR, aby pobrać najnowszą instrukcję obsługi:

Zeskanuj kod QR telefonem —Wybierz „Download”

DL5.0F Instrukcja obsługi

Adres: Building 1&2, 7th-8th Floors, Building 3, No. 58 Nanhu Road, Chengnan Subdistrict, Wuzhong District, Suzhou, Jiangsu, Chiny
E-mail: service@dyness-tech.com
Tel: +86 400 666 0655
Web: www.dyness.com