ZASADY ZGŁASZANIA REKLAMACJI

ROZDZIELNICA SH-HWM1-SZR

Przed zgłoszeniem reklamacji upewnij się że wszystkie punkty instrukcji obsługi zostały zrealizowane. Dodatkowo sprawdź następujące elementy :

a. Sprawdź kolejność faz w złączu falownik rozdzielnicy SH-HWM1-SZR oraz złączu AC w falowniku, kolejność faz musi zostać zachowana. Pomiędzy falownikiem, a rozdzielnicą nie może być przyłączonych innych obwodów.

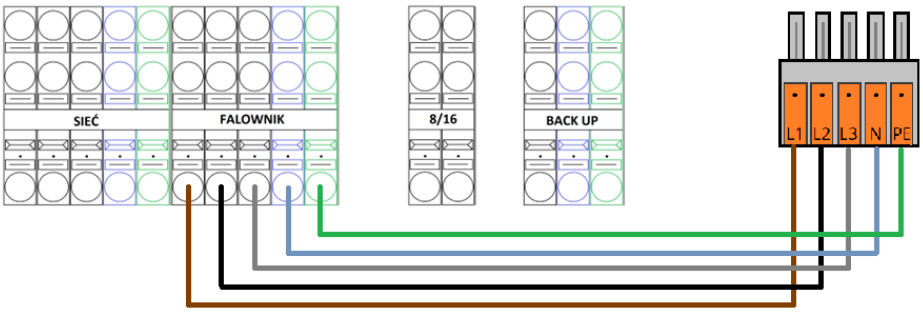

Rys.1 Zachowanie kolejności faz pomiędzy falownikiem a rozdzielnicą.

b. Sprawdź czy przy **wyłączonym** układzie gdy sieć jest odłączona od rozdzielnicy oraz wyłączonym falowniku, na przewodach wpiętych w złącze COM 8 – 16 jest przejście (rezystancja około 2 Ω).

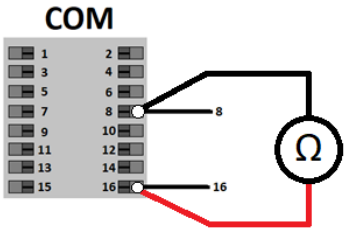

Rys.2 Pomiar rezystancji piny 8 i 16.

c. Testy zadziałania trybu zasilania awaryjnego rozdzielnicy przeprowadzone zostały przy wyłączonym wyłączniku RCBO w rozdzielnicy w celu wykluczenia przeciążenia, zwarcia po stronie odbiorników domowych.

d. Przy pracy sieciowej działały styczniki oraz przekaźniki :

- K1
- K2
- K4
- PCR1
- PCR2

Oraz na złączu zasilania awaryjnego pojawiło się napięcie na wyłączniku RCBO.

e. Przy pracy w trybie zasilania awaryjnego uruchomiony został stycznik K3 i pojawiło się napięcie na wyłączniku RCBO.

f. Sprzęt posiada aktualne oprogramowanie[1] :

Falownik serii M1 będzie to przynajmniej :

- Falownik SPC153
- Dongle SPC133
- LUNA2000 SPC118

1 - W celu ustalenia aktualnych wersji oprogramowania zalecamy kontakt z serwisem.

g. Nastawy czasów :

- PRC1 TIME: 10s RANGE: 0,1 MODE: B
- PCR2 TIME: 10s RANGE: 0,2 MODE: A

h. Na falowniku nie występują inne błędy, (Błąd EMS itd.)

i. Podstawowe pomiary:

W celu wyeliminowania wszelkich ewentualności związanych z poprawnością połączeń elektrycznych i komunikacyjnych prefabrykowanych, a także wykonanych przez instalatora należy dokonać pomiarów w rozdzielnicy zgodnie z poniższymi tabelami.

Pomiary wykonywane przy zasilaniu z sieci.

Złącze SIEĆ		Złącze FALOWNIK		Złącze BACK-UP	
L1-N	~230V	L1-N	~230V	L1-N	~230V
L2-N	~230V	L2-N	~230V	L1-PE	~230V
L3-N	~230V	L3-N	~230V	N-PE	0V
L1-PE	~230V	L1-PE	~230V		
L2-PE	~230V	L2-PE	~230V		
L3-PE	~230V	L3-PE	~230V		
N-PE	0V	N-PE	0V		

Pomiary ciągłości połączeń komunikacyjnych wykonywane przy wyłączonym zasilaniu sieciowym.

Wersja ze stycznikami RELPOL

16-K4/R4	Ciągły	8-K4/R4	Ciągły	8-16	Ciągły(~2 Ω)
16-K4/R3	Ciągły	8-K4/R3	Ciągły		
16-K1/32	Ciągły	8-K1/32	Ciągły		
16-K1/31	Ciągły	8-K1/31	Ciągły		

Wersja ze stycznikami HAGER

16-K4/4	Ciągły	8-K4/4	Ciągły	8-16	Ciągły(~2 Ω)
16-K4/3	Ciągły	8-K4/3	Ciągły		
16-K1/12	Ciągły	8-K1/12	Ciągły		
16-K1/11	Ciągły	8-K1/11	Ciągły		

Pomiary ciągłości pomiędzy falownikiem a modułem bateryjnym.

FALOWNIK	LUNA2000	WYNIK
7	4	Ciągły
9	7	Ciągły
11	3	Ciągły
13	2	Ciągły

Pomiary wykonywane w trybie pracy BACK-UP

Złącze FALOWNIK		Złącze BACK-UP	
L1-N	~230V	L1-N	~230V
L1-PE	~230V	L1-PE	~230V
N-PE	0V	N-PE	0V

W sytuacji, gdy układ po zaniku napięcia z sieci, nie uruchamia funkcji BACK-UP, lub falownik sygnalizuje błąd związany z funkcjonowaniem BACK-UP Boxa należy przepiąć przewody sieciowe (SIEĆ) w blok przyłączeniowy falownika (FALOWNIK) w rozdzielnicy. Następnie po zasymulowaniu zaniku zasilania należy ponownie zweryfikować czy uruchomiona zostanie funkcja BACK-UP i dokonać pomiarów.

W przypadku, gdy taki zabieg spowoduje poprawne zadziałanie układu i szereg poprzednich pomiarów pokrywa się z wartościami zamieszczonymi w tabelach należy przyjąć, iż rozdzielnica jest w pełni sprawna. Następnie w celu wyeliminowania problemu należy sprawdzić istniejącą instalację elektryczną budynku pod kątem występowania: prądów upływu, błędnego podziału przewodów N i PE w przypadku sieci TNC-S, zbyt dużego obciążenia odbiornikami obwodu awaryjnego itp.

W celu zgłoszenia reklamacji oraz sprawnego rozpatrzenia sprawy serwisowej, oraz ułatwienia zrozumienia problemu serwisowi należy podać informacje:

a. Model oraz numer seryjny rozdzielnicy i falownika,
b. Nazwa instalacji na portalu monitoringu oraz dokonać udostępnienia podglądu do instalacji (jeżeli występuje),
c. Pełna nazwa podmiotu zgłaszającego usterkę, najlepiej aby był to instalator odpowiedzialny za instalację,

d. Kod błędu (jeżeli występuje), oraz możliwie wyczerpujący opis , zdjęcia, filmy obrazujące usterkę,
e. Skan dowodu zakupu produktu.

Należy również dokonać zdjęcia przedstawiające połączenia pomiędzy :

a. Rozdzielnicą a falownikiem, zdjęcie musi przedstawiać miejsce w które zostały wpięte poszczególne żyły w złączu falownik i rozdzielnicy oraz falownika.
b. Zdjęcia z wnętrza rozdzielnicy z opisem co zostało wpięte w poszczególne złącza.
c. Pomiar rezystancji na pinach 8 i 16 przy wyłączonej rozdzielnicy i falowniku.

Aby zgłosić roszczenie gwarancyjne należy bezpośrednio po wykryciu wady zgłosić ją na adres:

rozdzielnice@keno-energy.com

Dokumentację fotograficzną zamieścić na zewnętrznym hostingu plików np. wetransfer.com

Aby skontaktować się ze wsparciem technicznym w języku polskim należy kontaktować się telefoniczne pod nr telefonu:

+48 603 439 013
+48 603 456 013

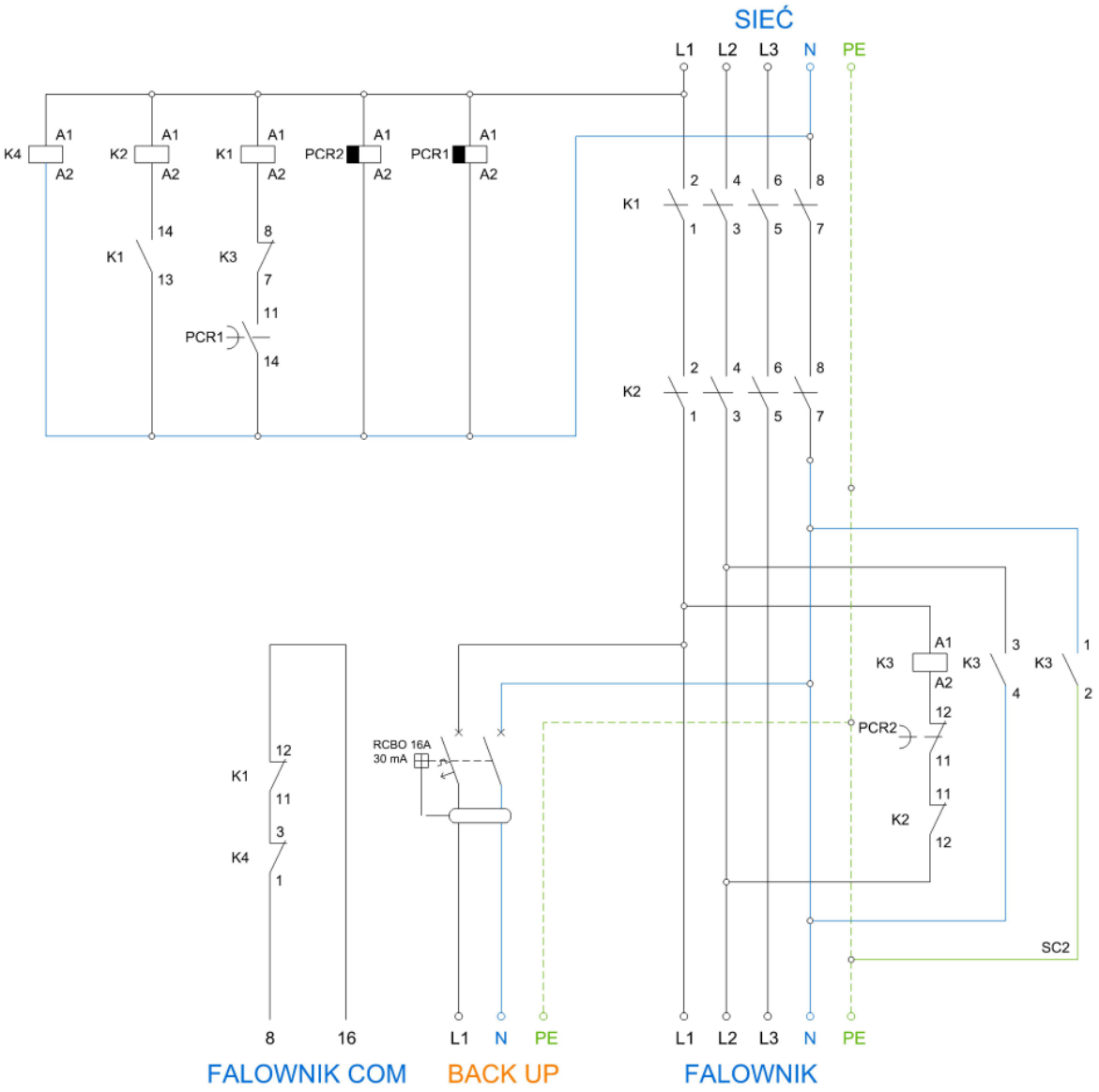

Rys.3 Schemat układu.