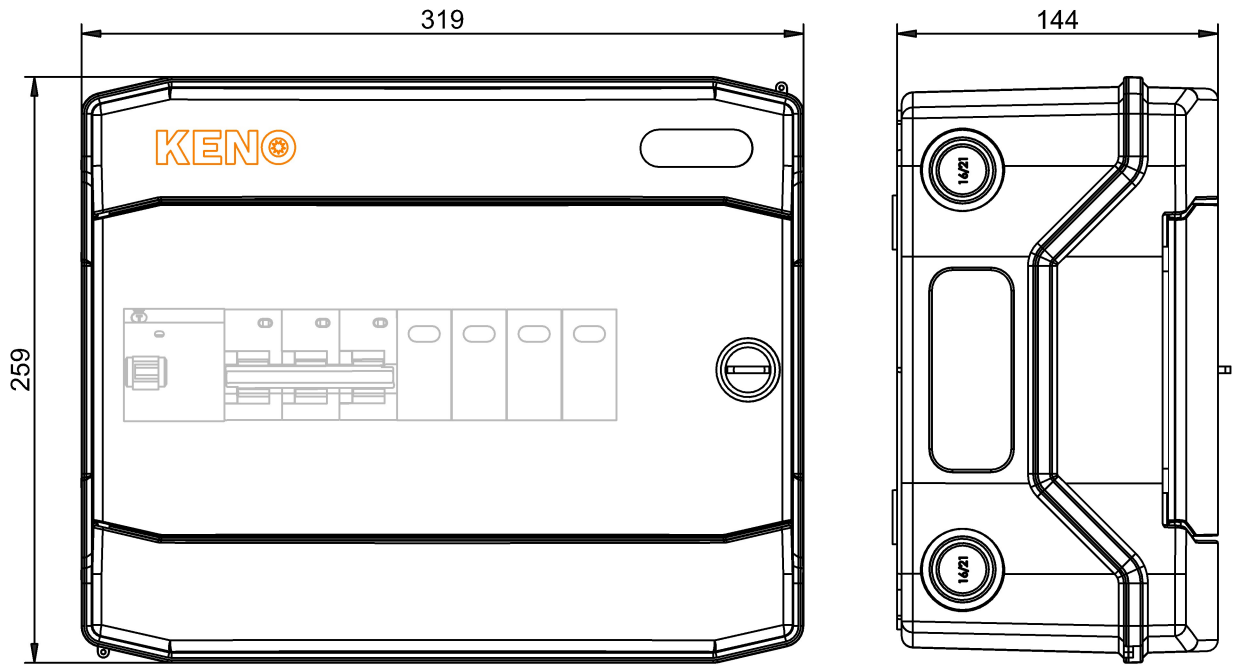

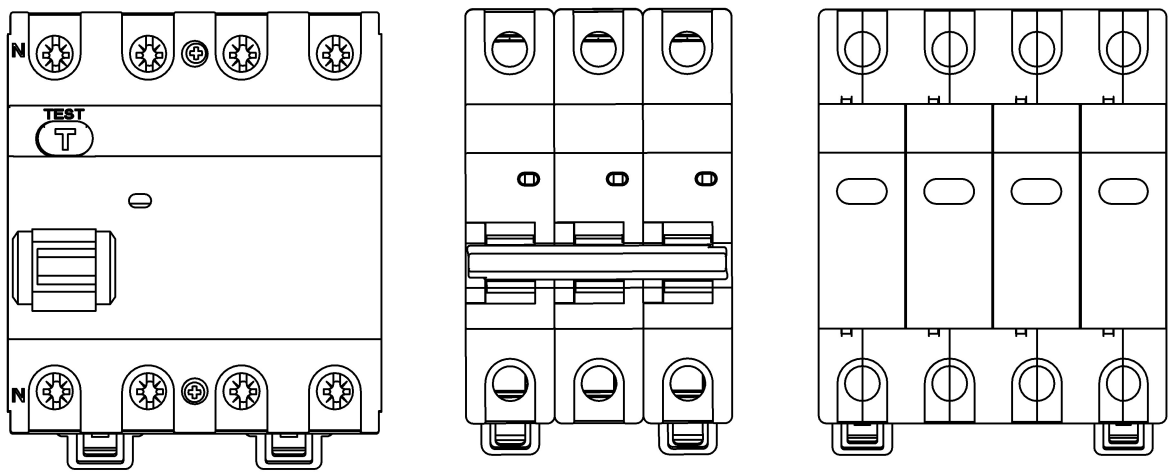

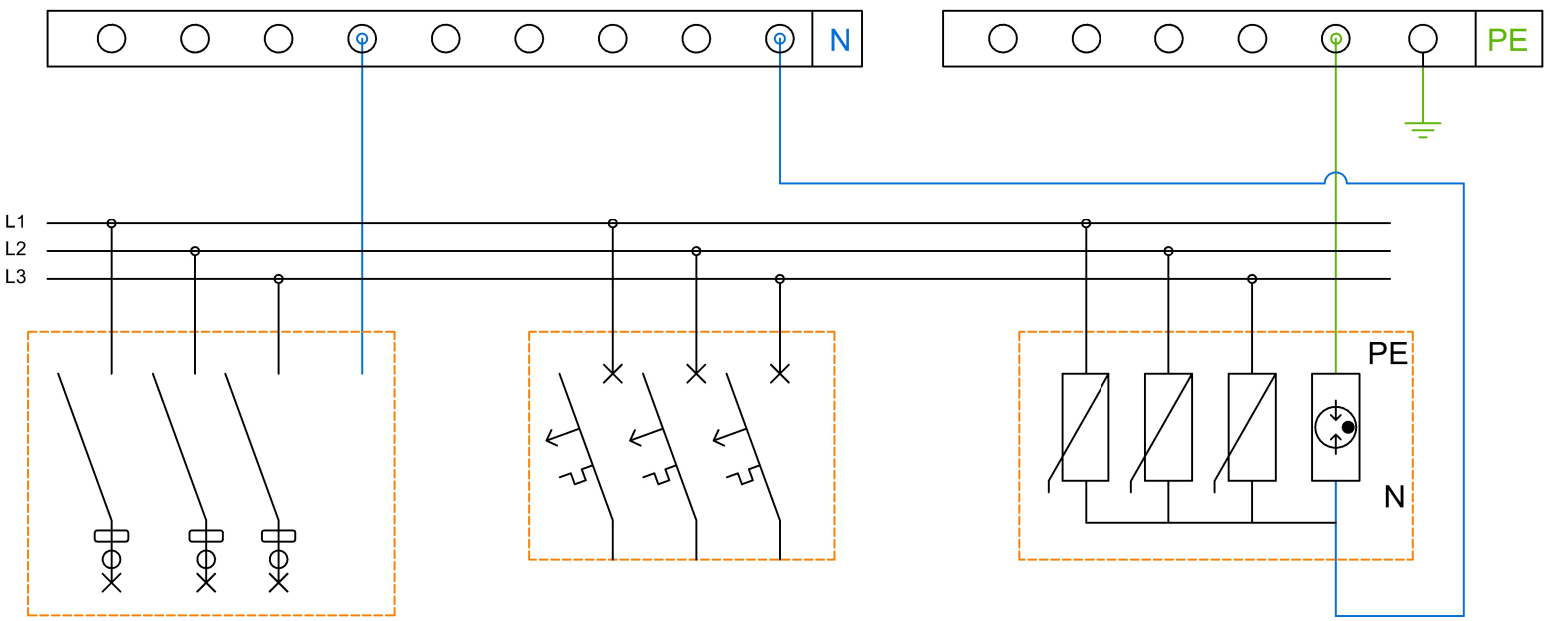

Ex9L-N 4P 40A A 100mA

Ex9BN 3P B10

Ex9UE2 20 3PN 275

Schemat rozdzielnicy AC	
Indeks	SH-194 AC
Nazwa	Rozdzielnica przyłączeniowa AC z ogranicznikiem przepięć typ 2, 10A 3-F, RCD 100mA typ A

KENO Sp. z o.o.
ul. Daszyńskiego 609,
44-151 Gliwice
NIP: PL6312671983

Data: 10/2022