INSTRUKCJA OBSŁUGI.
KARTA GWARANCYJNA

Zbiorniki buforowe

hygienic HPTh-B-01-120-GP-PU ☐

hygienic KHT HPh-__ -__-200 ☐
hygienic KHT HPh-__ -__-300 ☐
hygienic KHT HPh-__ -__-400 ☐
hygienic KHT HPh-__ -__-500 ☐
hygienic KHT HPh-__ -__-800 ☐
hygienic KHT HPh-__ -__-1000 ☐
hygienic KHT HPh-__ -__-1500 ☐
hygienic KHT HPh-__ -__-2000 ☐

GP-PU – Ocieplenie nierozbieralne 65 mm ☐
GP-PS – Ocieplenie rozbieralne 85 mm ☐

od 01.09.2024

SPIS TREŚCI

Prosimy o uważne przeczytanie instrukcji przed instalacją i użytkowaniem produktu. Instrukcja powinna być umieszczona obok urządzenia i dostępna dla każdego.

1. ZASADY BEZPIECZEŃSTWA 2
   - Użytkowanie/ Uruchamianie zgodne z przepisami 2
   - Zapobieganie uszkodzeniom w czasie transportu i montażu 2
   - Ekipa montażowa 2
   - Zapobieganie nadmiernym ciśnieniom 2
   - Zapobieganie uszkodzeniom w czasie transportu i montażu 3
   - Niebezpieczne temperatury 3
2. CHARAKTERYSTYKA ZBIORNIKA 3
3. PARAMETRY TECHNICZNE 4
4. INSTALACJA ZBIORNIKA 18
5. URUCHOMIENIE. WAŻNE OSTRZEŻENIA 18
6. ZOBOWIĄZANIA GWARANCYJNE 19

KARTA GWARANCYJNA 20

REJESTR WYKONANYCH PRAC SERWISOWYCH 21

1. ZASADY BEZPIECZEŃSTWA

Użytkowanie/ Uruchamianie zgodne z przepisami

Montaż / użytkowanie zbiornika buforowego należy rozpocząć od zapoznania się z instrukcją obsługi i montażu dołączoną do produktu. Zbiornik buforowy można montować w otwartych i zamkniętych systemach grzewczych. Jakiekolwiek inne użycie produktu jest zabronione. Zabronione są modyfikacje konstrukcji urządzenia, mogą one stanowić zagrożenie dla ludzi i spowodować szkody materialne. Modyfikacja produktu bez pisemnej zgody producenta może spowodować utratę gwarancji. Montaż i uruchomienie zbiornika buforowego musi wykonać uprawniony instalator. Podczas wszystkich prac instalacyjnych należy podjąć odpowiednie środki, aby zapobiec wypadkom. Uwagi do producenta / lub jego przedstawicieli dotyczące szkód spowodowanych użytkowaniem niesprawnego zbiornika buforowego nie są uwzględniane.

Zapobieganie uszkodzeniom w czasie transportu i montażu

Pamiętaj, aby postępować zgodnie z instrukcjami i ostrzeżeniami dotyczącymi zagrożeń w tej instrukcji, aby zmniejszyć ryzyko dla zdrowia i uniknąć niebezpiecznych sytuacji! Nie używaj uszkodzonego produktu. Tylko wykwalifikowana osoba ma prawo do wymiany uszkodzonych części.Wolno używać tylko oryginalnych części zamiennych. Oprócz niniejszej instrukcji obsługi należy również przestrzegać instrukcji urządzenia i innych elementów systemu grzewczego!

Ekipa montażowa

Instalacja, konserwacja i naprawy mogą być wykonywane wyłącznie przez wykwalifikowany personel. Ci, którzy montują, podłączają i uruchamiają zbiornik buforowy, muszą posiadać nowoczesną wiedzę technologiczną. Wykwalifikowany zespół to pracownik, który dzięki swojemu wykształceniu, doświadczeniu oraz znajomości aktualnych norm i przepisów z zakresu ochrony pracy, wykonuje niezbędne czynności i potrafi rozpoznać ewentualne zagrożenia i im zapobiegać. Ostrzeżenie! Niebezpieczeństwo obrażeń z powodu niewystarczających kwalifikacji! Niewłaściwa obsługa może spowodować znaczne szkody na zdrowiu i mieniu!

Zapobieganie nadmiernym ciśnieniom

Zbiornik buforowy nie może być eksploatowany bez działającego zaworu bezpieczeństwa (dla systemu zamkniętego) lub naczynia wzbiorczego (dla systemu otwartego). Firma nie ponosi odpowiedzialności za jakiekolwiek problemy związane z awarią zaworu bezpieczeństwa, nieprawidłowo zamontowanym zaworem oraz zaworu bezpieczeństwa. Podczas instalowania zbiornika w systemie zamkniętym konieczne jest zainstalowanie membranowego zbiornika wyrównawczego. W przypadku remontu instalacji grzewczej, w której zainstalowano już zbiornik membranowy, należy odpowiednio zwiększyć jego objętość. Nie zapobiegaj wyciekaniu wody z zaworu bezpieczeństwa - nie blokuj wylotu zaworu bezpieczeństwa. Jeśli woda cały czas wypływa z zaworu, oznacza to, że ciśnienie w układzie jest za wysokie lub zawór bezpieczeństwa uległ awarii. Wylot zaworu bezpieczeństwa musi być skierowany w dół. Zaleca się zainstalowanie lejka spustowego wody pod wylotem zaworu bezpieczeństwa.

Zapobieganie uszkodzeniom w czasie transportu i montażu

Produkt pakowany jest zgodnie ze standardami firmy i dostarczany na palecie stojącej lub leżącej (w zależności od wielkości). Uwaga: Podczas zdejmowania transportowej folii ochronnej: Nie używaj ostrych narzędzi ani noży, ponieważ mogą one uszkodzić izolację. Jeśli urządzenie jest dostarczane przez firmę transportową, sprawdź produkt. Upadek na ziemię i poddanie produktu silnym wstrząsom może go uszkodzić. W przypadku uszkodzenia skontaktuj się z producentem. Zbiornik należy przechowywać w suchym miejscu o wilgotności względnej nie większej niż 65%. Przed transportem do kotłowni (w przypadku wąskich przejść) należy zdjąć izolację.

Niebezpieczne temperatury

Wykonywanie prac na pracującym produkcie może spowodować oparzenia! Produkt może osiągać wysokie temperatury. Podczas odpowietrzania systemu może wydostać się gorąca woda lub para. Niebezpieczeństwo poparzenia!

2. CHARAKTERYSTYKA ZBIORNIKA

Zbiorniki buforowe służą jako akumulatory przechowujące energię cieplną wytworzoną przez kocioł na paliwo stałe lub inne źródła energii nie posiadające stałego trybu pracy, która następnie przekazywana jest do instalacji centralnego ogrzewania. Hydrauliczna dystrybucja źródeł ciepła z instalacji centralnego ogrzewania za pomocą zbiorników buforowych naszej produkcji gwarantuje efektywność i niezawodność pracy, a także możliwość rozbudowy instalacji CO i CWU.

Zbiornik buforowy jest zbiornikiem spawanym, pionowym, cylindrycznym, wykonanym ze stali konstrukcyjnej, bez powłoki wewnętrznej. Z zewnątrz pokryta dwoma warstwami farby. Zbiorniki buforowe mogą być dostarczane w wersji z izolacją termiczną lub bez izolacji termicznej.

Są dwa rodzaje izolacji termicznej dla zbiorników buforowych. GP-PU - nierozbieralna izolacja termiczna PPU o grubości 65 mm z klasą efektywności energetycznej „B". GP-PS - rozbieralna izolacja kompozytowa o grubości 85 mm z klasą efektywności energetycznej „C".

Rozmieszczenie króćców do źródła ciepła i odbiorników ułożone jest pionowo w kilku rzędach, w zależności od modelu. Dostępne są również króćce z gwintem G 1/2» ułożone pionowo w jednym rzędzie, co pozwala na podłączenie czujnika lub termometru oraz króćce z gwintem G 3/4» do odprowadzania ciepłej wody na dnie zbiornika.

Zbiorniki buforowe mogą być również wykonane ze spiralnymi wymiennikami ciepła wykonanymi ze stali węglowej, przeznaczonymi do podłączenia źródeł ciepła takich jak: kolektor słoneczny, pompa ciepła itp. Modele zbiorników buforowych HPh posiadają wymiennik ciepła wykonany ze stali odpornej na korozję typu AISI 316, przeznaczony do przygotowania ciepłej wody na potrzeby bytowe.

Maksymalne dopuszczalne ciśnienie robocze: 3 bar (0,3 MPa) dla zbiornika buforowego i 6 bar (0,6 MPa) dla wymienników ciepła.

Maksymalna temperatura cieczy wynosi 95°C.

3. PARAMETRY TECHNICZNE

Znakowania wyrobów:

hygienic KHT HPTh-B-XY-V-GP-PU
hygienic KHT HPh-B-XY-V-GP-PU
hygienic KHT HPh-C-XY-V-GP-PS

hygienic HPTh/ HPh – seria;
B, C - klasa energetyczna;
X - ilość nierdzewnych wymienników ciepła;
Y - ilość stalowych wymienników ciepła;
V - pojemnosc nominalna;
GP-PU - szary kolor izolacji, ocieplenie z twardej pianki poliuretanowej;
GP-PS - szary kolor izolacji, ocieplenie rozbieralne.

Zbiorniki buforowe hygienic KHT HPTh-B-01-120-GP-PU z ociepleniem z twardej pianki poliuretanowej do pomp ciepla

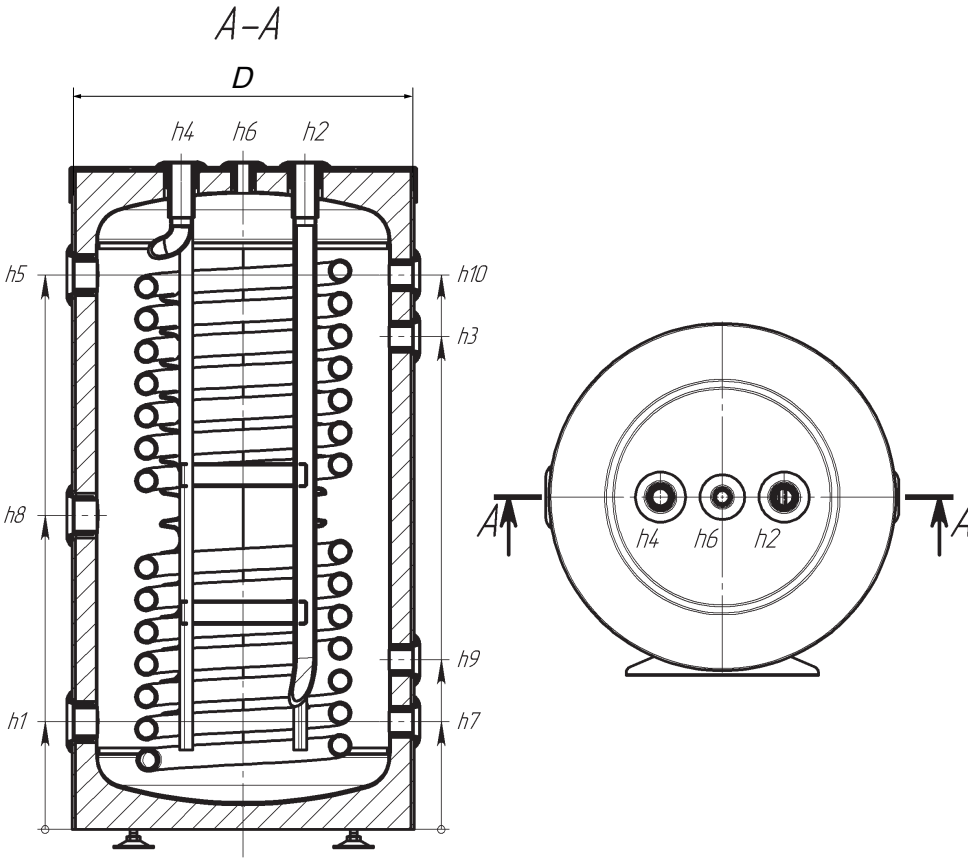

SERIA hygienic KHT HPTh-B-01-120-GP-PU DO POMP CIEPLA

Dane techniczne	Jedn.	KHT HPTh-B-01-120-GP-PU
Dopływ zimnej wody h1	” /mm	5/4 / 156
Powrót z wężownicy h2	” /mm	1 / 970
Króciec recyrkulacji h3	mm	1 / 716
Zasilanie wężownicy h4	” /mm	1 / 970
Odpływ wody do c.w.u. h5	” /mm	5/4 / 806
Króciec odpowietrznika h6	” /mm	1/2 / 970
Rura spustowa h7	” /mm	1/2 / 156
Króciec grzałki elektrycznej h8	mm	6/4 / 456
Króciec podłączenia h9	mm	1 / 246
Króciec podłączenia/ Odpływ wody do c.w.u. h10	mm	1 / 806
Pojemność wężownicy	l	10
Powierzchnia wężownicy	m^2	3,0
Moc wymiennika ciepła (70/10/45˚C)	kW	23
Ciśnienie pracy wymiennika ciepła	MPa	0,6
Maks. ciśnienie pracy zbiornika	MPa	0,3
Wysokość H	mm	970
Średnica bez izolacji d/ z izolacją D	mm	430/ 505
Pojemność nominalna/ bez wymiennika ciepła V	l	110/ 120
Waga	kg	30
Przekątna przechyłu R	mm	1085

Zbiorniki buforowe hygienic KHT HPh-B-10 GP-PU z ociepleniem z twardej pianki poliuretanowej

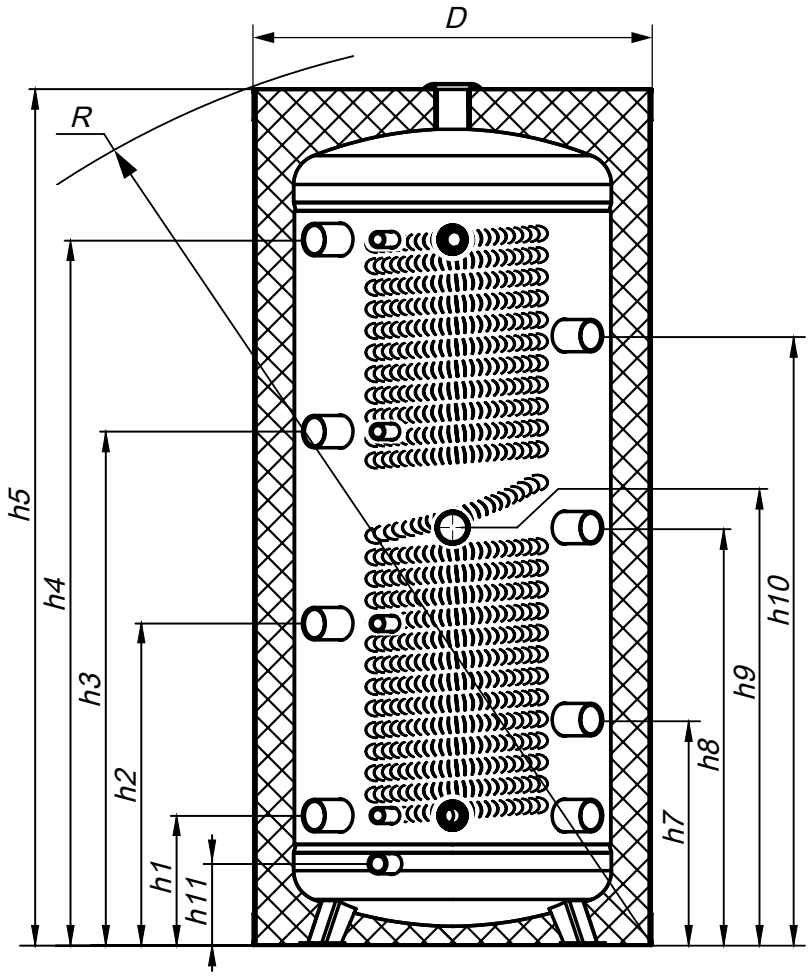

SERIA hygienic KHT HPh-B-10 GP-PU

Dane techniczne	Jedn.	Pojemność nominalna		
		200	300	400
Króćce podłączenia h1	”/ mm	6/4 / 212	6/4 / 231	6/4 / 236
Króćce podłączenia h2	”/ mm	6/4 / 516	6/4 / 534	6/4 / 619
Króćce podłączenia h3	”/ mm	6/4 / 819	6/4 / 837	6/4 / 1002
Króćce podłączenia h4	”/ mm	6/4 / 1122	6/4 / 1141	6/4 / 1386
Tuleja na czujnik temperatury	”	1/2		
Króćce podłączenia/ odpowietrznik h5	”/ mm	5/4 / 1360	5/4 / 1396	5/4 / 1646
Odpływ wody z wężownicy CWU h4	”/ mm	5/4 / 1122	5/4 / 1141	5/4 / 1386
Dopływ zimnej wody wężownicy CWU h1	”/ mm	5/4 / 212	5/4 / 231	5/4 / 236
Króćce podłączenia h7	”/ mm	6/4 / 364	6/4 / 382	6/4 / 427
Króćce podłączenia h8	”/ mm	6/4 / 667	6/4 / 686	6/4 / 811
Przyłącze grzałki elektrycznej h9	”/ mm	6/4 / 667	6/4 / 686	6/4 / 886
Króćce podłączenia h10	”/ mm	6/4 / 971	6/4 / 989	6/4 / 1194
Króciec spustowy h11	”/ mm	3/4 / 136	3/4 / 155	3/4 / 155
Ciśnienie pracy wymienników ciepła	MPa	0,6		
Powierzchnia wężownicy CWU	m^2	3,5	3,5	4
Pojemność wężownicy CWU	l	11	11	13
Ciśnienie pracy zbiornika	MPa	0,3		
Wysokość H	mm	1369	1405	1655
Średnica bez izolacji d/ z izolacją D	mm	502/ 634	603/ 732	603/ 732
Pojemność nominalna	l	220	326	393
Waga	kg	54	63	73
Przekątna przechyłu R	mm	1501	1576	1802

Zbiorniki buforowe hygienic KHT HPh-B-11 GP-PU z ociepleniem z twardej pianki poliuretanowej

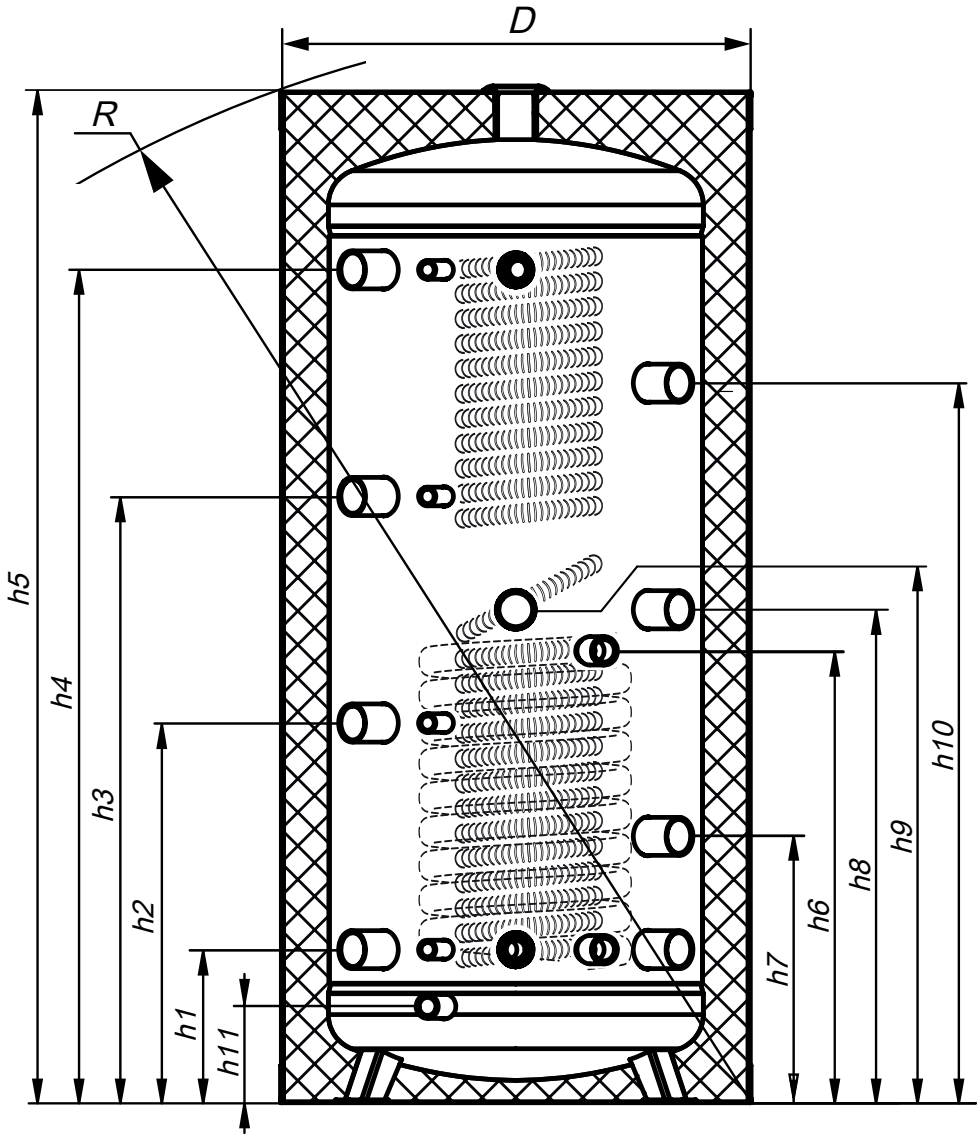

SERIA hygienic KHT HPh-B-11 GP-PU

Dane techniczne	Jedn.	Pojemność nominalna		
		200	300	400
Króćce podłączenia h1	”/ mm	6/4 / 212	6/4 / 231	6/4 / 236
Króćce podłączenia h2	”/ mm	6/4 / 516	6/4 / 534	6/4 / 619
Króćce podłączenia h3	”/ mm	6/4 / 819	6/4 / 837	6/4 / 1002
Króćce podłączenia h4	”/ mm	6/4 / 1122	6/4 / 1141	6/4 / 1386
Tuleja na czujnik temperatury	”	1/2		
Króćce podłączenia/ odpowietrznik h5	”/ mm	5/4 / 1360	5/4 / 1396	5/4 / 1646
Powrót z dolnej wężownicy h1	”/ mm	1 / 212	1 / 231	1 / 236
Zasilanie dolnej wężownicy h6	”/ mm	1 / 612	1 / 631	1 / 836
Odpływ wody do wężownicy CWU h4	”/ mm	5/4 / 1122	5/4 / 1141	5/4 / 1386
Dopływ zimnej wody wężownicy CWU h1	”/ mm	5/4 / 212	5/4 / 231	5/4 / 236
Króćce podłączenia h7	”/ mm	6/4 / 364	6/4 / 382	6/4 / 427
Króćce podłączenia h8	”/ mm	6/4 / 667	6/4 / 686	6/4 / 811
Przyłacze grzałki elektrycznej h9	”/ mm	6/4 / 667	6/4 / 686	6/4 / 886
Króćce podłączenia h10	”/ mm	6/4 / 971	6/4 / 989	6/4 / 1194
Króciec spustowy h11	”/ mm	3/4 / 136	3/4 / 155	3/4 / 155
Ciśnienie pracy wymienników ciepła	MPa	0,6		
Powierzchnia dolnego wymiennika ciepła	m^2	1,2	1,2	1,8
Powierzchnia dolnej wężownicy	l	7,4	7,4	11,2
Powierzchnia wężownicy CWU	m^2	3,5	3,5	4
Pojemność wężownicy CWU	l	11	11	13
Ciśnienie pracy zbiornika	MPa	0,3		
Wysokoość H	mm	1369	1405	1655
Średnica bez izolacji d/ z izolacją D	mm	502/ 634	603/ 732	603/ 732
Pojemność nominalna	l	211	317	379
Waga	kg	70	80	97
Przekątna przechyłu R	mm	1501	1576	1802

Zbiorniki buforowe hygienic KHT HPh-C-10 GP-PS z ociepleniem rozbieralnym

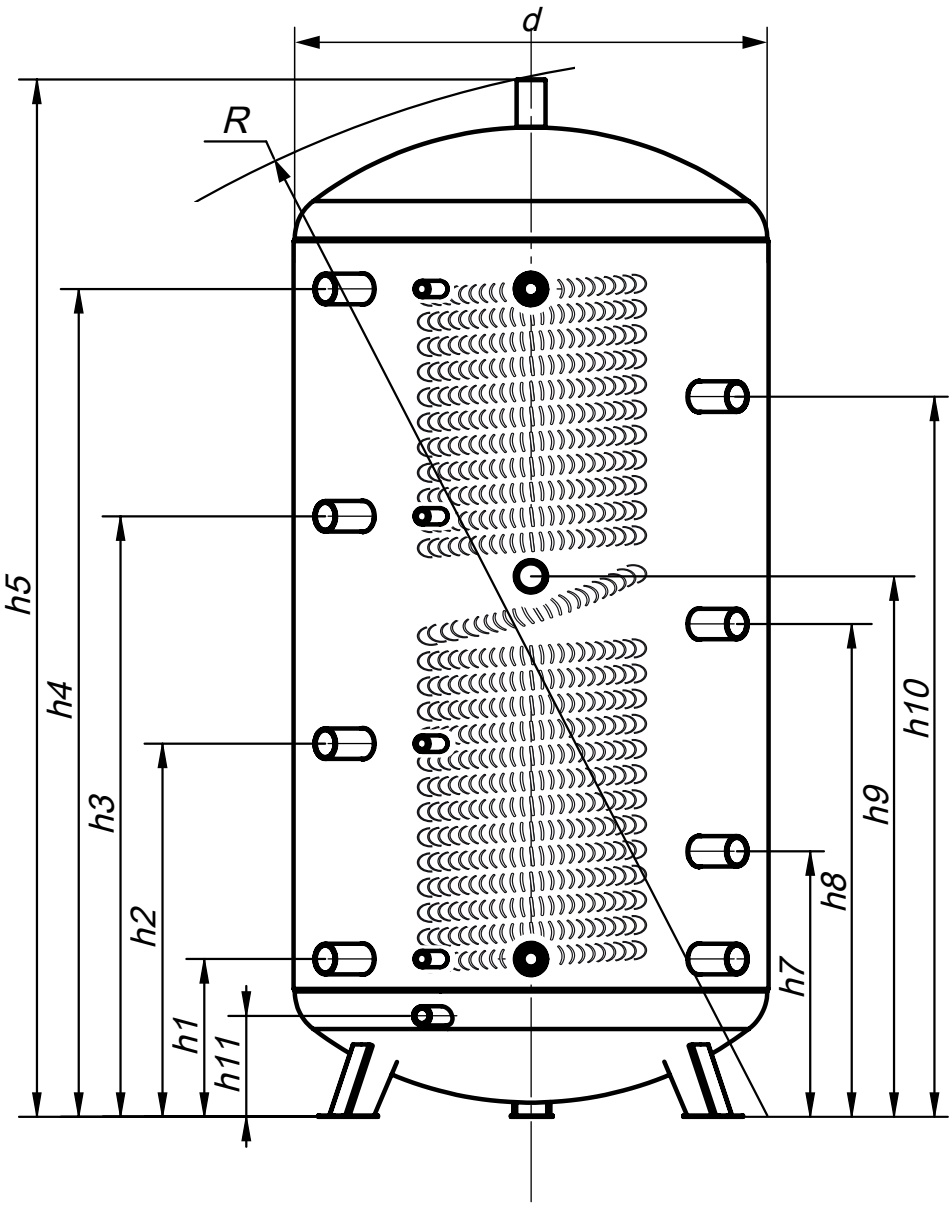

SERIA hygienic KHT HPh-C-10 GP-PS

Dane techniczne	Jedn.	Pojemność nominalna							
		200	300	400	500	800	1000	1500	2000
Króćce podłączenia h1	”/ mm	6/4 / 204	6/4 / 222	6/4 / 227	6/4 / 242	6/4 / 272	6/4 / 277	6/4 / 295	6/4 / 340
Króćce podłączenia h2	”/ mm	6/4 / 507	6/4 / 525	6/4 / 610	6/4 / 705	6/4 / 655	6/4 / 740	6/4 / 758	6/4 / 803
Króćce podłączenia h3	”/ mm	6/4 / 811	6/4 / 829	6/4 / 994	6/4 / 1169	6/4 / 1039	6/4/ 1204	6/4 / 1222	6/4 / 1267
Króćce podłączenia h4	”/ mm	6/4 / 1114	6/4 / 1132	6/4 / 1377	6/4 / 1632	6/4 / 1422	6/4 / 1667	6/4 / 1685	6/4 / 1730
Tuleja na czujnik temperatury	”	1/2							
Króćce podłączenia/ odpowietrznik h5	”/ mm	5/4 / 1378	5/4 / 1414	5/4 / 1664	5/4 / 1931	5/4 / 1736	5/4 / 1986	5/4 / 2027	5/4 / 2104
Odpływ wody do wężownicy CWU h4	”/ mm	5/4 / 1114	5/4 / 1132	5/4 / 1377	5/4 / 1632	5/4 / 1422	5/4 / 1667	5/4 / 1685	5/4 / 1730
Dopływ zimnej wody wężownicy CWU h1	”/ mm	5/4 / 204	5/4 / 222	5/4 / 227	5/4 / 242	5/4 / 272	5/4 / 277	5/4 / 295	5/4 / 340
Króćce podłączenia h7	”/ mm	6/4 / 356	6/4 / 374	6/4 / 419	6/4 / 474	6/4 / 464	6/4 / 509	6/4 / 527	6/4 / 572
Króćce podłączenia h8	”/ mm	6/4 / 659	6/4 / 677	6/4 / 802	6/4 / 937	6/4 / 847	6/4 / 972	6/4 / 990	6/4 / 1035
Przyłącze grzałki elektrycznej h9	”/ mm	6/4 / 659	6/4 / 677	6/4 / 877	6/4 / 1037	6/4 / 922	6/4 / 1047	6/4 / 1115	6/4 / 1160
Króćce podłączenia h10	”/ mm	6/4 / 962	6/4 / 980	6/4 / 1185	6/4 / 1400	6/4 / 1230	6/4 / 1435	6/4 / 1453	6/4 / 1160
Króciec spustowy h11	”/ mm	3/4 / 128	3/4 / 146	3/4 / 147	3/4 / 156	3/4 / 191	3/4 / 191	3/4 / 209	3/4 / 254
Ciśnienie pracy wymienników ciepła	MPa	0,6				0,4			
Powierzchnia wężownicy CWU	m^2	3,5	3,5	4	5	6	7,8	8	8
Pojemność wężownicy CWU	l	11	11	13	15,8	23	30	30,7	30,7
Ciśnienie pracy zbiornika	MPa	0,3							
Wysokość H	mm	1380	1416	1666	1933	1738	1988	2029	2105
Średnica bez izolacji d	mm	502	603	603	651	790	790	997	1196
Średnica z izolacją D	mm	674	775	775	823	962	962	1169	1368
Pojemność nominalna	l	220	326	393	538	697	811	1329	1948
Waga	kg	52	61	69	84	94	106	149	202
Przekątna przechyłu R	mm	1409	1455	1699	1968	1791	2034	2099	2199

Zbiorniki buforowe hygienic KHT HPh-C-11 GP-PS
z ociepleniem rozbieralnym

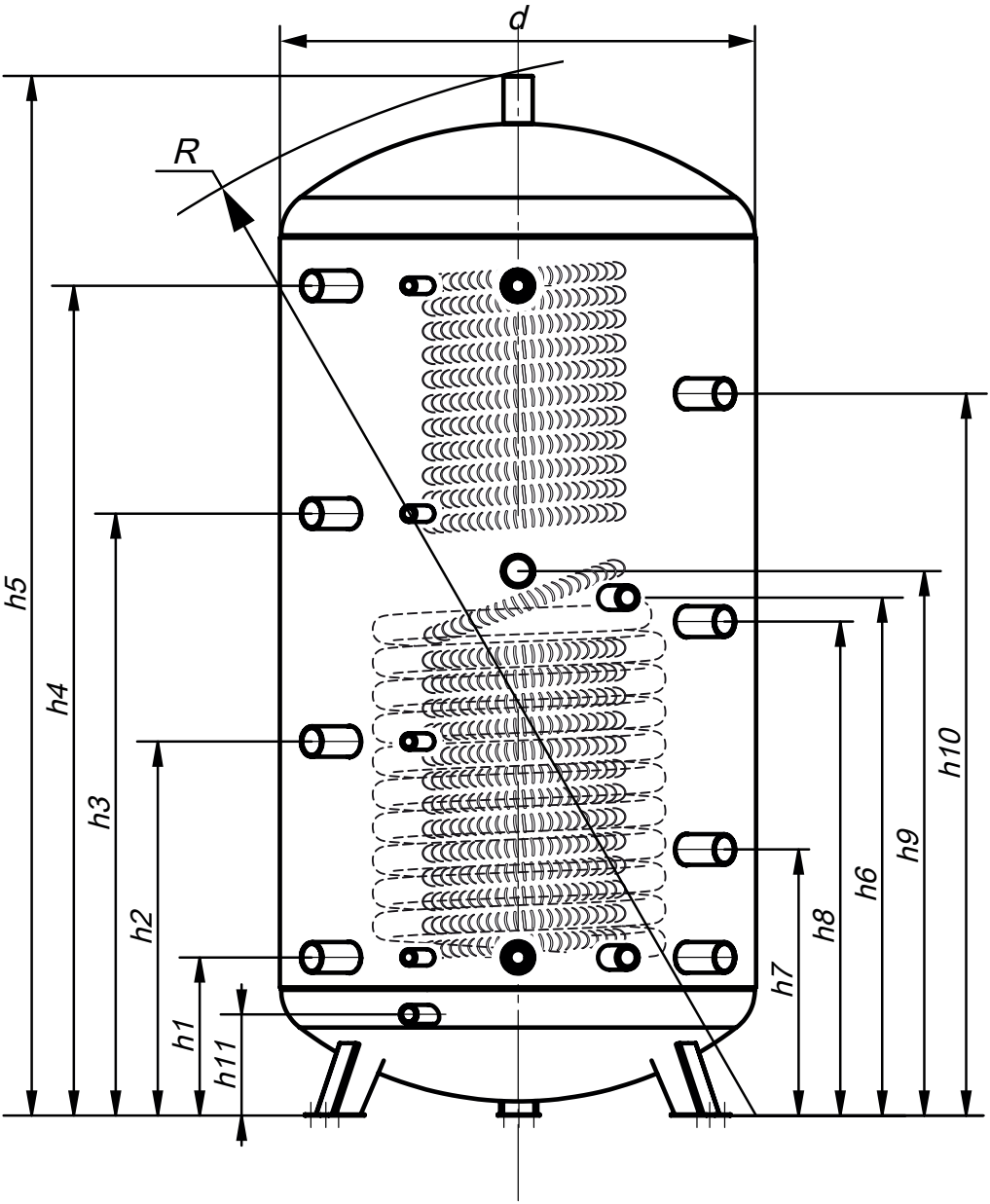

SERIA hygienic KHT HPh-C-11 GP-PS

Dane techniczne	Jedn.	Pojemność nominalna							
		200	300	400	500	800	1000	1500	2000
Króćce podłączenia h1	"/ mm	6/4/ 204	6/4 / 222	6/4 / 227	6/4 / 242	6/4 / 272	6/4 / 277	6/4 / 295	6/4 / 340
Króćce podłączenia h2	"/ mm	6/4/ 507	6/4 / 525	6/4 / 610	6/4 / 705	6/4 / 655	6/4 / 740	6/4/ 758	6/4 / 803
Króćce podłączenia h3	"/ mm	6/4/ 811	6/4/ 829	6/4 / 994	6/4 / 1169	6/4 /1039	6/4 /1204	6/4/ 1222	6/4/ 1267
Króćce podłączenia h4	"/ mm	6/4/ 1114	6/4/ 1132	6/4 / 1377	6/4/ 1632	6/4/ 1422	6/4/ 1667	6/4/ 1685	6/4/ 1730
Tuleja na czujnik temperatury	"	1/2							
Króćce podłączenia/ odpowietrznik h5	"/ mm	5/4 / 1378	5/4 / 1414	5/4 / 1664	5/4 / 1931	5/4 / 1736	5/4 / 1986	5/4 / 2027	5/4 / 2104
Powrót z dolnej wężownic h1	"/ mm	1 / 204	1 / 222	1 / 227	1 / 242	5/4 / 272	5/4 / 277	5/4 / 295	5/4 / 340
Zasilanie dolnej wężownicy h6	"/ mm	1 / 604	1 / 622	1 / 827	1 / 842	5/4/ 872	5/4 / 877	5/4/ 1045	5/4/ 1090
Odpływ wody z wężownicy CWU h4	"/ mm	5/4 / 1114	5/4 / 1132	5/4/ 1377	5/4 / 1632	5/4 / 1422	5/4 / 1667	5/4/ 1685	5/4/ 1730
Dopływ zimnej wody wężownicy CWU h1	"/ mm	5/4 / 204	5/4 / 222	5/4 / 227	5/4 / 242	5/4 / 272	5/4 / 277	5/4 / 295	5/4 / 340
Króćce podłączenia h7	"/ mm	6/4 / 356	6/4 / 374	6/4 / 419	6/4 / 474	6/4 / 464	6/4 / 509	6/4 / 527	6/4 / 572
Króćce podłączenia h8	"/ mm	6/4 / 659	6/4 / 677	6/4 / 802	6/4 / 937	6/4 / 847	6/4 / 972	6/4 / 990	6/4 / 1035
Przyłącze grzałki elektrycznej h9	"/ mm	6/4 / 659	6/4 / 677	6/4 / 877	6/4 / 1037	6/4 / 922	6/4 / 1047	6/4 / 1115	6/4 / 1160
Króćce podłączenia h10	"/ mm	6/4 / 962	6/4 / 980	6/4 / 1185	6/4 / 1400	6/4 / 1230	6/4 / 1435	6/4 / 1453	6/4 / 1498
Króciec spustowy h11	"/ mm	3/4 / 128	3/4 / 146	3/4 / 147	3/4 / 156	3/4 / 191	3/4 / 191	3/4 / 209	3/4 / 254
Ciśnienie pracy dolnej wężownicy	MPa	0,6							
Ciśnienie pracy wężownicy CWU	MPa	0,6				0,4			
Powierzchnia dolnego wymiennika ciepła	m^2	1,2	1,2	1,8	1,8	3,2	3,2	4,7	4,7
Pojemność dolnej wężownicy	l	7,4	7,4	11,2	11,2	29,5	29,5	42	42
Powierzchnia wężownicy CWU	m^2	3,5	3,5	4	5	6	7,8	8	8
Pojemność wężownicy CWU	l	11	11	13	15,8	23	30	30,7	30,7
Ciśnienie pracy zbiornika	MPa	0,3							
Wysokoość H	mm	1380	1416	1666	1933	1738	1988	2029	2105
Średnica bez izolacji d/ z izolacją D	mm	502/ 674	603/775	603/ 775	651/ 823	790/ 962	790/ 962	997/ 1169	1196/ 1368
Pojemność nominalna	l	211	317	379	524	663	777	1279	1898
Waga	kg	69	77	94	108	143	158	233	268
Przekątna przechyłu R	mm	1409	1455	1699	1968	1791	2034	2099	2199

Zbiorniki buforowe hygienic KHT HPh-C-12 GP-PS z ociepleniem rozbieralnym

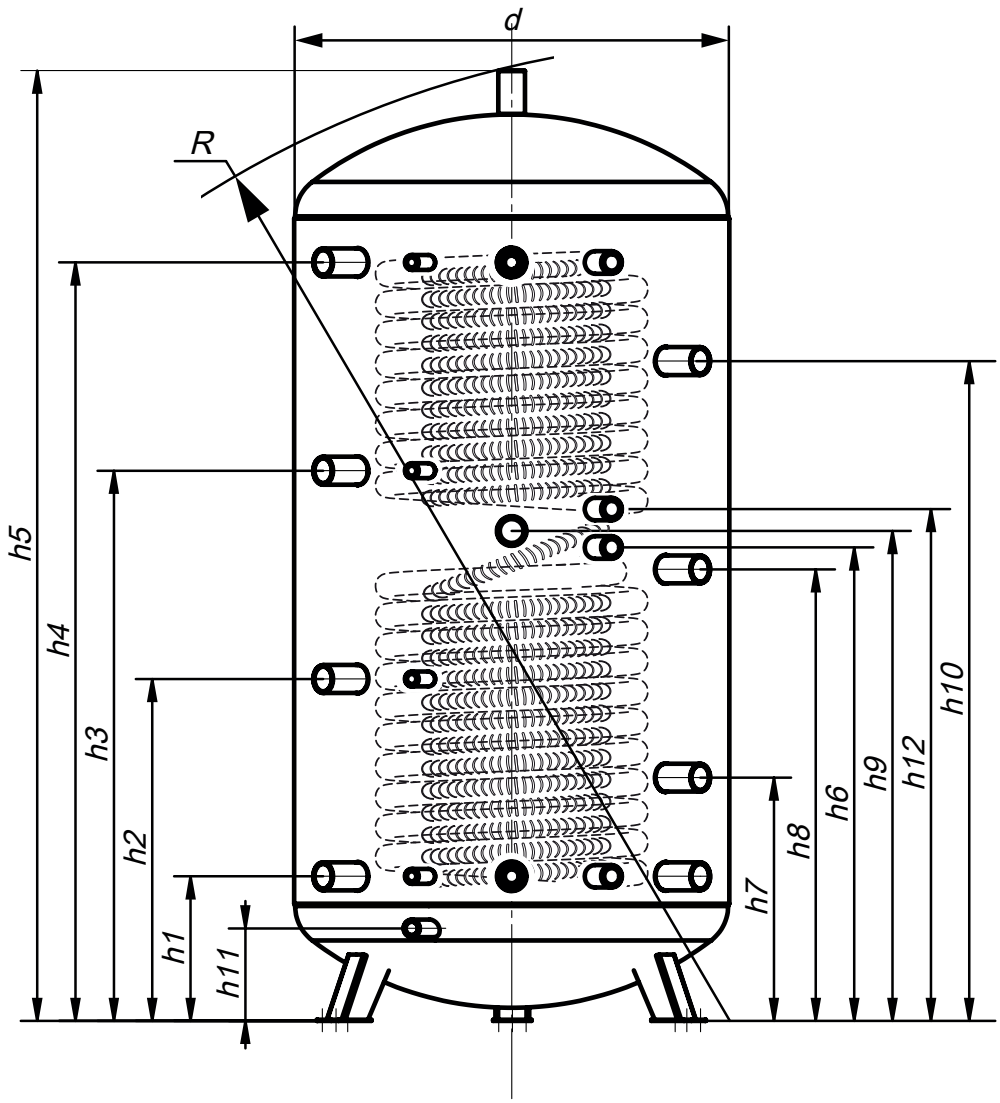

SERIA hygienic KHT HPh-C-12 GP-PS

Dane techniczne	Jedn.	Pojemność nominalna				
		500	800	1000	1500	2000
Króćce podłączenia h1	"/ mm	6/4 / 242	6/4 / 272	6/4 / 277	6/4 / 295	6/4 / 340
Króćce podłączenia h2	"/ mm	6/4 / 705	6/4 / 655	6/4 / 740	6/4 / 758	6/4 / 803
Króćce podłączenia h3	"/ mm	6/4 / 1169	6/4 / 1039	6/4 / 1204	6/4 / 1222	6/4 / 1267
Króćce podłączenia h4	"/ mm	6/4 / 1632	6/4 / 1422	6/4 / 1667	6/4 / 1685	6/4 / 1730
Tuleja na czujnik temperatury	"	1/2				
Króćce podłączenia/ odpowietrznik h5	"/ mm	5/4 / 1931	5/4 / 1736	5/4 / 1986	5/4 / 2027	5/4 / 2104
Powrót z górny wężownic h12	"/ mm	1 / 1232	5/4 / 972	5/4 / 1217	5/4 / 1185	5/4 / 1230
Zasilanie górny wężownicy h4	"/ mm	1 / 1632	5/4 / 1422	5/4 / 1667	5/4 / 1685	5/4 / 1730
Powrót z dolnej wężownic h1	"/ mm	1 / 242	5/4 / 272	5/4 / 277	5/4 / 295	5/4 / 340
Zasilanie dolnej wężownicy h6	"/ mm	1 / 842	5/4 / 872	5/4 / 877	5/4 /1045	5/4 / 1090
Odpływ wody do wężownicy CWU h4	"/ mm	5/4 / 1632	5/4 / 1422	5/4 / 1667	5/4 / 1685	5/4 / 1730
Dopływ zimnej wody wężownicy CWU h1	"/ mm	5/4 / 242	5/4 / 272	5/4 / 277	5/4 / 295	5/4 / 340
Króćce podłączenia h7	"/ mm	6/4 / 474	6/4 / 464	6/4 / 509	6/4 / 527	6/4 / 572
Króćce podłączenia h8	"/ mm	6/4 / 937	6/4 / 847	6/4 / 972	6/4 / 990	6/4 / 1035
Przyłącze grzałki elektrycznej h9	"/ mm	6/4 / 1037	6/4 / 922	6/4 / 1047	6/4 / 1115	6/4 / 1160
Króćce podłączenia h10	"/ mm	6/4 / 1400	6/4 / 1230	6/4 / 1435	6/4 / 1453	6/4 / 1498
Króciec spustowy h11	"/ mm	3/4 / 156	3/4 / 191	3/4 / 191	3/4 / 209	3/4 / 254
Ciśnienie pracy górny i dolnej wężownicy	MPa	0,6				
Ciśnienie pracy wężownicy CWU	MPa	0,6	0,4			
Powierzchnia górny wężownicy	m^2	1,2	2,4	2,4	3,2	3,2
Pojemność górny wężownicy	l	8	22	22	29,5	29,5
Powierzchnia dolnej wężownicy	m^2	1,8	3,2	3,2	4,7	4,7
Pojemność dolnej wężownicy	l	11,2	29,5	29,5	42	42
Powierzchnia wężownicy CWU	m^2	5	6	7,8	8	8
Pojemność wężownicy CWU	l	15,8	23	30	30,7	30,7
Ciśnienie pracy zbiornika	MPa	0,3				
Wysokoość H	mm	1933	1738	1988	2029	2105
Średnica bez izolacji d/ z izolacją D	mm	651/ 823	790/ 962	790/ 962	997/ 1169	1196/ 1368
Pojemność nominalna	l	514	638	752	1245	1858
Waga	kg	138	172	187	270	350
Przekątna przechyłu R	mm	1968	1791	2034	2099	2199

Zbiorniki buforowe hygienic KHT HPh-C-20 GP-PS z ociepleniem rozbieralnym

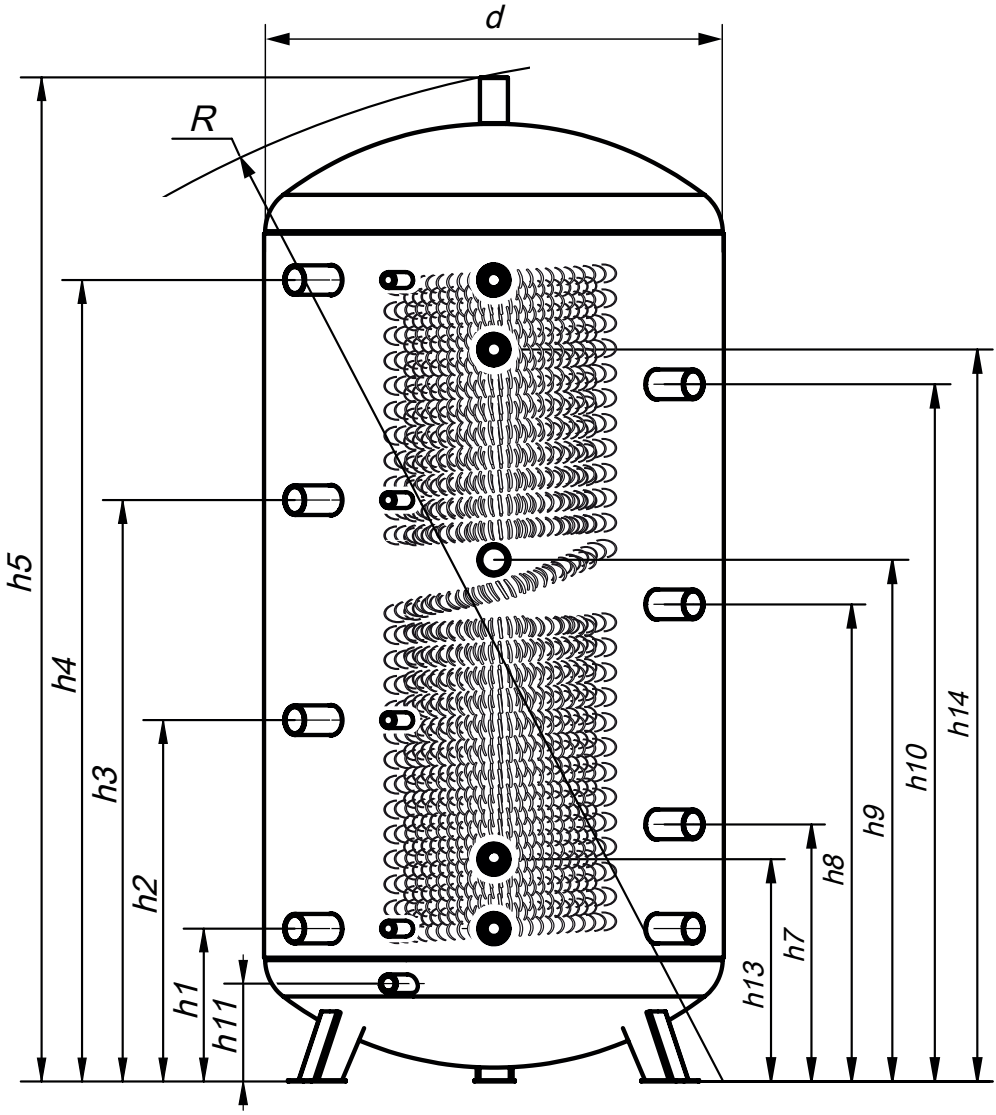

SERIA hygienic KHT HPh-C-20 GP-PS

Dane techniczne	Jedn.	Pojemność nominalna				
		500	800	1000	1500	2000
Króćce podłączenia h1	"/ mm	6/4 / 242	6/4 / 272	6/4 / 277	6/4 / 295	6/4 / 340
Króćce podłączenia h2	"/ mm	6/4 / 705	6/4 / 655	6/4 / 740	6/4 / 758	6/4 / 803
Króćce podłączenia h3	"/ mm	6/4 / 1169	6/4 / 1039	6/4 / 1204	6/4 / 1222	6/4 / 1267
Króćce podłączenia h4	"/ mm	6/4 / 1632	6/4 / 1422	6/4 / 1667	6/4 / 1685	6/4 / 1730
Tuleja na czujnik temperatury	"	1/2				
Króćce podłączenia/ odpowietrznik h5	"/ mm	5/4 / 1931	5/4 / 1736	5/4 / 1986	5/4 / 2027	5/4 / 2104
Odpływ wody z wężownicy CWU h4	"/ mm	5/4 / 1632	5/4 / 1422	5/4 / 1667	5/4 / 1685	5/4 / 1730
Dopływ zimnej wody wężownicy CWU h1	"/ mm	5/4 / 242	5/4 / 272	5/4 / 277	5/4 / 295	5/4 / 340
Odpływ wody z wężownicy HP h14	"/ mm	5/4 / 1512	5/4 / 1302	5/4 / 1547	5/4 / 1565	5/4 / 1610
Dopływ zimnej wody wężownicy HP h13	"/ mm	5/4 / 362	5/4 / 392	5/4 / 397	5/4 / 415	5/4 / 460
Króćce podłączenia h7	"/ mm	6/4 / 474	6/4 / 464	6/4 / 509	6/4 / 527	6/4 / 572
Króćce podłączenia h8	"/ mm	6/4 / 937	6/4 / 847	6/4 / 972	6/4 / 990	6/4 / 1035
Przyłacze grzałki elektrycznej h9	"/ mm	6/4 / 1037	6/4 / 922	6/4 / 1047	6/4 / 1115	6/4 / 1160
Króćce podłączenia h10	"/ mm	6/4 / 1400	6/4 / 1230	6/4 / 1435	6/4 / 1453	6/4 / 1498
Króciec spustowy h11	"/ mm	3/4 / 156	3/4 / 191	3/4 / 191	3/4 / 209	3/4 / 254
Ciśnienie pracy wymienników ciepła	MPa	0,6	0,4			
Powierzchnia wężownicy CWU	m^2	5	6	7,8	8	8
Pojemność wężownicy CWU	l	15,8	23	30	30,7	30,7
Powierzchnia wężownicy HP	m^2	5	6	7,8	8	8
Pojemność wężownicy HP	l	15,8	23	30	30,7	30,7
Ciśnienie pracy zbiornika	MPa	0,3				
Wysokość H	mm	1933	1738	1988	2029	2105
Średnica bez izolacji d/ z izolacją D	mm	651/ 823	790/ 962	790/ 962	997/ 1169	1196/ 1368
Pojemność nominalna	l	522	675	781	1298	1916
Waga	kg	97	109	125	168	222
Przekątna przechyłu R	mm	1968	1791	2034	2099	2199

4. INSTALACJA ZBIORNIKA

Montaż i uruchomienie zbiornika musi wykonać osoba posiadająca odpowiednie uprawnienia i wiedzę fachową.

Pomieszczenie, w którym montowany jest zbiornik buforowy, powinno być zabezpieczone przed spadkiem temperatury poniżej 0°C. Przy wyborze miejsca również należy wziąć pod uwagę wagę napełnionego zbiornika.

Jeżeli ciśnienie w sieci przekracza 6 barów, należy zainstalować reduktor ciśnienia. Zbiorniki montowane są tylko w pozycji pionowej. Na wlocie zimnej wody należy zainstalować zawór zwrotny. Zawór bezpieczeństwa musi być bezpośrednio podłączony do zbiornika. Zabronione jest instalowanie jakichkolwiek zaworów odcinających pomiędzy zaworem bezpieczeństwa a zbiornikiem. Wylot zaworu bezpieczeństwa musi być połączony z atmosferą. Na liniach podłączenia zbiornika do sieci zewnętrznych zaleca się zamontowanie zaworów odcinających oraz połączeń rozłącznych, co pozwala na demontaż urządzenia.

Przed uruchomieniem należy sprawdzić szczelność wszystkich połączeń oraz złączy fabrycznych. Aby skompensować rozszerzalność cieplną, konieczne jest zamontowanie membranowego naczynia wzbiorczego i podłączenie go do zbiornika. Objętość naczynia wzbiorczego powinna wynosić 8-10% objętości zbiornika. Po zamontowaniu i uruchomieniu konieczne jest dokonanie wpisu w karcie gwarancyjnej produktu.

Wszelkie usterki w działaniu zbiornika należy zgłaszać do autoryzowanego serwisu lub organizacji posiadającej odpowiednie uprawnienia i wiedzę zawodową.

5. URUCHOMIENIE. WAŻNE OSTRZEŻENIA

1. Montaż i eksploatację zbiornika należy rozpocząć od przeczytania niniejszej instrukcji dołączonej do urządzenia. Instrukcja musi znajdować się bezpośrednio przy urządzeniu i być dostępna dla użytkownika i personelu serwisowego. Przy wykonywaniu prac serwisowych konieczne jest dokonanie wpisu do ewidencji wykonanych prac.

2. Zawór bezpieczeństwa. Nie wolno eksploatować zbiornika bez działającego zaworu bezpieczeństwa. Raz w miesiącu sprawdź zawór bezpieczeństwa. Ostrzeżenie! Niebezpieczeństwo poparzenia! Podczas sprawdzania zaworu bezpieczeństwa może z niego wyciekać gorąca woda. Jeśli woda stale wycieka lub kapie z zaworu, może to wskazywać na następujące wady:

- Ciśnienie chłodziwa przekracza 3 bary..
- Wadliwy zawór bezpieczeństwa.
- Brakujące lub uszkodzone membranowe naczynie wzbiorcze.
- Błędy w schemacie okablowania kotła.

Ostrzeżenie!!! Zabronione jest blokowanie wylotu zaworu bezpieczeństwa.

3. Jakość zimnej wody musi spełniać wymagania ISO14868, a chłodziwa - VDI 2035.

4. Nie używaj elementów grzejnych zbiornika bez napełnienia go wodą. Na

przykład: spiralne wymienniki ciepła, elementy grzejne.

5. Spiralne wymienniki ciepła należy przepłukać przed pierwszym uruchomieniem. Jeśli wymiennik ciepła nie jest chwilowo podłączony do odpowiedniej sieci, należy go wyłączyć, aby zapobiec korozji. Przy stosowaniu elektrycznych urządzeń grzewczych do podgrzewania zbiornika zabrania się zamykania przewodów łączących spiralne wymienniki ciepła z układem.

6. Zabrania się używania otwartego ognia w pobliżu zbiornika. Izolacja zbiornika jest łatwopalna i niestabilna w wysokich temperaturach.

7. Wszelkie prace związane z instalacją, eksploatacją i konserwacją zbiornika należy wykonywać zgodnie z przepisami bezpieczeństwa.

8. Pojemność buforową należy przechowywać w suchym pomieszczeniu o wilgotności względnej nie większej niż 65%.

6. ZOBOWIĄZANIA GWARANCYJNE

Producent gwarantuje odpowiednią jakość produktu pod warunkiem przestrzegania przez konsumenta zasad eksploatacji określonych w dokumentach eksploatacyjnych. Okres gwarancji produktu (bufora) wynosi 60 miesięcy od daty zakupu przez użytkownika końcowego, jednak nie dłużej niż 72 miesiące od daty produkcji.

Rozszerzenie Gwarancji dot. tylko buforów KHT

W ramach niniejszego dokumentu, gwarancja może zostać rozszerzona o dodatkowy okres oraz warunki świadczeń

1. Okres Rozszerzonej Gwarancji:

Gwarancja zostanie przedłużona o dodatkowe [5 lat] od daty zakończenia pierwotnej gwarancji , nie dłużej niż 10 lat od daty produkcji.

2. Zakres Rozszerzonej Gwarancji:

Rozszerzona gwarancja obejmuje te same usługi i naprawy, które były przewidziane w oryginalnej gwarancji, w tym [np. naprawa części mechanicznych, wymiana wadliwych komponentów, etc.]. Wszelkie warunki oraz wyłączenia przewidziane w pierwotnej gwarancji pozostają w mocy, chyba że zostały określone inaczej w niniejszym rozszerzeniu.

3. Wyłączenia:

Rozszerzona gwarancja nie obejmuje buforów zamontowanych w układzie otwartym , uszkodzeń wynikających z niewłaściwego użytkowania, zmian lub modyfikacji dokonanych przez klienta, oraz uszkodzeń spowodowanych siłą wyższą, jak również innych wyłączeń określonych w pierwotnej gwarancji.

4. Warunki korzystania:

Aby skorzystać z rozszerzonej gwarancji, użytkownik zobowiązany jest do rejestracji produktu na stronie internetowej producenta :

https://kht-group.com/zarejestruj-produkt-kht/

załączenia oryginalnej dokumentacji gwarancyjnej wraz z powyższym rozszerzeniem oraz dowodem zakupu.

KARTA GWARANCYJNA

Model produktu _____

Numer seryjny _____

Sprzedawca _____

(nazwa firmy)

_____

(adres, numer telefonu)

_____

Data produkcji _____ **20___ r**

Data sprzedaży _____ **20___ r**

_____

(imię i nazwisko sprzedawcy, podpis)

Klient _____

(pełne imię i nazwisko)

_____

(adres, numer telefonu)

Niniejszym potwierdzam kompletność zapakowanego sprzętu nadającego się do użytkowania, a także potwierdzam zapoznanie się z warunkami gwarancji.

_____

(podpis kupującego)

Data uruchomienia _____ **20___ r**

_____

(firma która wykonała instalację)

_____

(adres, numer telefonu)

_____

(podpis)

Miejsce na piecztątke

REJESTR WYKONANYCH PRAC SERWISOWYCH

Data Podpis	Firma usługowa	Powód usługi, tytuł prac	Wykonawca usługa