MAGI MAX



Energooszczędne, elektroniczne pompy obiegowe spełniające wymogi właściwe dla pomp klasy energetycznej A.
Współczynnik efektywności energetycznej pomp z serii MAGI wynosi:

EEI ≤ 0,23

Pompa obiegowa serii MAGI jest wyposażona w silnik z magnesami trwałymi i regulator różnicy ciśnień, które automatycznie i stale dostosowują wydajność pompy w celu zaspokojenia rzeczywistych potrzeb systemu. Panel sterowania pompą został umieszczony na szczycie silnika, co ułatwia obsługę przez użytkownika. Na jego tarczy wyświetlany jest bieżący pobór energii elektrycznej. W zestawie z pompą znajduję się komplet śrubunków wraz z adapterem do podłączenia przewodu.

Pompa posiada 9 trybów pracy:

- ECO (ustawienie fabryczne) – od najwyższej do najniższej krzywa charakterystyki proporcjonalnego ciśnienia
- PP2 / PP3 / PP4 / PP5 – krzywe proporcjonalnego ciśnienia
- CP2 / CP3 / CP4 / CP5 – krzywe stałego ciśnienia.

Zastosowanie:

Pompa obiegowa serii MAGI najlepiej nadaje się do następujących systemów:

- Stałotemperaturowy system grzewczy o zmiennym przepływie
- System grzewczy o zmiennej temperaturze rurociągu
- System ogrzewania z trybem nocnym
- System klimatyzacji
- System obiegu przemysłowego
- System domowego CO i domowy system CWU.



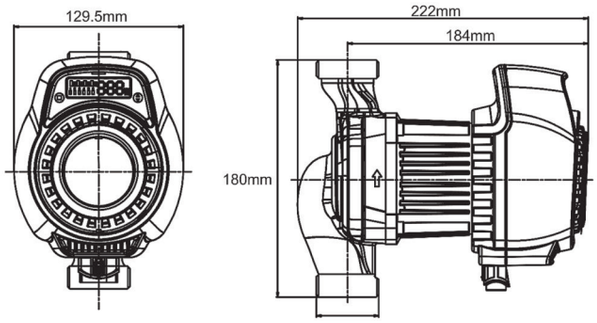

DANE TECHNICZNE		
Zasilanie elektryczne	1~230 V + 6%/-10%, 50 Hz	
Zabezpieczenie silnika	Nie ma potrzeby dodatkowego zabezpieczenia silnika	
Stopień ochrony	IP 44	
Klasa izolacji	F	
Maksymalna wilgotność względna otoczenia	≤ 95%	
Maksymalne ciśnienie w układzie CO	1 MPa	
Minimalne ciśnienie napływu na ssaniu w zależności od temperatury czynnika grzewczego	Temperatura czynnika	
	≤ 85°C	0,005 MPa
	≤ 90°C	0,028 MPa
	≤ 95°C	0,100 MPa
Zgodność z normą EMC	EN61000-6-1; EN61000-6-3	
Ciśnienie akustyczne pracującej pompy	43 dB (A)	
Dopuszczalna temperatura otoczenia	0–40°C	
Maksymalne nagrzanie powierzchni pompy	≤ 110°C	
Zakres temperatur pompowanej cieczy	2–95°C	
Funkcja auto-odpowietrzania	tak	

Model	Tryb pracy (x1)	Podnoszenie (m)	Wydajność (l/min)	Moc silnika (W)	Średnica króćców / Średnica śrubunku (cale)	Rozstaw króćców (mm)	Waga (kg)
MAGI 25-100/180	9	10	170	10–180	1½ / 1	180	4,5
MAGI 32-100/180	9	10	180	10–180	2 / 1¼	180	4,6

Katalog_wiosna_2023_Księga.indb 172 16.05.2023 16:54