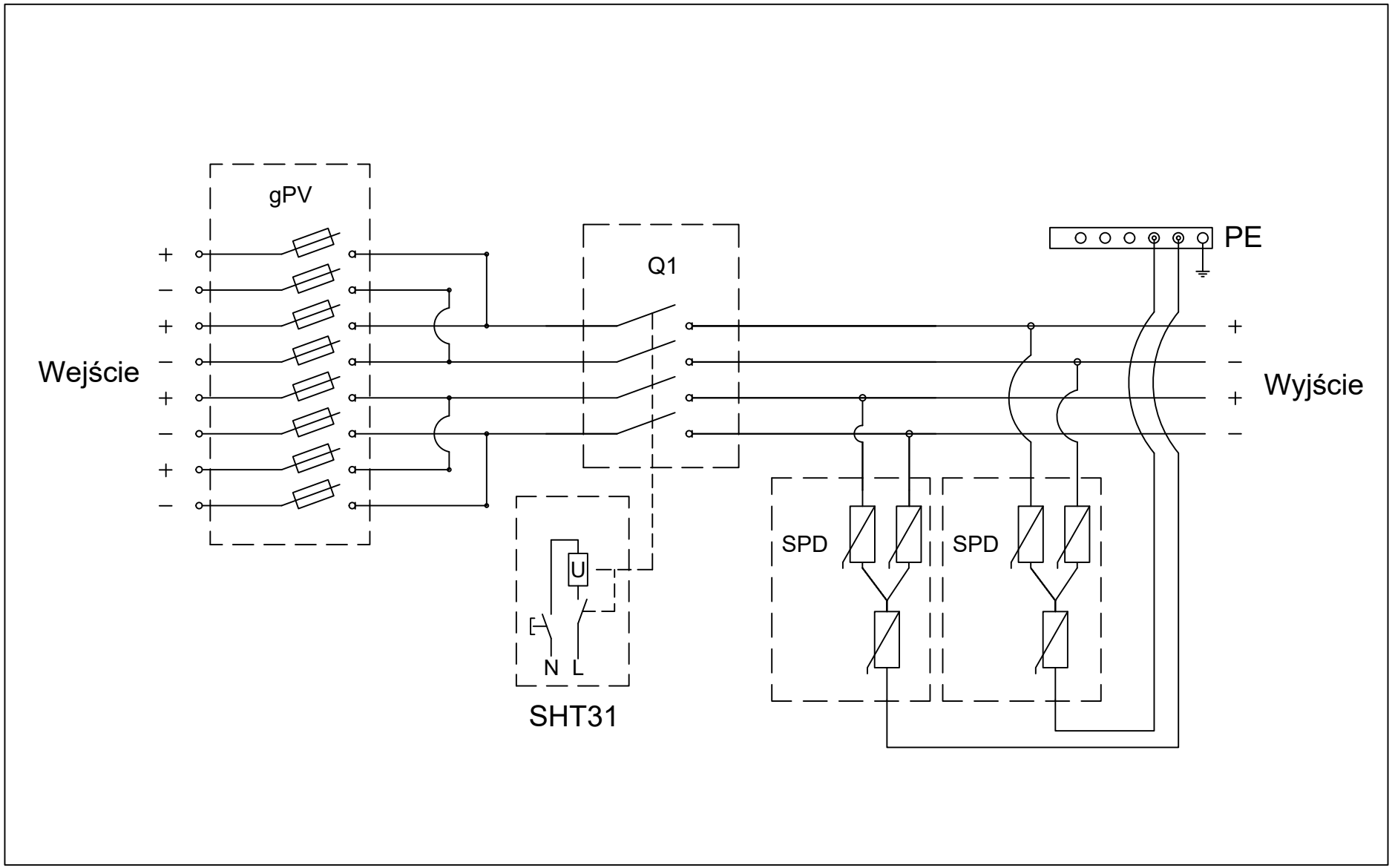
gPV
Wejście
Q1
PE
Wyjście
SPD
SPD
U
N L
SHT31