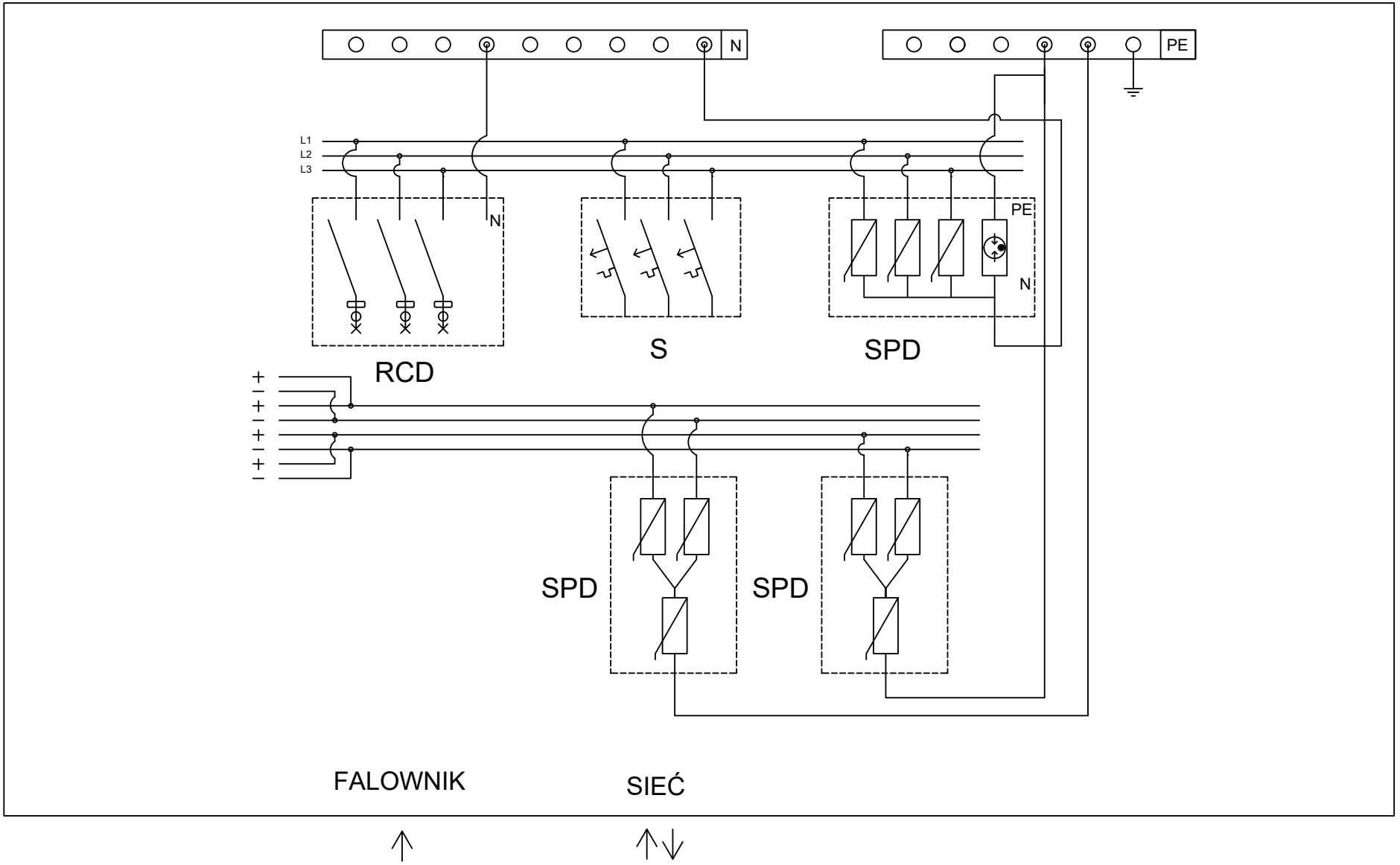
N
PE
L1
L2
L3
N
PE
N
RCD
S
SPD
SPD
SPD
FALOWNIK
SIEĆ