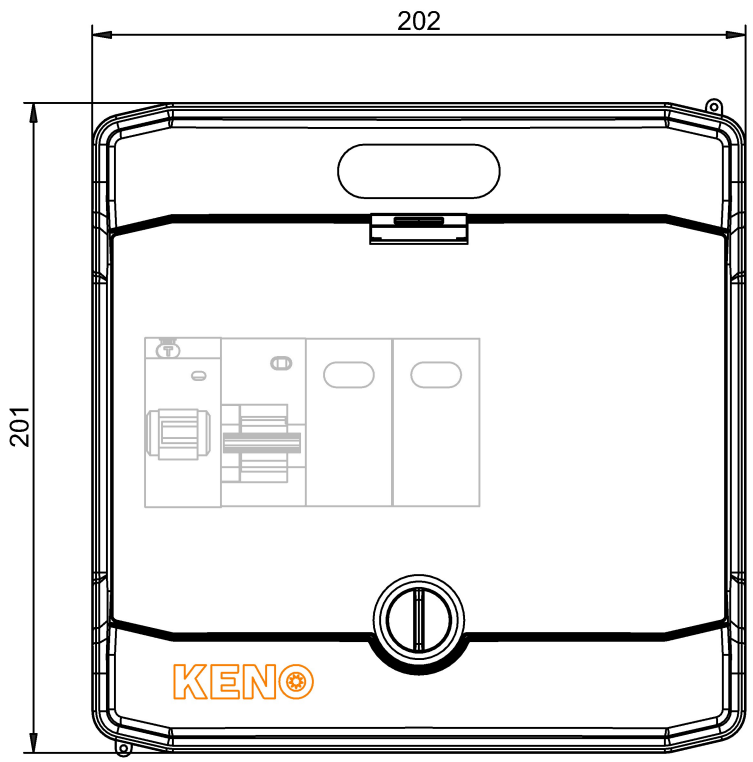

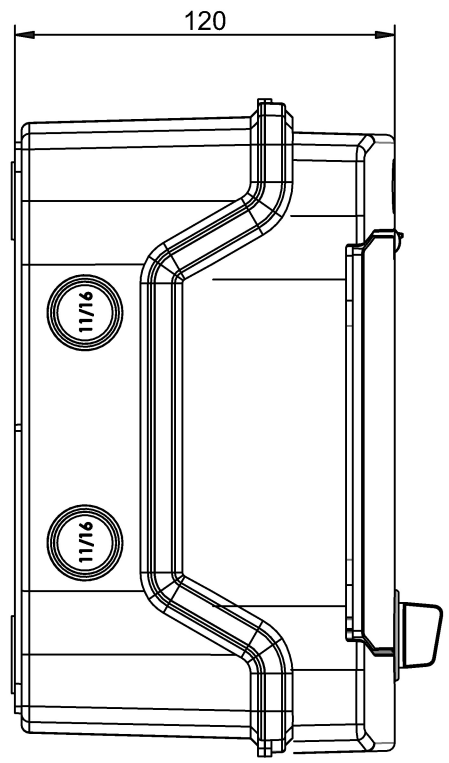

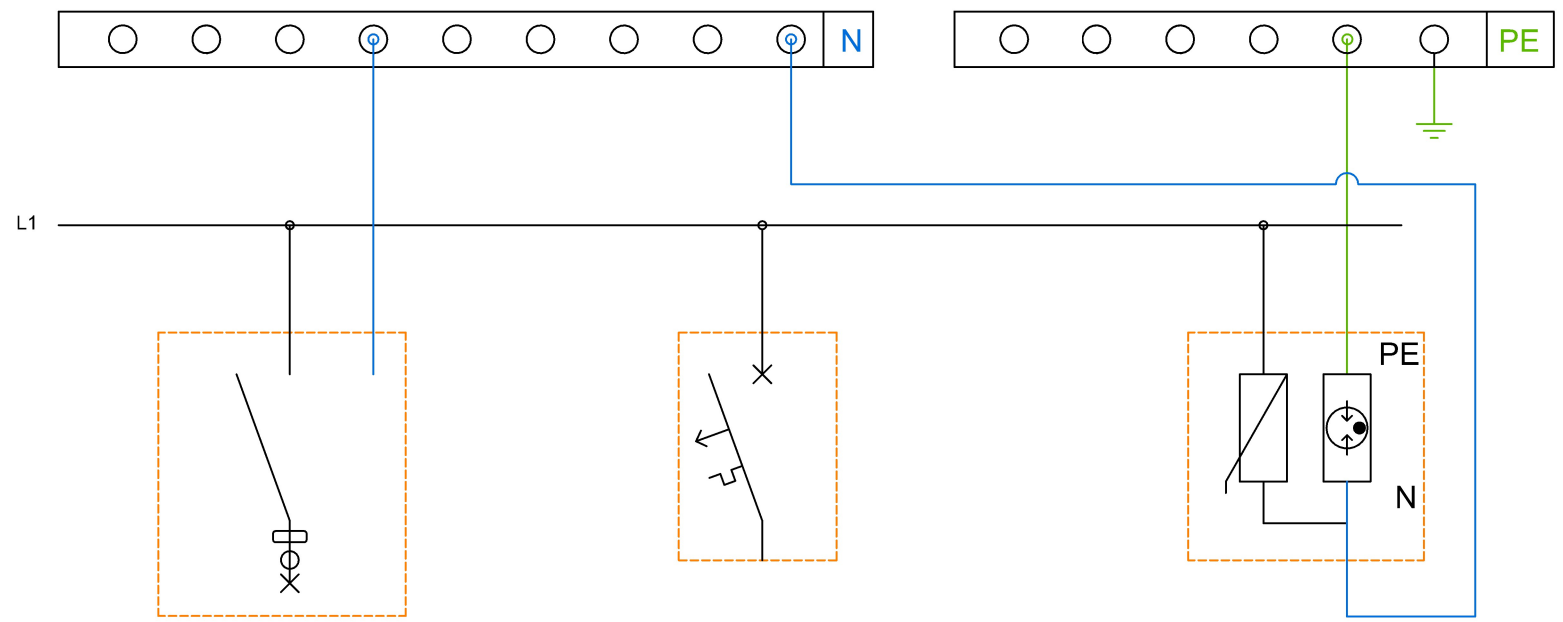

Ex9L-N 2P 40A
A 300mA

Ex9BN 1P B16

Ex9UE2 20 1PN 275

Schemat rozdzielnicy AC	
Indeks	SH-264 AC
Nazwa	Rozdzielnica przyłączeniowa AC z ogranicznikiem przepięć typ 2, 16A 1-F, RCD 300mA typ A

KENO Sp. z o.o.
ul. Daszyńskiego 609,
44-151 Gliwice
NIP: PL6312671983

Data: 10/2022