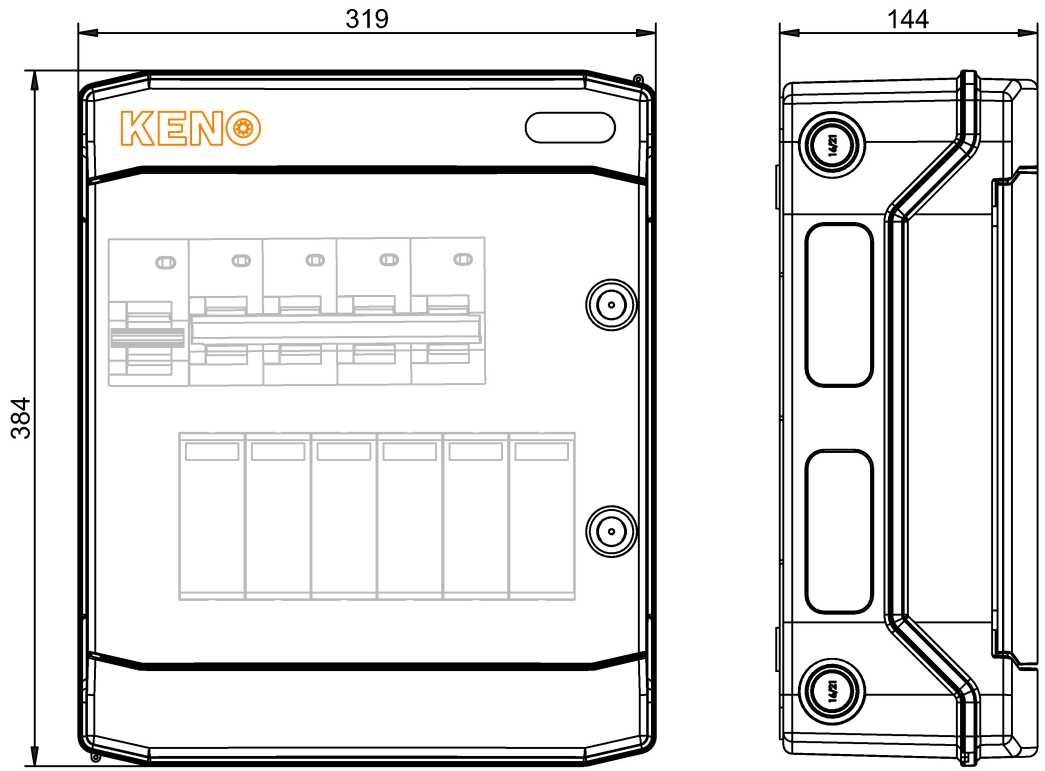

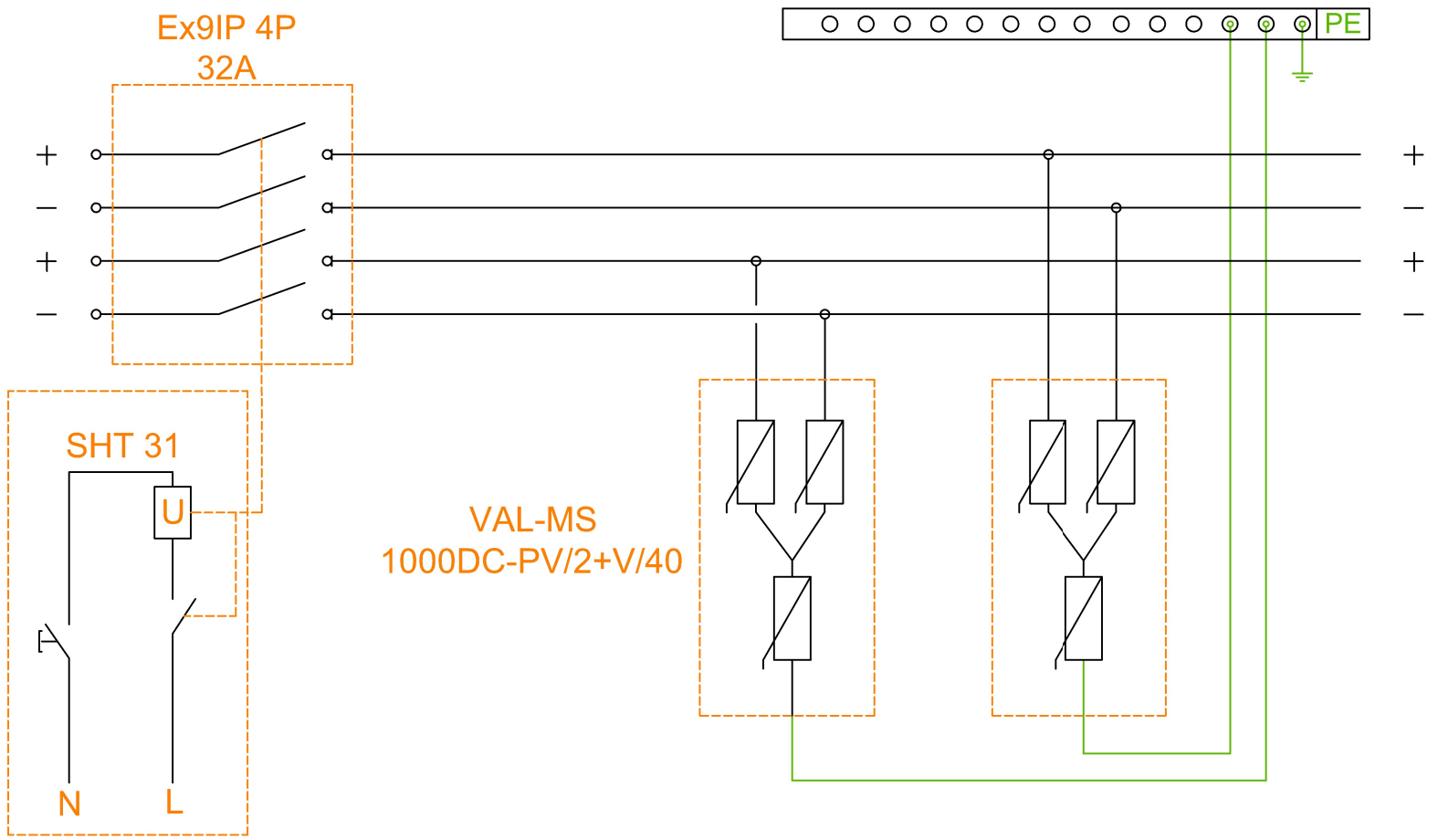

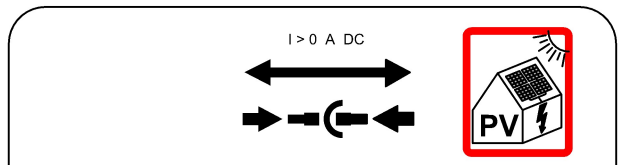

AKTYWNE CZĘŚCI TYCH MODUŁÓW POZOSTAJĄ POD NAPIĘCIEM RÓWNIEŻ PO ODŁĄCZENIU ICH OD FALOWNIKA

Schemat rozdzielnicy DC	
Indeks	SH-760 DC
Nazwa	Rozdzielnica przyłączeniowa z ogranicznikiem przepięć 1000V typu 2, 2x łańcuch PV, 2x MPPT, 2x roz.DC 4P32A, 2x wyz wzr 110V-415V

KENO Sp. z o.o.
ul. Daszyńskiego 609,
44-151 Gliwice
NIP: PL6312671983

Data
10/2022