Instrukcja Obsługi SmartEMS PowerBox

Spis treści

Spis treści 1
1. Opis Produktu 2
2. Sposób Podłączenia 3
3. Montaż 4
4. Konfiguracja w SmartEMS v2 4
5. Uwagi Końcowe 5
7. Rozwiązywanie problemów i pomoc techniczna 5

1. Opis Produktu

PowerBox to akcesorium dedykowane dla systemu SmartEMS v2, umożliwiające niezależne sterowanie trzema dodatkowymi wyjściami. Każde wyjście można regulować za pomocą PWM w krokach co 5% (od 0% do 100%). PowerBox współpracuje z systemem SmartEMS V2 poprzez połączenie kablowe z minimum 4 żyłami (przewód nie jest dołączony do zestawu, zalecany przekrój 0,75–1,5 mm^2, optymalna długość 2 m). Należy pamiętać o dobrym dopasowaniu położenia urządzenia względem EMS.

- Schemat elektryczny:

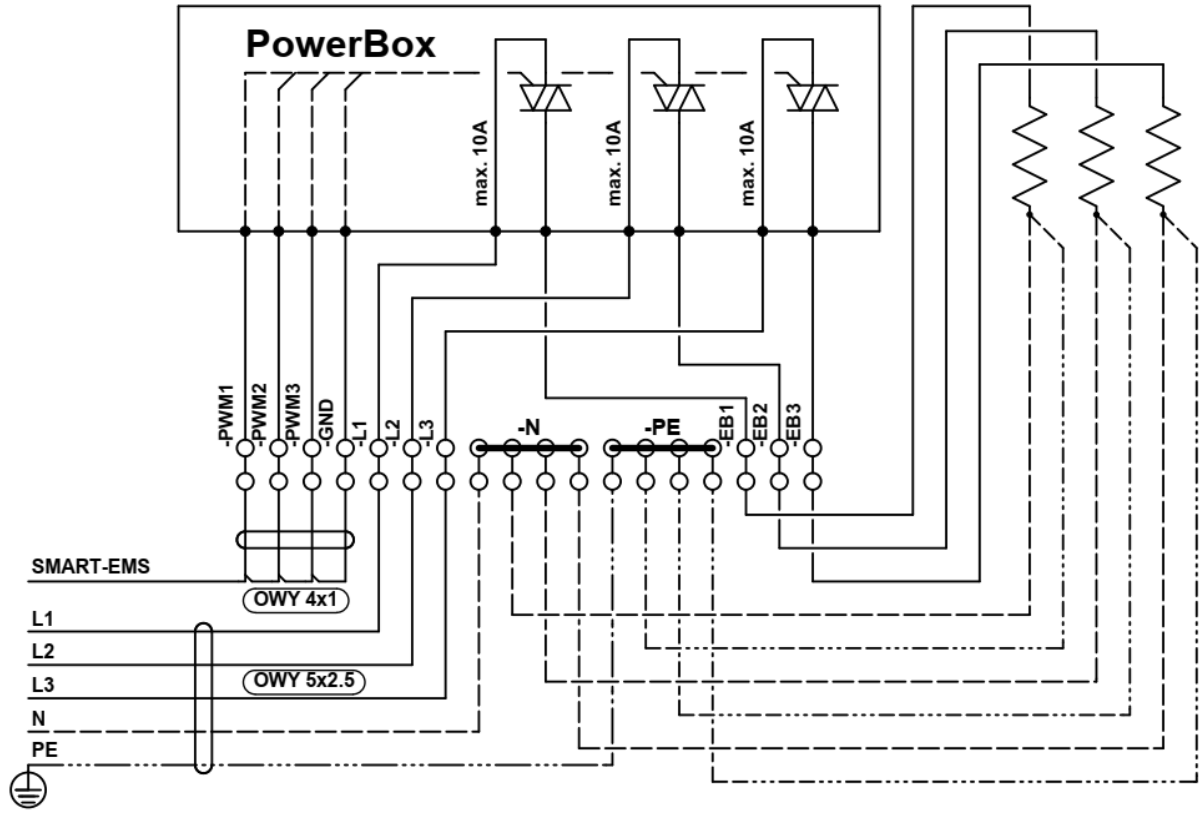

2. Sposób Podłączenia

- **Przygotowanie:**
  - Upewnij się, że zasilanie systemu jest wyłączone.
- **Okablowanie:**
  - Podłącz PowerBox do SmartEMS za pomocą kabla z co najmniej 4 żyłami. Przewody należy podłączyć odpowiednio do złącz oznaczonych S1, S2, S3 i GND (oznaczono na rysunku)
  - Upewnij się, że wszystkie połączenia są poprowadzone zgodnie z oznaczeniami i solidnie dokręcone.

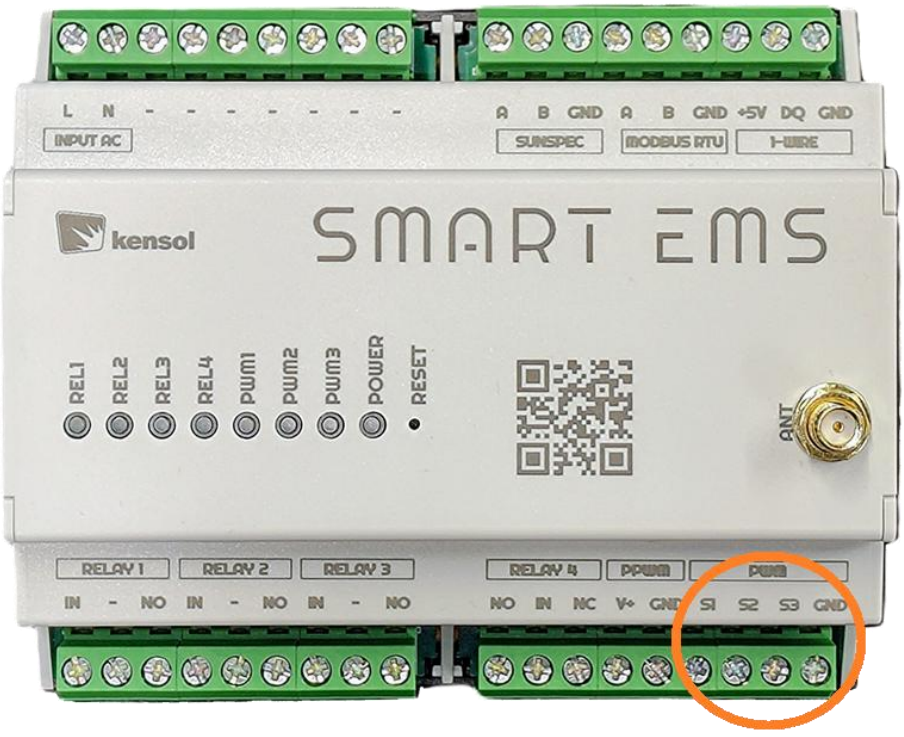

- **Zasilanie urządzeń:**
  - Podłącz zasilanie do odpowiedniego złącza PowerBoxa oznaczonego jako GRID, pamiętając o odpowiedniej kolejności faz, jeżeli wykorzystujemy zasilanie 3-fazowe.
  - Podłącz kolejno urządzenia wykonawcze (np. grzałki) do odpowiedniego złącza PowerBoxa, oznaczonego jako OUT.

3. Montaż

- **Lokalizacja:**
  - Montuj urządzenie w miejscu suchym, dobrze wentylowanym, unikając dużych odległości od EMS.
- **Montaż ścienny:**
  - Zamocuj PowerBox przy użyciu zintegrowanych uchwytów, wykorzystując odpowiednio dobrane do ściany kołki.
- **Wentylacja:**
  - Zwróć uwagę, że przy regulacji wyjść radiator umieszczony na tylnej części urządzenia może się nagrzewać, dlatego zapewnij odpowiednią cyrkulację powietrza.

4. Konfiguracja w SmartEMS v2

- **Uruchomienie systemu:**
  - Włącz zasilanie systemu SmartEMS v2.
- **Konfiguracja:**
  - W panelu sterowania SmartEMS V2 przejdź do sekcji Outputs.
  - Włącz używaną ilość wyjść SSR (SSR1, SSR2, SSR3).
  - Określ nazwę wyjścia, moc podłączonego urządzenia i określ fazę.
  - Wyślij konfigurację przyciskiem ‘SEND CONFIGURATION’.
- **Testowanie:**
  - Po zapisaniu ustawień, przetestuj działanie wszystkich obwodów, upewniając się, że regulacja PWM przebiega zgodnie z oczekiwaniami.

5. Uwagi Końcowe

- Przed uruchomieniem systemu sprawdź poprawność wykonania wszystkich połączeń.
- W razie jakichkolwiek wątpliwości lub problemów skontaktuj się z działem wsparcia technicznego.

7. Rozwiązywanie problemów i pomoc techniczna

W przypadku problemów z działaniem systemu Smart EMS, prosimy o kontakt z pomocą techniczną KENO Sp. z o.o., podając numer seryjny urządzenia oraz szczegółowy opis problemu.

E-mail: smart.serwis@keno-energy.com