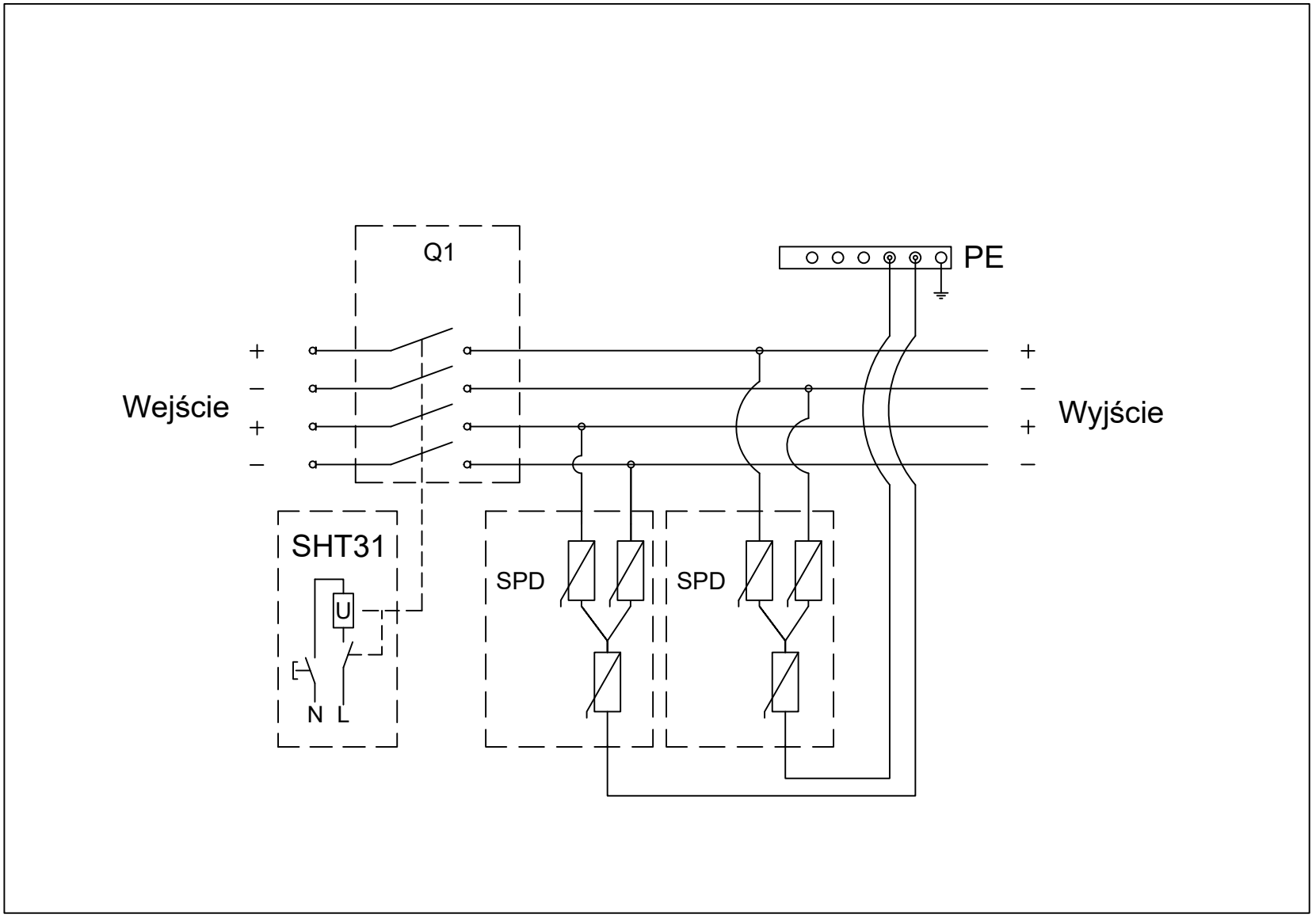
Q1
PE
Wejście
Wyjście
+
–
+
–
+
–
+
–
SHT31
U
N
L
SPD
SPD