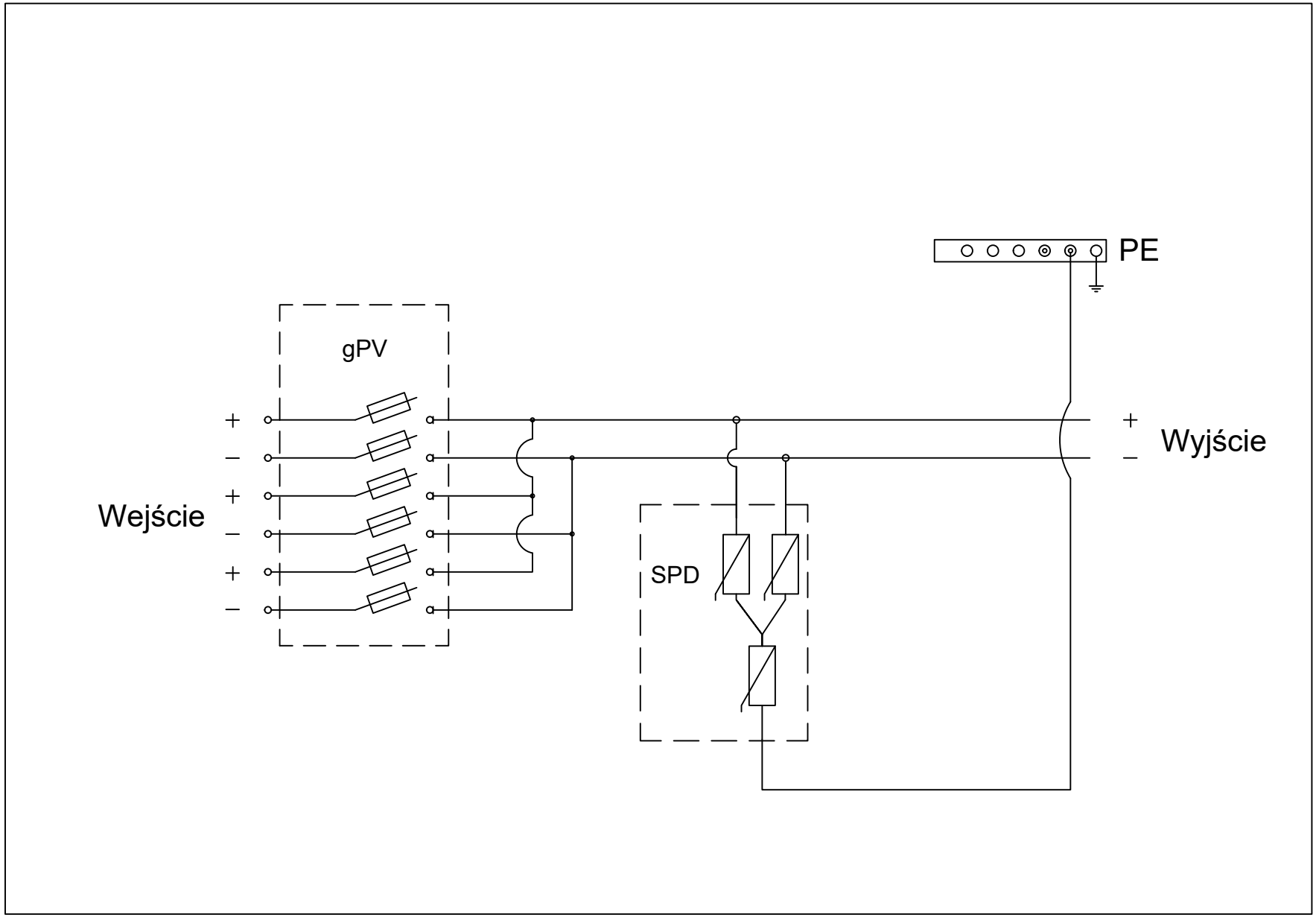
PE
gPV
Wejście
+
–
+
–
+
–
SPD
+
–
Wyjście