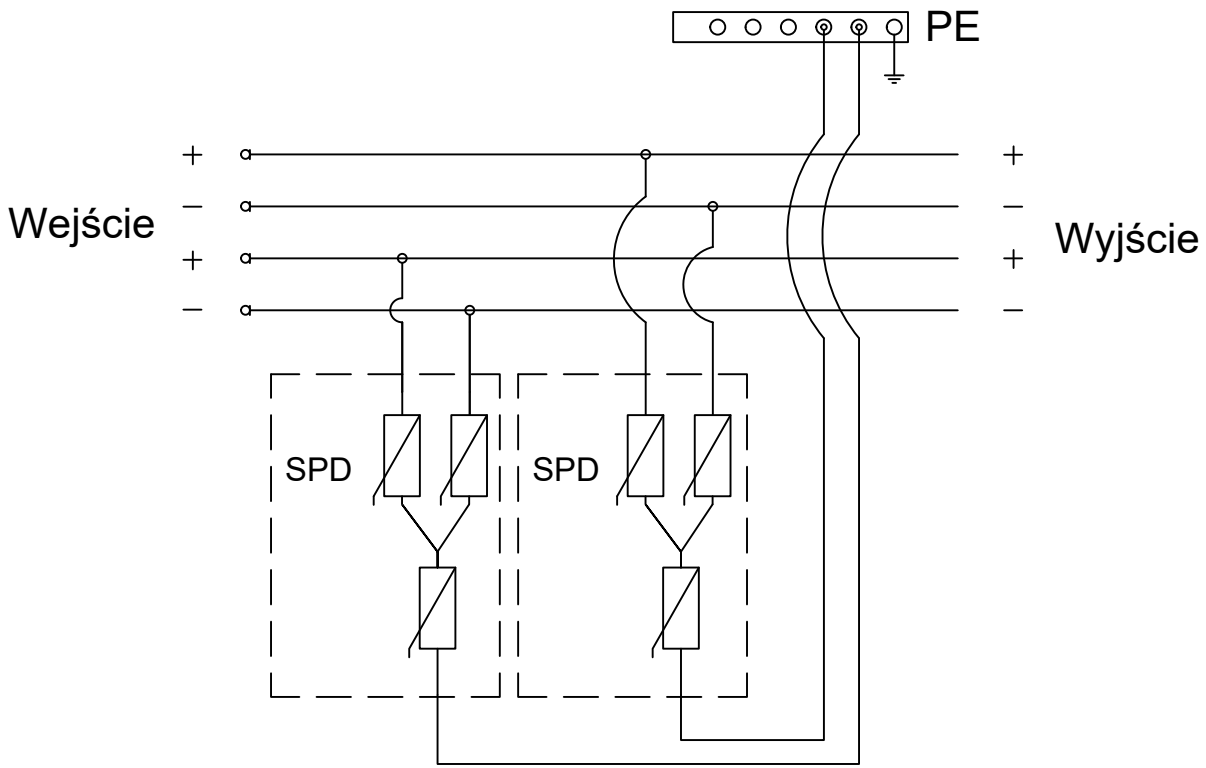
PE
Wejście
Wyjście
SPD
SPD