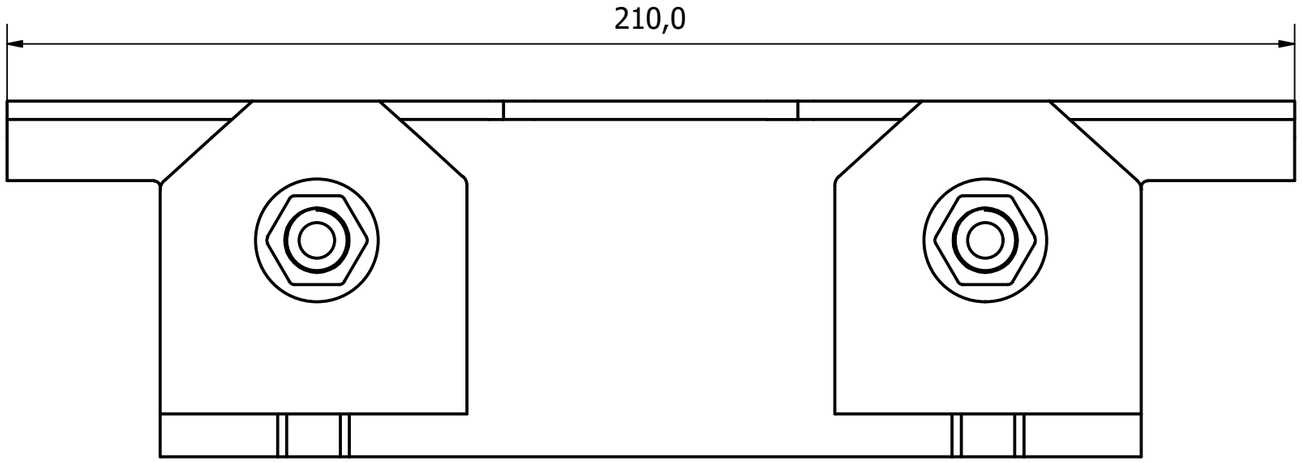

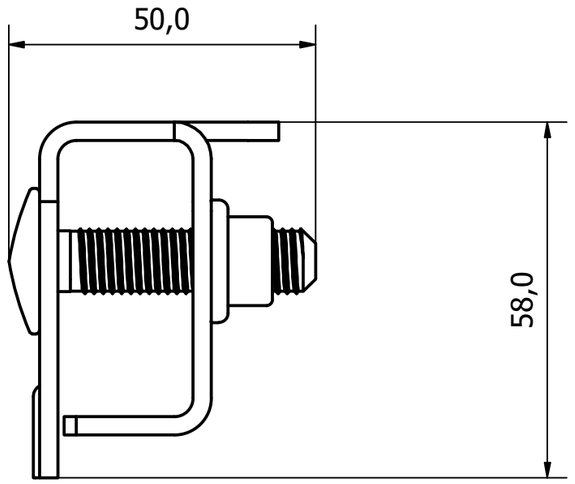

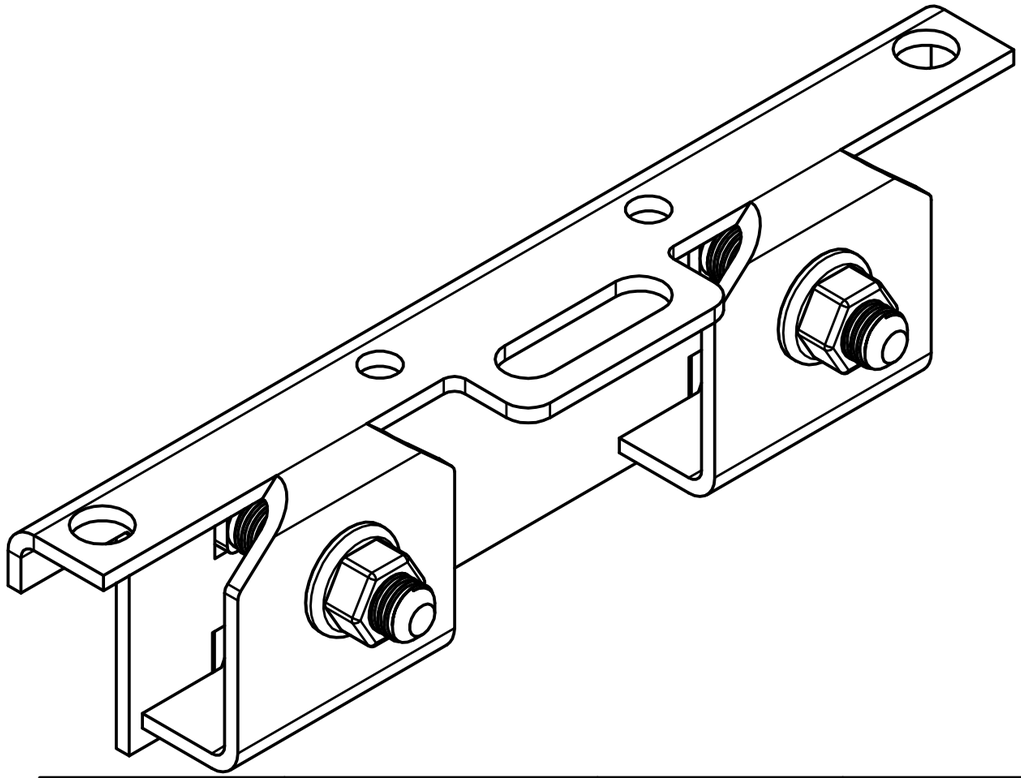

Zaprojektowany przez	Materiał	Masa	Data
	STEEL with ZM COAT		04.09.2020

KENO Sp. z o.o. Ul. Daszyńskiego 609, 44-151 Gliwice NIP PL6312671983	Uchwyt montażowy z regulacją na rąbek blaszany		
	K-24-C.idw	SKALA 1 : 1	Arkusz 1 / 1