KASETA SYGNALIZACJI STANU PRACY KOMPENSATORA MOCY BIERNEJ SVG/ASVG

SP-KMB

INSTRUKCJA OBSŁUGI



1. Wstęp

Kaseta stanowi uzupełnienie systemu kompensacji mocy biernej opartego o urządzenia SMone. Umożliwia w prosty i wygodny sposób sygnalizację stanu pracy urządzenia z wykorzystaniem indykatorów LED. Montaż kasety musi zostać zrealizowany zgodnie z treścią niniejszej instrukcji obsługi oraz zaleceniami producenta kompensatora. Każda z kaset przed sprzedażą jest poddawana dwuetapowej weryfikacji poprawności połączeń. Wszelkie modyfikacje wewnątrz kasety, jak również jej niepoprawny montaż, wiążą się z utratą gwarancji.

2. Montaż obudowy

Kaseta sygnalizacyjna jest przeznaczona do montażu natynkowego. Obudowa zapewnia stopień ochrony IP65 chroniący komponenty wewnątrz kasety. Do montażu należy otworzyć obudowę, a następnie przymocować ją do ściany poprzez przykręcenie jej za pomocą śrub, wykorzystując do tego celu kołki rozporowe umieszczone w ścianie.

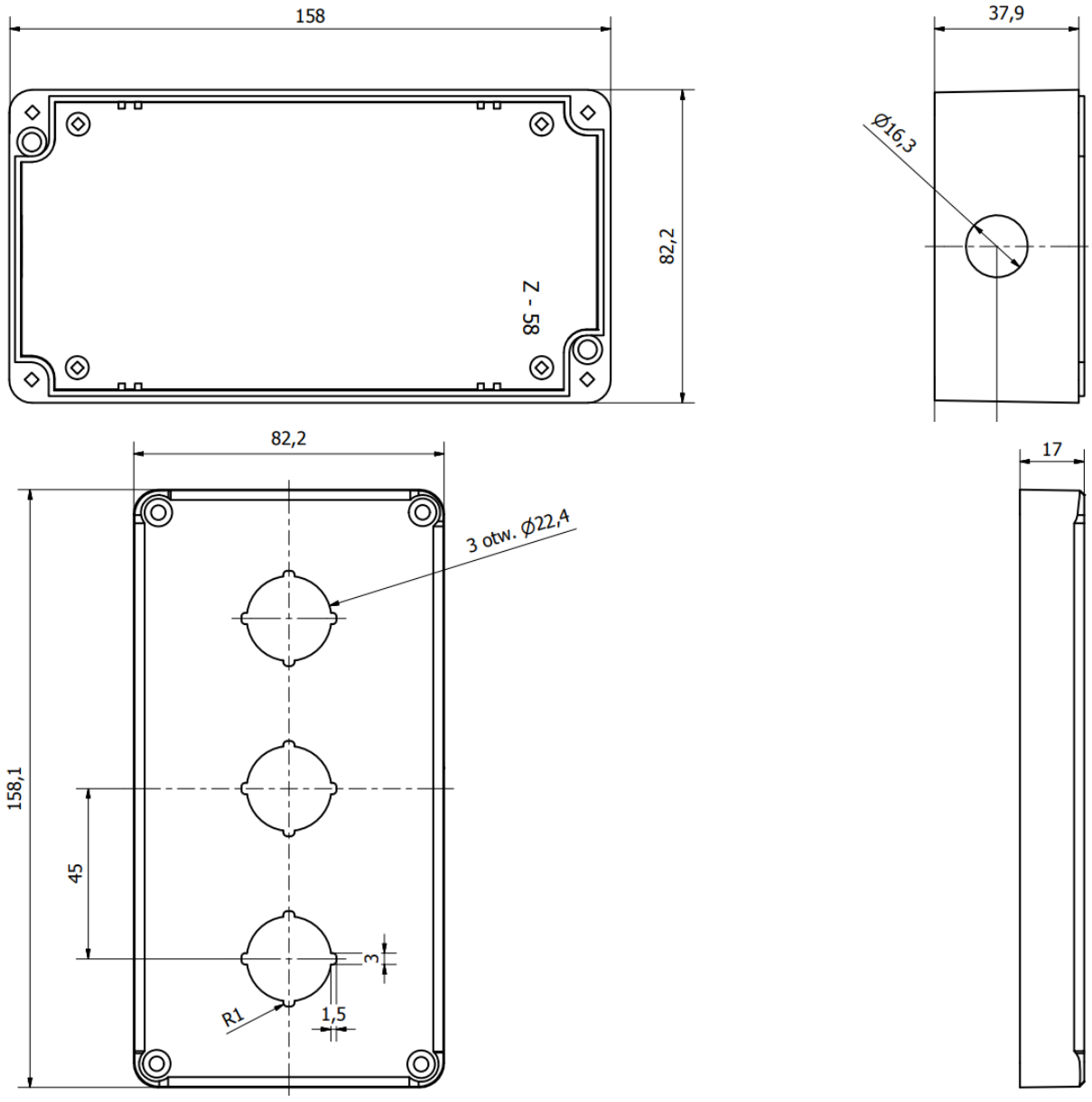

2.1. Parametry obudowy

Liczba otworów M22	3
Materiał obudowy	ABS
Możliwość rozbudowy	Nie
Wykonanie pokrywy	Zamknięte
Z zamkiem	Nie
Sposób montażu	Montaż natynkowy
Głębokość wbudowania	0
Stopień ochrony (IP)	65

3. Parametry techniczne

SP-KMB	
Kompatybilność	Kompensatory mocy biernej SMone SVG/ASVG Aktywne filtry harmonicznych SMone AHF
Rodzaj zasilania [VDC]	24
Źródło zasilania	SMone SVG/ASVG/AHF
Prąd znamionowy [mA]	≤ 60
Stopień ochrony IP	65
Wymiary wys. /szer. /gł. , mm	158 / 82 / 55
Waga, kg	2,76
Dławnice kablowe	1 x M12
Przekrój kabla zasilającego, mm^2	4 x 0,75
Długość kabla zasilającego, m	10
Temperatura pracy, °C	-20÷40

4. Schemat podłączenia

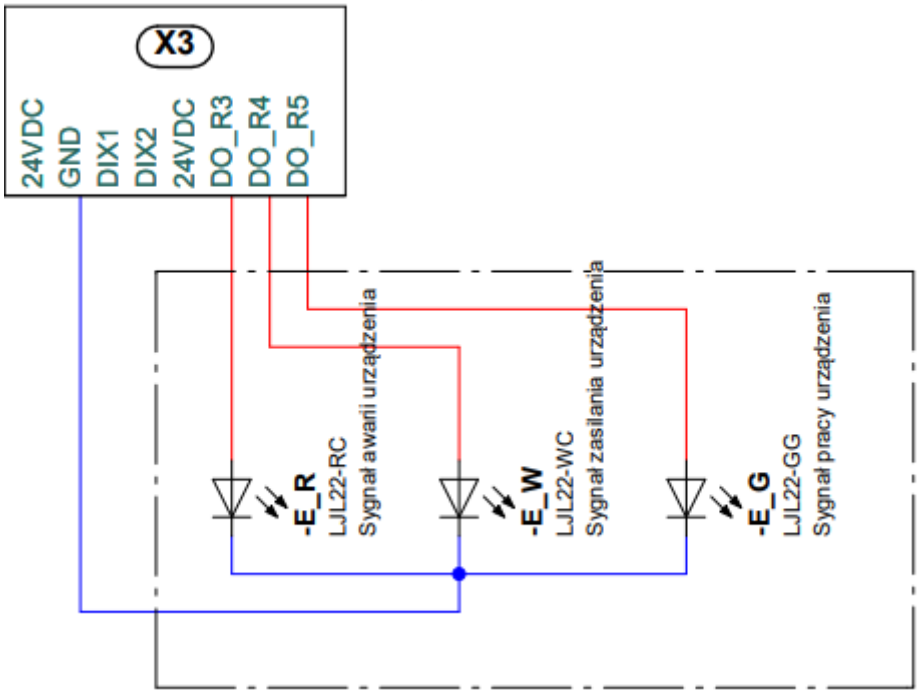

Kabel sterowniczy prefabrykowany w kasecie ma numerowane żyły. Połączenia z kompensatorem należy dokonać w oparciu o poniższą tabelę:

Oznaczenie żyły	Złącze kompensatora	Funkcja
1	GND	GND
2	D0-R3	Dioda czerwona (AWARIA/BŁĄD)
3	D0-R4	Dioda biała (GOTOWOŚĆ)
4	D0-R5	Dioda zielona (PRACA)

5. Informacje ogólne

- Podczas projektowania instalacji należy zwrócić uwagę, aby wszystkie przyłączone podzespoły były użytkowane wyłącznie w dopuszczalnym zakresie eksploatacji.
- Do montażu kasety i podłączenia przewodów przystępujemy tylko przy wyłączonym zasilaniu.
- Kabel kasety można skrócić do wymaganej długości.
- W celu uzyskania pewnego połączenia i powierzchni styku zaleca się stosowanie tulejek kablowych po stronie złącza 24 VDC kompensatora.
- Upewnij się, że połączenia DC są odpowiednio zabezpieczone wewnątrz zacisków, aby zapobiec możliwemu przegrzaniu, które może prowadzić do niebezpiecznych sytuacji.
- W czasie pracy na kasecie powinien świecić wyłącznie jeden z indykatorów LED.