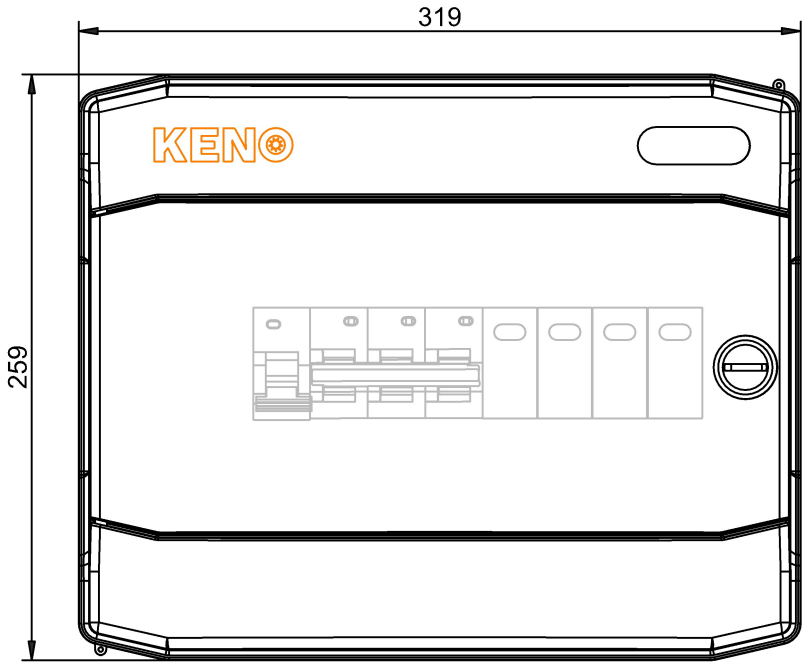

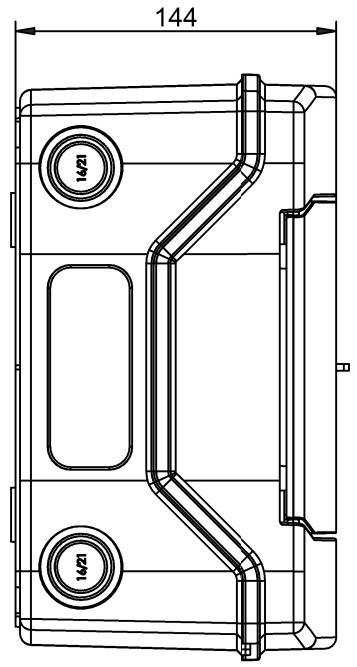

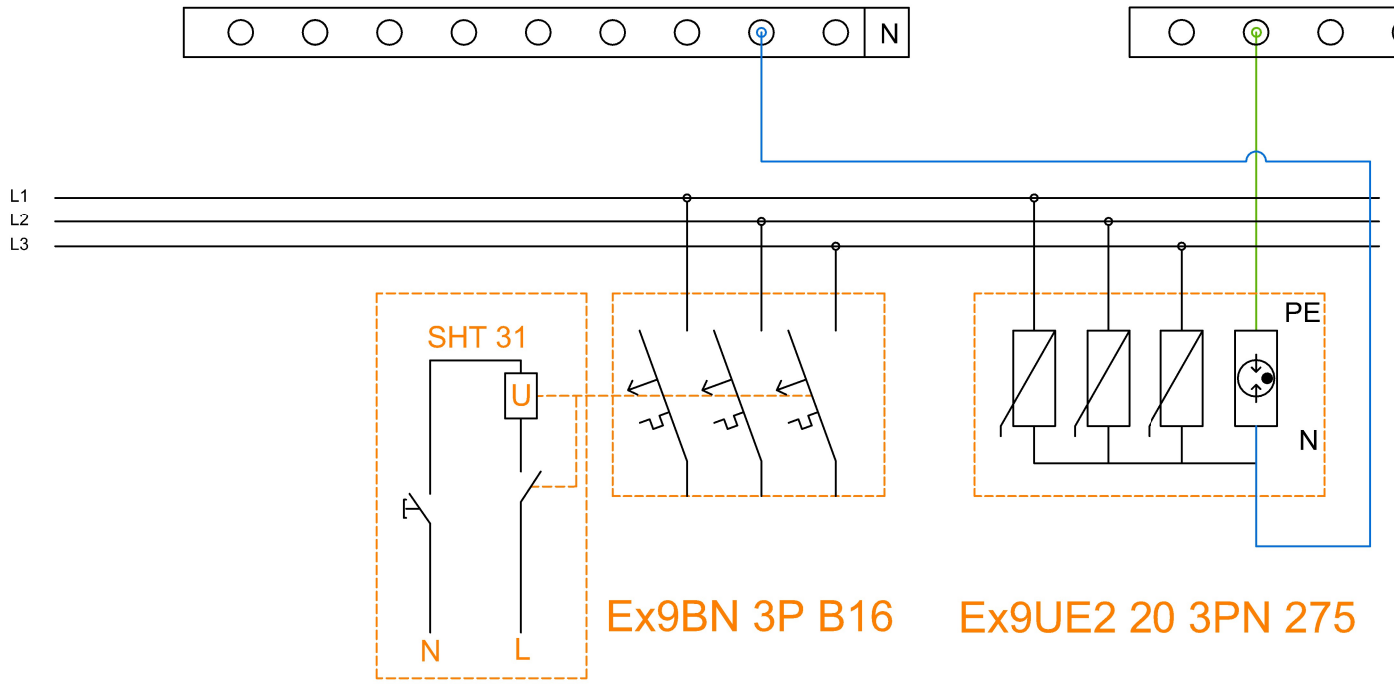

Schemat rozdzielnicy AC	
Indeks	SH-754 AC
Nazwa	Rozdzielnica przyłączeniowa AC z ogranicznikiem przepięć typ 2, 16A 3-F, wyz wzr 110V-415V

KENO Sp. z o.o.
ul. Daszyńskiego 609,
44-151 Gliwice
NIP: PL6312671983

Data
10/2022